Deutschland | Gültig ab 3. März 2025

Katalog 2025

Buderus

1 Systeme, Pakete, Dienstleistungen
2 Wärmepumpen und regenerative Energien
3 Brennwerttechnik und Kraft-Wärme-Kopplung
4 Systemkomponenten
5 Heizflächen und Fußbodenheizungen
6 Systemzubehör und Installationssysteme
7 Heizeinsätze/Kaminöfen/ Festbrennstoff-Kessel, E-Wärme



PDF Business Shop ready

Alle Preise finden Sie jederzeit auch online unter: onlineshop.buderus.de

Nutzungshinweise

Preise

Die in diesem Katalog aufgeführten Preise sind unverbindliche Preisempfehlungen. Sie sind nicht für den Endverbraucher bestimmt. Sie sind lediglich Berechnungsgrundlage und verstehen sich ohne die gesetzliche Mehrwertsteuer. Aktuelle Informationen zu unseren Preisanpassungen finden Sie unter www.buderus.de/katalog.

RG = Rabattgruppe

Änderungen

Die in diesem Katalog abgebildeten und beschriebenen Geräte entsprechen in ihrem Aussehen, Lieferumfang, technischen Daten und Abmessungen den Kenntnissen, die zum Zeitpunkt der Drucklegung des Katalogs vorliegen. Nach diesem Zeitpunkt eingeführte Änderungen aufgrund neu gefasster Regeln der Technik, gesetzlicher Bestimmungen sowie Änderungen im Sinne des technischen Fortschritts können nicht erfasst werden und bleiben vorbehalten. Abbildungen können eine Maximalausstattung zeigen, die durch Zubehör mit Mehrpreis zustande kommt. Wir verweisen in diesem Zusammenhang auf den jeweiligen DATANORM-Ausschreibungstext, der separat angefordert oder im Internet unter www.buderus.de heruntergeladen werden kann.

Irrtümer und Druckfehler sind vorbehalten. Farbabweichungen bei Produktabbildungen sind drucktechnisch bedingt möglich.

Technische Arbeitsblätter, Normen und Richtlinien

Die technischen Arbeitsblätter finden Sie jederzeit aktuell auf www.buderus.de/kataloge im Kompendium Technische Arbeitsblätter.

Über die Angaben im Katalog hinaus sind auch die nicht ausdrücklich angeführten Normen, Richtlinien, Merkblätter und einschlägigen Verordnungen zu beachten.

Allgemeine Geschäftbedingungen

Verbindliche Angebote werden von uns ausschließlich unter Bezugnahme auf unsere Allgemeinen Geschäftsbedingungen abgegeben. Dabei wird im jeweiligen Angebot auf die konkret zur Anwendung kommenden Allgemeinen Geschäftsbedingungen verwiesen. Unsere Allgemeinen Geschäftsbedingungen finden unter www.buderus.de/agb

Symbole


Anbaubrenner


Beschreibung


Dienstleistungen


Elektro-Durchlauferhitzer


Konnektivität


Regelgeräte


Speicher/Hydraulikmodule



Technische Daten


Übersicht


Wärmepumpen


Wohnungsstation


Zubehör

i	Informationen	▶
1	Regelung Kleinanlagen	Logamatic ▶
2	Regelung Mittel- und Großanlagen	Logamatic ▶
3	Konnektivität	Logamatic ▶ Bosch Smart Home ▶
4	Warmwasser-Wärmepumpe	Logatherm ▶ Dimplex ▶
5	Warmwasserspeicher	Logalux ▶ Sonstige ▶
6	Elektro-Durchlauferhitzer / Elektro-Warmwasserspeicher	Logamax ▶ Logalux ▶
7	Speicherladesysteme	Logalux ▶
8	Puffer-/Kombispeicher	Logalux ▶ Sonstige ▶
9	Frischwasserstationen	Logalux ▶
10	Wohnungsstationen	Logamax kompakt ▶ Sonstige ▶
11	Hydraulikbaugruppen	Logaflow ▶ Sonstige ▶
12	Zubehör	▶

i	Buderus Partnerwelt ▶ Seite 4
1	EMS plus
2	5000
3	LAN- und Funkmodul MX400 – Smart Service Key & App ProWork – Webportal Buderus ConnectPRO – Online CheckUp für Webportal Buderus ConnectPRO – App MyBuderus – EEBus Gateway – Webportal Control Center Commercial und Control Center CommercialPLUS – BACnet Gateway – App MyEnergyMaster
4	WPT
5	monovalent – monovalent liegend – bivalent stehend – monovalent stehend – bivalent stehend
6	ED166 – ED186 – HE5 - HE10
7	SF300 - SF1000.5 – BESF300 -BESF1000 – SLP1/3 - SLP5/3 – Allgemeine Hinweise zu Ladesystemen
8	P... .6 (M) – PR... .6 E – PSX-ECO – BHKW- und Systempufferspeicher – PNR... .6 E – PSX-G-ECO – P750 S – PNR mit FS/2 – HS – P... / PW...W – PRZ... .6 E – PNRZ... .6 E – BPU – F – Allgemeine Hinweise zu Speichern
9	FS/2 - FS20/2 – FS27/3 E - FS160/3 E – MEC HSM Warmwassermodul
10	WS170 – WS160.3
11	Heizkreis-Sets – HB120 – HSM plus – MEC HSM
12	Anbaubrenner Logatop BE-A – Umbau-Set KB195i/GB145-15 auf Gas – Universal Transportnetz – Kessel-Sicherheits-Armaturengruppen – Brenner-Sicherheits-Modul – Schalldäpfereinrichtungen – Brenner-Schalldämpfhauben – Körperschalldämpfende Kesselunterbauten – Abgasschalldämpfer – Presswerkzeug – Montagehilfen – Neutralisationseinrichtungen – Servicekoffer/Serviceteile

Systemkomponenten

Wohnungsstation



Pufferspeicher



Regelung





Starke Produkte und Systeme für unsere Kunden



Innovative Technik für jede Herausforderung

Wir liefern die gesamte Bandbreite an Heizsystemen und Produkten für die unterschiedlichsten Anforderungen und Anwendungen für ein Optimum an Energieeffizienz und -einsparung. Die verschiedenen Produkte und das praktische Systemzubehör lassen sich sinnvoll zu einem kompatiblen System kombinieren.

Produkte	Buderus Basis-partner	Buderus Partner	Buderus System-partner	Qualifiz. Buderus System-partner
Systeme, Pakete, Dienstleistungen	✓	✓	✓	✓
Wärmepumpen und regenerative Energien	✓	✓	✓	✓
Brennwerttechnik und Kraft-Wärme-Kopplung	✓	✓	✓	✓
Systemkomponenten	✓	✓	✓	✓
Heizflächen und Fußbodenheizungen	✓	✓	✓	✓
Systemzubehör und Installationssysteme	✓	✓	✓	✓
Heizeinsätze/Kaminöfen/Festbrennstoff-Kessel, E-Wärme	✓	✓	✓	✓
Ersatzteile	✓	✓	✓	✓

✓ = für das Partnerlevel verfügbar



Wärmepumpe mit
System-Bedieneinheit Logamatic BC400



Brennwertgerät mit
System-Bedieneinheit Logamatic BC400

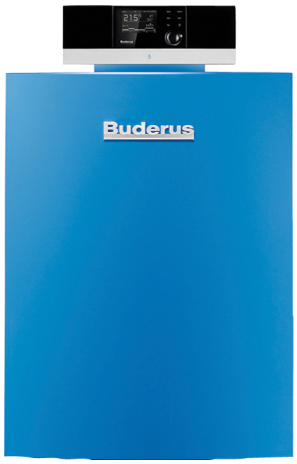

Brennwertkessel mit Logamatic MC110,
System-Bedieneinheit Logamatic RC310

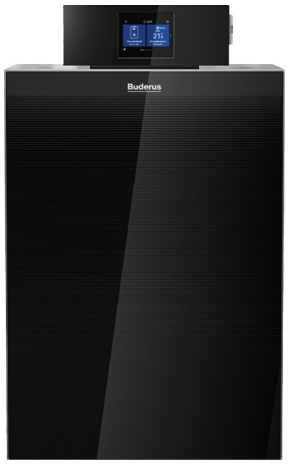

Brennwertkessel mit Logamatic IMC120,
System-Bedieneinheit Logamatic BC400

NEU

PDF Business Shop ready

Link zum Business Shop: https://onlineshop.buderus.de

Die Artikelnummern in diesem PDF sind mit unserem Buderus Business Shop verlinkt. Wenn Sie die gewünschte Artikelnummer anklicken, öffnet sich die entsprechende Produktdetailseite im Buderus Business Shop mit dem tagesaktuellen Preis. Mit wenigen Klicks werden Artikel dort schnell und unkompliziert dem Warenkorb hinzugefügt.

Kapitel 1 Regelung Kleinanlagen

Logamatic

Auswahl und Funktionen	S. 1003
System-Bedieneinheit BC400 und Fernbedienungen RC220, RC120 RF, RC100	S. 1006
System-Einzelraumregelung SCR plus	S. 1010
System-Bedieneinheit RC310//HMC310 und Fernbedienungen RC200, RC100	S. 1014
Heizkreismodul MM100	S. 1018
Solarmodul SM100	S. 1020
Modul SM200 für Solaranlagen zur Heizungsunterstützung	S. 1021
Modul SM200 für Pufferbeladung/Speicherladesystem/Umladesystem	S. 1023
Funktionsmodul AM200 für alternative Wärmeerzeuger	S. 1026
Hybridmanager HM200	S. 1029
Kaskadenmodul MC400	S. 1030
Mastercontroller MC110/IMC110	S. 1033
Regelgerät Logamatic MC110 mit 7-poligem Brennerstecker	S. 1034
Fremdbrennermodul BRM10	S. 1036
Erweiterungsmodul EM100	S. 1037
Drosselklappenmodul DM10	S. 1039
Gasmagnetventil GM10	S. 1039
Umschaltmodul UM10	S. 1040
Zubehör	S. 1041

Online Shop

https://onlineshop.buderus.de

Hydraulikdatenbank

www.buderus.de/hydraulikdatenbank



System-Bedieneinheit Logamatic BC400

1. Menü – Bringt Sie ins Hauptmenü, z.B. Einstellung Zeit, Datum, Sprache.
2. Kopfzeile – Systemstatus und Außentemperatur.
3. Hilfe – Gibt Hinweise zur Bedienung bzw. zur Menüanzeige.
4. Wärmeerzeuger, Heizkreis und Warmwasser werden mit als Kachel dargestellt.
5. Pfeil – Navigation innerhalb der Kacheln entweder durch touchen oder swipen, Pfeile alternativ zu swipen nutzbar.
6. Fußzeile – Gibt Orientierung im Menü: Anfang, Ende, Seitenanzahl und aktueller Standort im Menü.



System-Bedieneinheit Logamatic RC310

1. Voreinstellung - für maximalen Komfort – Mit „auto“ wählen Sie schnell und einfach per Knopfdruck Ihre vorprogrammierte Wunschtemperatur und das Zeitprogramm aus.
2. Manuelle Regelung - für den Bedarfsfall – Die „man“-Taste ermöglicht es Ihnen, bei Bedarf spontan und unkompliziert die Temperatur nachzuregeln.
3. Ihre Favoriten - für den schnellen Zugang – Die „fav“-Taste können Sie mit Funktionen belegen, die Sie besonders häufig nutzen. So sind diese sofort für Sie abrufbar.
4. Drücken & Drehen - für einfache Bedienung – Mit nur einem Knopf haben Sie die volle Kontrolle über alle Funktionen: einfach drehen für die Auswahl und drücken zur Bestätigung.
5. Grafik-Display - für den perfekten Überblick – Das klar strukturierte Grafik-Display mit Hintergrundbeleuchtung zeigt Ihnen auf einen Blick alle aktuellen Angaben, z. B. Raumtemperatur, Außentemperatur und Solarertrag.

Auswahl und Funktionen

Funktion	Systembedieneinheit BC400, RC310 oder HMC310 (BC400 für Wärmepumpe oder Brennwertgerät, RC310 für bodenstehenden Kessel)
Reglereigenschaften	
EMS plus anwendbar mit Wärmeerzeuger	Alle EMS-Wärmeerzeuger Baureihen
Montage Bedieneinheit am Wärmeerzeuger	■ 5)
Fernbedienung, Raummontage	BC400: ❍ Fernbedienung RC220, RC120 RF, RC100 (H) oder Einzelraumregelung SRC plus RC310: ■ (alternativ RC200 oder RC100) HMC310: RC100 (H)
Display mit Hintergrundbeleuchtung	■
Regelung Heizkreis(e) mit/ohne Mischer	MM100 (max. 4)
Hydraulische Entkopplung (Weiche/Wärmetauscher/Puffer)	Gas/Öl-Kessel - Modul MM100: ❍ Gas-Brennwertgerät: ■ Wärmepumpe: Grundausstattung
Eigene Zeitprogramme je Heizkreis (Anzahl)	■ (Wärmepumpe: 1 ; Brennwertgerät: 2)
Regelungsart außengeführt/raumgeführt/konstant/Einzelraumregelung	■/■ 3)/■ 4) 3)/■ 8)
Estrichtrocknungsprogramm	■
Regelung Warmwasser und Solar	
Warmwasserbereitung (Ladepumpe/3-Wege-Ventil/Frischwasserstation/ Wohnungsstation 6))	Gas/Öl: ■/■/■/■ Wärmepumpe: ■/■/–/–
Speicherladesystem bzw. Pufferbeladung	Gas/Öl - Modul SM200 Adr. 7 bzw. Adr. 6: ❍ / ❍ Wärmepumpe: –
Thermische Desinfektion	■
Überwachung tägliche Aufheizung 60 °C	■ 2)
Separates Zeitprogramm Warmwasser/Zirkulation	■/■
Solaranlage für Warmwasserbereitung	Modul SM100: ❍
Solaranlage für Warmwasserbereitung und Heizungsunterstützung/ Schwimmbad (max. 3 Verbraucher)	Modul SM200 3) Adr. 1: ❍
Zweiter Warmwasserspeicher mit eigenem Zeitkanal	Gas/Öl - Modul MM100 Adr. 10: ❍ Wärmepumpe: –
Wärmeerzeuger EMS	
Regelung Kaskade	Gas - Modul MC400: ❍ Öl, Wärmepumpe: –
Externe Verriegelung/Wärmeanforderung (Kontakt)	■
Externe Wärmeanforderung (0 - 10 Volt) / Sammelstörmeldung / modulierende Kesselkreispumpe	Gas/Öl - Modul EM100: ❍ 1) Wärmepumpe: ❍ 9)
Einbindung zusätzlicher alternativer Wärmeerzeuger	Gas/Öl im Systemverbund oder autark Modul AM200: ❍ Wärmepumpe: HM200
Konnektivität	Funkmodul MX400 7)
Smartphone Servicetool für EMS plus Wärmepumpe, Gas-/Öl-Wärmeerzeuger	Buderus Smart Service Key und App ProWork: ❍
Weitere Module für EMS Wärmeerzeuger 3) 5)	Fremdbrennermodul BRM10, Drosselklappenmodul DM10, Gasmagnetventil GM10, Umschaltmodul UM10, Erweiterungsmodul EM100
Weitere Module für EMS Wärmeerzeuger (Einsatz abhängig von Wärmeerzeuger-Baureihe, beachten Sie die Systemvoraussetzungen des Moduls)	Fremdbrennermodul BRM10 3), Drosselklappenmodul DM10, Steuermodul VM10 3), Gasmagnetventil GM10 1) 3), Umschaltmodul UM10 3), Erweiterungsmodul EM100 3)

■ Grundausstattung, ❍ optional, – Nicht möglich

1) Wärmeanforderung 0-10 V und Sammelstörmeldung. Grundausstattung bei MC110 / iMC120, bei allen anderen EMS-Wärmeerzeugern Modul EM100 erforderlich.
2) BC400-FO: Grundausstattung, RC310: nur möglich bei Warmwasserregelung über separates Modul MM100
3) Nicht bei Wärmepumpe
4) Konstant nur in Verbindung mit fossilem Wärmeerzeuger und MM100 Modul möglich
5) Bitte Hinweise kompatible Wärmeerzeuger beachten
6) RC310 autark (nicht im EMS-Verbund mit Gas-/Ölkessel)
7) Zuordnung Wärmeerzeuger - Konnektivität (MX400) siehe Katalog Teil 4 Kapitel 3
8) Systembedieneinheit Logamatic BC400 und Funkmodul MX400 für Einzelraumregelung erforderlich.
9) Modul EM100 bei Wärmepumpe nur nutzbar für Sammelstörung, Voraussetzung: Wärmepumpenbaureihe mit Systembedieneinheit BC400

Auswahlhilfe Regelsystem zu EMS plus Kesselbaureihen

Einkesselanlagen

	Kesselregelgerät	EM100 [1) 2)]	EMS plus (RC310)	EMS plus (BC400)	R5000
Wandgeräte	Bedienteil				
GB172	BC25	x	x	–	–
GB172i.2 (K) (T50)	BC400, ACU	x	–	x	x
GB(H)172iT	BC25.2	x	x	–	–
GB182i	BC25	x	x	–	x
GB182i.2	BC400, ACU	x	–	x	x
GB192i (T)	BC30	x	x	–	x
GB192i.2 (T40S)	BC400, ACU	x	–	x	x
GBH192iT	BC30	x	x	–	–
GBH192i.2	BC400, ACU	x	–	x	–
GB272	BC30.2, ACU	x	x	–	x
U154 (K)	UBA-H3	x	x	–	–
Bodenstehende Kessel	Regelgerät				
GB125	MC110	x	x	–	x [3)]
KB195i	IMC110	x	x	–	x [3)]
Umrüstset	MC110, BRM10	x	x	–	x [3)]
GB212, KB192	MC110	x	x	–	x [3)]
KB192i.2, KB195i.2	IMC120	x	–	x	–
KB372	MC110	x	x	–	x [3)]
	R5313	–	–	–	x
KB472	MC110	x	x	–	x [3)]
	R5313	–	–	–	x
GB402	MC110	x	x	–	x [3)]
	R5313	–	–	–	x

[1)] EM100 Systemvoraussetzungen beachten. EM100 zum Betrieb Wärmeerzeuger Gas/Öl über 0-10V. Bei Regelgerät (I)MC110 / R5313 nicht erforderlich, Schnittstelle 0-10V in Grundausstattung Kessel-Regelgerät enthalten

[2)] EM100 Funktion Sammelstörung und 0-10V-Sollwertvorgabe bereits in MC110 enthalten. EM100 für Funktion modulierende Kesselkreispumpe

[3)] Logamatic MC110 mit Kesseldisplay BC30 E

Baugruppen mit EMS plus inside

Baugruppe	Bedieneinheit	EM100	EMS plus (RC310)	EMS plus (BC400)	R5000
FS/2, FS/3	BC400, RC310, SC300	–	x	x	x
WS170	RC310	–	x	–	–

Kaskadenanlagen

	Kesselregelgerät	je 1x EM100	MC400 mit RC310 (EMS plus)	FM-CM (R5000)
Wandgeräte	Bedienteil			
GB162	UBA3.x	x	x	x
GB172	BC25	x	x	–
GB172.2	BC400, ACU	x	x	x
GB182i	BC25	x	x	x
GB182i.2	BC400, ACU	x	x	x
GB192i	BC30	x	x	x
GB192i.2	BC400, ACU	x	x	x
GB272	BC30.2	x	x	x
Bodenstehende Kessel	Regelgerät			
GB125	MC110	x	–	x
KB195i	IMC110	x	–	x
GB212	MC110	x	x	x
KB192i	IMC110	x	x	x
KB192i.2, KB195i.2	IMC120	x	x	–
KB372	MC110/R5313	x	x	x
KB472	MC110/R5313	x	x	x
GB402	MC110/R5313	x	x	x

Kaskade Wand Sonderfall "speziell für Gas-Übergabestation"

	Bedienteil	je 1x EM100	MC400	FM-CM
GB172i.2	BC400	x [1)]	–	x
GB182i.2	BC400	x [1)]	–	x
GB192i.2	BC400	x [1)]	–	x
GB272	BC30.2	x [1)]	–	x

[1)] Sonderfall "Gas-Übergabestation": im Einzelfall bitte Rücksprache mit Buderus Deutschland, Abteilung TT/SDX-PBU3

System-Bedieneinheit Logamatic BC400 und Fernbedienungen

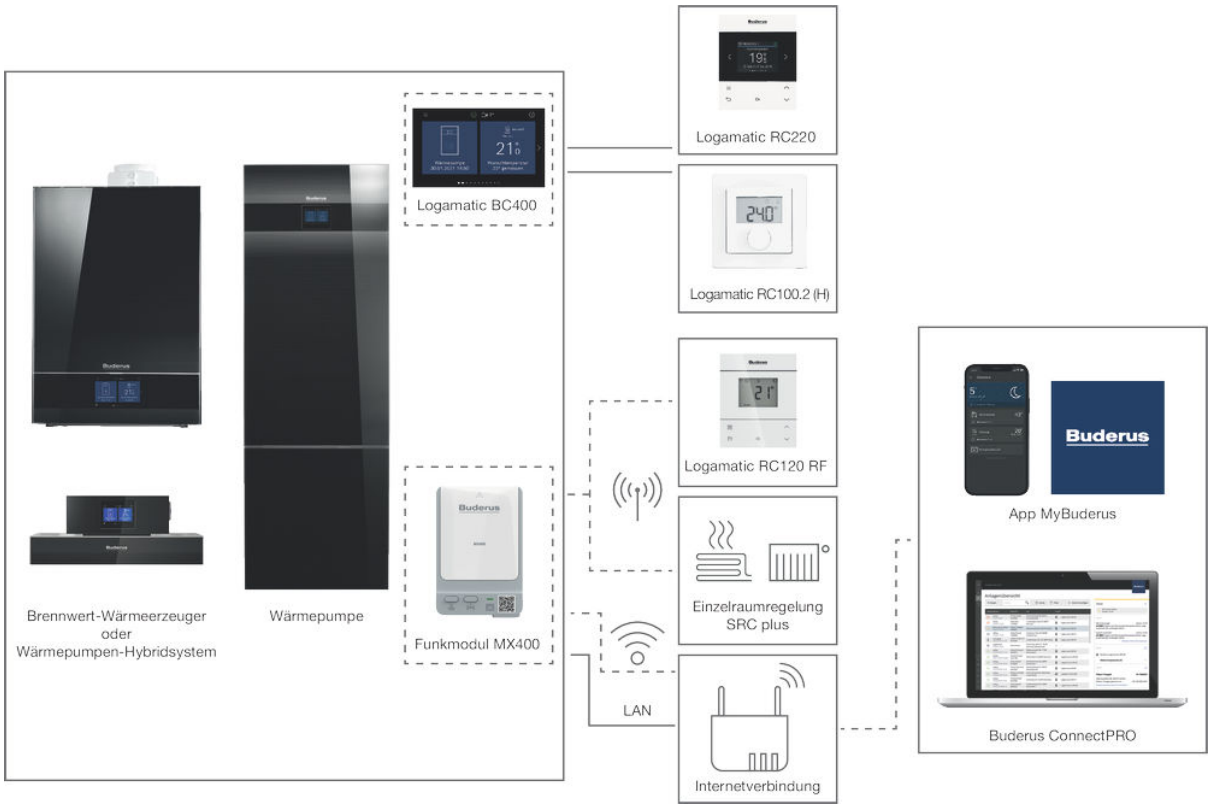

BC400	✔
RC100 (H)	✔
RC120 RF	✔
RC220	✔
MX400	✔
RC200	–
RC310	–
HMC310	–

Bezeichnung	Beschreibung	Artikelnummer	€	RG
BC400	■ System-Bedieneinheit für Wärmepumpe bzw. Brennwert-Wärmeerzeuger oder Wärmepumpen-Hybridsystem mit Regelsystem EMS plus ■ Zentrale Bedienung für Wärmeerzeuger sowie Heiz-/Kühlkreis(e), Warmwasser, Solar, Lüftung sowie bei Brennwertgerät zusätzlich Frischwasserstation und alternativer Wärmeerzeuger ■ Hinterleuchtetes Farb-Volltouchdisplay, Displaygröße 5 Zoll, Bedienung touchen,swipen, scrollen ■ Integriert im Wärmeerzeuger ■ Grundfunktion modular erweiterbar	Im Lieferumfang des Wärmeerzeugers enthalten		
MX400	■ LAN- und Funkmodul für geeignete Wärmeerzeuger-Baureihen ■ LAN und WLAN Kommunikation für die App MyBuderus (Betreiber) und Webportal Buderus ConnectPRO (Fachkunde) ■ Funkkommunikation wahlweise zur Einzelraumregelung SRC plus oder zur drahtlosen Verbindung einer Funkfernbedienung Logamatic RC120 RF, nur mit Logamatic BC400	7738113982	309,—	
LAN- und Funkmodul-Set MX400	■ Für geeignete Wärmeerzeuger als Zubehör	7739624397	391,—	
RC220	■ Kabelgebundene System-Fernbedienung für Logamatic BC400 ■ Einstellung Zeitprogramme, Sollwerte, Betriebsarten auto/manuell/boost/abwesend/urlaub/aus, Raumsollwert dauerhaft oder bis nächster Schaltpunkt, Sommer-/Winter-Umschaltung, Extra-Warmwasser (1x Ladung) ■ Für bis zu 2 Heizkreise, Warmwasser, Solar, zentrale Wohnungslüftung, nur Wärmepumpe: Pool ■ Anzeige aktuelle/eingestellte Raumtemperatur, Energieverbrauch, Solarsensoren, Solarertrag, Störung ■ Urlaubsprogramm ■ Automatische Umschaltung Heizen/Kühlen (reversible Wärmepumpe) sowie Anzeige Luftfeuchte und Taupunktüberwachung ■ Farbdisplay mit Hintergrundbeleuchtung ■ Kompatibel zu App MyBuderus und Portal Buderus ConnectPRO ■ Max. 4x je Anlage (ab 3x RC220 oder bei Kabellängen >100m ist ein BUS-Verstärkermodul MA100 erforderlich)	7738112948	185,—	RE01

Unverbindliche Preisempfehlung. Nicht für den Endverbraucher bestimmt, lediglich Berechnungsgrundlage. Ohne die gesetzliche Mehrwertsteuer.

Bezeichnung	Beschreibung	Artikelnummer	€	RG
RC120 RF	■ Funkfernbedienung für Logamatic BC400, Funkmodul MX400 im Gerät erforderlich ■ Einstellung Raumsollwert, Betriebsart Heizkreis (auto/manuell/boost/abwesend/aus) sowie Extra-Warmwasser (1x Ladung) ■ Automatische Umschaltung Heizen/Kühlen (reversible Wärmepumpe) sowie Anzeige Luftfeuchte und Taupunktüberwachung ■ Max. 1x je Anlage ■ Kompatibel zu App MyBuderus und Portal Buderus ConnectPRO ■ Wandmontage oder Tischaufstellung, inkl. Batterien	7738112945	163,—	
RC100.2	■ Fernbedienung für Raumtemperaturaufschaltung und vorübergehende Raumsollwertänderung ■ Kombinierbar mit System-Bedieneinheit BC400, RC310, HMC310 ■ Erforderlich bei Kühlung ohne Taupunktüberwachung (Installation WLW196i IR/AR, WLW186i AR, WLW176i AR, WLW166i, WSW196i.2) oder bei Installation ohne Pufferspeicher (im Referenzraum installieren). Alternativ RC220 oder RC120 RF einsetzbar.	7738112964	125,—	RE01
RC100.2 H	■ Fernbedienung mit Feuchtefühler für Raumtemperaturaufschaltung und vorübergehende Raumsollwertänderung ■ Erforderlich bei Kühlung mit Taupunktüberwachung mit reversibler Wärmepumpe, z.B. Logatherm WLW196i IR/AR, WLW186i AR, WLW176i AR, WLW166i, WSW196i.2 (nicht einsetzbar bei dynamischer Kühlung). Alternativ RC220 oder RC120 RF einsetzbar. ■ Basis Fernbedienung für Logavent HRV156 K, HRV176 K (BS) ■ Integrierter Feuchtefühler zur automatischen Bedarfslüftung ■ Bis zu 4 RC100.2 H in einer Anlage und in Kombination mit HMC310/BC400-HP/VC310 möglich	7738112973	163,—	

Je Heizkreis kann max. 1 Fernbedienung oder das Einzelraumregelsystem SRC plus installiert werden.
Logamatic BC400, RC220, RC120 RF nicht kombinierbar mit Bedieneinheit Logamatic RC310, HMC310, VC310, RC200. Bei Nutzung RC220 für 2 Heizkreise ist der Raumtemperaturfühler sowie der Feuchtesensor des RC220 nur für den ersten der beiden Heizkreise einsetzbar.

Unverbindliche Preisempfehlung. Nicht für den Endverbraucher bestimmt, lediglich Berechnungsgrundlage. Ohne die gesetzliche Mehrwertsteuer.

Produktbeschreibung

- System-Bedieneinheit Logamatic BC400 für Wärmepumpe bzw. für Brennwert-Wärmeerzeuger oder Wärmepumpen-Hybridsystem mit Regelsystem EMS plus
- Zentrale Bedienung für Wärmeerzeuger sowie Heiz-/Kühlkreis(e), Warmwasser, Solar, Lüftung sowie bei Brennwertgerät zusätzlich Frischwasserstation und alternativer Wärmeerzeuger
- Hinterleuchtetes Farb-Volltouchdisplay, Displaygröße 5 Zoll, Bedienung touchen, swipen, scrollen analog Smartphone
- Grafische Systemübersicht und Detailansichten mit allen wesentlichen Betriebswerten
- Navigation über große Kacheln, Menü übersichtlich unterteilt in vereinfachte und Expertenansicht
- Die System-Bedieneinheit Logamatic BC400 ist fest integriert in die Gerätefront und kann nicht im Wohnraum installiert werden (Zubehör Fernbedienung erforderlich)
- Buderus Smart Service Key als Diagnose-Schnittstelle in Verbindung mit App Buderus ProWork

Heizkreisregelung

- Ein Heizkreis in Grundausstattung (am Installationsmodul HC100 bzw. Geräteelektronik Gas-Wandgerät), bei reversibler Wärmepumpe automatisches Umschalten Heizen/Kühlen (abhängig von Gerätebaureihe und Zusatzausstattung PKS)
- Zur Erweiterung mit Heizkreis 1 mit Mischer bzw. Heizkreis 2-4 je ein Heizkreismodul MM100 erforderlich
- Raum- oder außentemperaturgeführter Betrieb
- Estrich-Trocknungsprogramm
- Freie Namensvergabe für Heizkreise

Warmwasserbereitung

- Bedienung der geräteinternen realisierten Warmwasserfunktion. Bei BC400-FO (fossil) alternativ Frischwasserstation (Modul MS100), Warmwasser II (Ladempumpe) über Modul MM100 oder Warmwasser-Ladesystem (SM200 Adr. 7) bzw. Beladung Pufferspeicher für Wohnungsstation (SM200 Adr. 6).
- Einstellbare Temperaturniveaus Komfort/ Eco/Eco+ (Wärmepumpe) bzw. Komfort / Reduziert / Extra-Warmwasser (Fossil)
- Eigenes Zeitprogramm Warmwasser und Zirkulation oder Zeitprogramm „nach Heizkreisen“
- Extra-Warmwasser (Warmwasser-Einmal-Ladung)
- Tägliche Aufheizung
- Wärmepumpe: Zuheizer (Heizstab) abhängig Gerätebauart und -ausstattung konfigurierbar (z.B. bei WSW186/196i.2 Heizstab 9 kW integriert)
- Detailbeschreibung Warmwasser: siehe Beschreibung der Wärmepumpe

Regelung der Solaranlage

- Für eine solare Warmwasserbereitung in Verbindung mit dem Solarmodul SM100
- Für die solare Heizungsunterstützung und weitere solare Anlagensysteme in Verbindung mit Solarmodul SM200
- Grafische Darstellung Hydraulikschema und solare Betriebszustände

Regelung alternativer Wärmeerzeuger

- Im Systemverbund mit Modul AM200. Alternativ autarke Regelung alternativer Wärmeerzeuger über Logamatic RC310.
- Anzeige solarer Ertrag in kWh
- Optimierte Ausnutzung Solarertrag bei Warmwasser. Alternativ autarke Regelung einer Solaranlage mit Modul SM100/SM200 und Solar-Autarkregler SC300

Systemeinbindung der Wohnungslüftung

- Bedienung der Wohnungslüftung Logavent HRV156 K / HRV176 im Systemverbund mit der Wärmepumpe - alternativ: autarke Regelung einer Wohnungslüftung mit Logamatic VC310
- Grafische Systemübersicht Lüftung

Regelung Wärmepumpen-Hybridsystem

- Regelung/Bedienung eines konventionellen modulierenden Brennwertgeräts oder -kessels im Systemverbund mit einer Wärmepumpe

Weitere Funktionen und Merkmale

- Info-Funktion für den Betreiber zur Klartextanzeige aktueller Daten wie Betriebszeiten und Temperaturwerte
- Energieverbrauchs- und Effizienzanzeige gemäß Bundesförderung für effiziente Gebäude (BEG)
- Wärmepumpe: Serienmäßig integrierte SG Ready Schnittstelle
- In Kombination mit dem Buderus Energiemanager MyEnergyMaster und einem PV System kostenoptimierter Betrieb des Wärmepumpensystems durch thermische Pufferung des Eigenstroms in Warmwasserspeicher und Heizungspuffer
- Inbetriebnahme-Assistent mit automatischer Systemanalyse zur geführten Inbetriebnahme der Anlage
- Experten-Ansicht Auswahl vereinfachte oder erweiterte Parmateransicht in komplexen Untermenüs
- Grafisch einstellbare Heizkennlinie mit zusätzlichem Komfort Stützpunkt für die Übergangszeit
- Umfangreiche Diagnosefunktionen für den Service: Funktionstest aller Komponenten, Anzeige aller aktuellen Monitordaten, Klartext-Störungsanzeige, Konfigurierbare Wartungsmeldung mit Namensanzeige der Fachfirma)
- Bei Wärmepumpe zusätzlich: Speichern/ Wiederherstellen anlagenspezifischer Installateurseinstellungen
- Demobetrieb z.B. für Geräteaufstellung in Verkaufsraum

Fernbedienung Logamatic RC220 / RC120 RF / RC100 / RC100 H

- Zur Bedienung vom Wohnraum aus kann eine Fernbedienung je Heizkreis ergänzt werden:
  - Kabelgebundene System-Fernbedienung Logamatic RC220
  - Funk-Fernbedienung Logamatic RC120RF
  - Logamatic RC100
- Alternativ oder ergänzend als Fernbedienung für den/die Endkunden nutzbar ist die App „MyBuderus“

LAN- und Funkmodul MX400

- WLAN oder LAN-Kommunikation mit der App MyBuderus und für die Aufschaltung der Heizungsanlage auf das Fachkundenportal Buderus ConnectPRO.
- Schnittstelle per WLAN (2,4 GHz) alternativ kabelgebunden LAN zwischen der Heizungsanlage und einem Netzwerk (Internetzugang über Router erforderlich).
- Funk-Kommunikation zur Einzelraumregelung SRC plus oder zur drahtlosen Verbindung einer Funkfernbedienung Logamatic RC120 RF (Voraussetzung System-Bedieneinheit Logamatic BC400, Funkfernbedienung max. nur einmal pro Anlage möglich).
- Einbindung in Softwarelösungen wie App MyBuderus und Webportal ConnectPRO und MyEnergyMaster (Buderus Energiemanager).
- EEBUS Kommunikation nach BEG§14a EnWG

Digitalschaltuhr

- Programmierbare Digitalschaltuhr für Tages und Wochenprogramm
- Je 1 frei einstellbares Eigenprogramm für jeden Heizkreis, Warmwasser sowie Zirkulation und den Heizstab der Wärmepumpe. Bei Gas-Wand wahlweise 2 freie Zeitprogramme je Heizkreis.
- Graphisch bedienbares Zeitprogramm
- Kopierfunktion Zeitprogramm
- Abwesendfunktion: reduzierte Raum- und Warmwassertemperatur (auf Tastendruck beim Gebäude verlassen bzw. Rückkehr)
- Urlaub: 8 Perioden vorprogrammierbar

Optionales Zubehör

- Funktionsmodule und Fernbedienungen des Regelsystems EMS plus (siehe Verkaufsunterlagen)

Systemvoraussetzungen

- Zur Nutzung von Konnektivitätsanwendungen ist WLAN- oder LAN-Empfang am Installationsort des Wärmeerzeugers erforderlich
- BC400 und MX400 sind nur in geeignete Baureihen installierbar. Eine Nachrüstung in andere/ältere Baureihen ist nicht möglich. BC400 ist nicht kompatibel mit RC310/ HMC310.
- Die Fernbedienungen RC120 RF und RC220 sind nur in Verbindung mit System-Bedieneinheit Logamatic BC400 einsetzbar



Technische Daten	Logamatic BC400	Logamatic RC120RF (max. 1x je Anlage)	Logamatic RC220
Abmessungen H x B x T	–	116 x 95 x 32 mm	116 x 95 x 21 mm
Display	Kapazitives hinterleuchtetes Farb-Volltouchdisplay, Auflösung 800x480 Pixel, 5 Zoll	Monochrom-Display, 2,5 Zoll	Farb-Display 2,5 Zoll
Spannungsversorgung	Vom Wärmeerzeuger	2 Batterien AAA, Betriebszeit ca. 2 Jahre	EMS-BUS (kabelgebunden)
Kommunikation / BUS-Protokoll	Regelsystem: EMS 2.0, zur Außeneinheit Wärmepumpe: CAN	EMS 2.0	EMS 2.0
Funkprotokoll	–	868 MHz, MX400 erforderlich, Funkreichweite analog Bosch Smart Home	–
Schutzart	IP20	IP20	IP20
EU-Richtlinie für Energieeffizienz:			
Beitrag des Temperaturreglers zur jahreszeitbedingten Raumheizungs-Energieeffizienz (%)	+2% (Klasse II) mit Fernbedienung im Wohnraum: +4% (Klasse VI)	mit System-Bedieneinheit BC400: +4% (Klasse VI)	mit System-Bedieneinheit BC400: +4% (Klasse VI)

Technische Daten MX400: siehe Katalog Teil 4, Kapitel 3

System-Einzelraumregelung SRC plus

BC400 ✔
RC310 –
HMC310 –

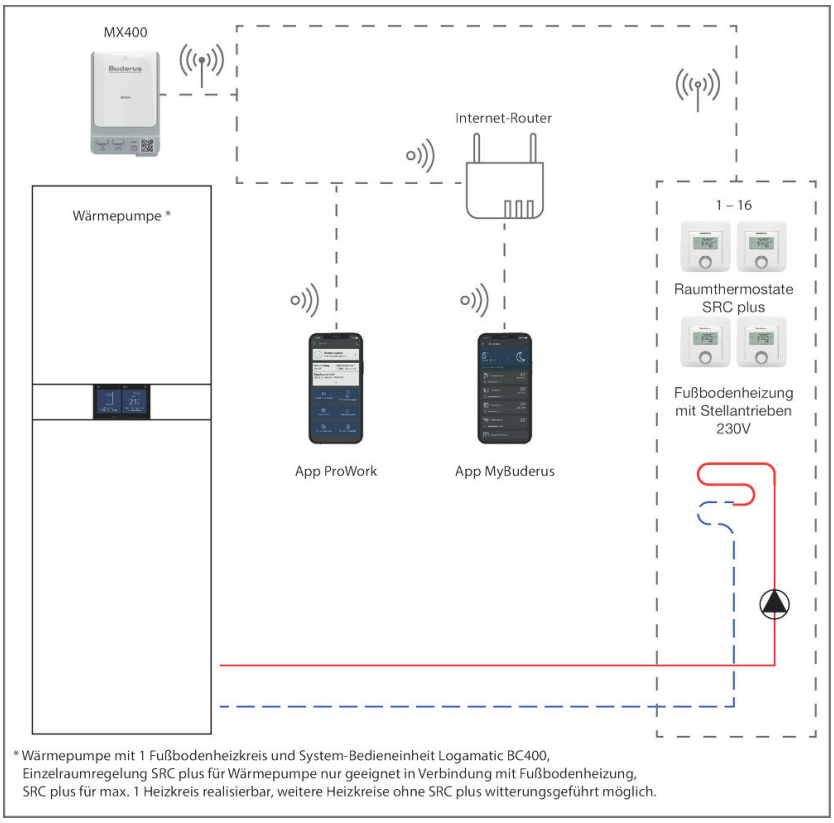

* Wärmepumpe mit 1 Fußbodenheizkreis und System-Bedieneinheit Logamatic BC400, Einzelraumregelung SRC plus für Wärmepumpe nur geeignet in Verbindung mit Fußbodenheizung, SRC plus für max. 1 Heizkreis realisierbar, weitere Heizkreise ohne SRC plus witterungsgeführt möglich.

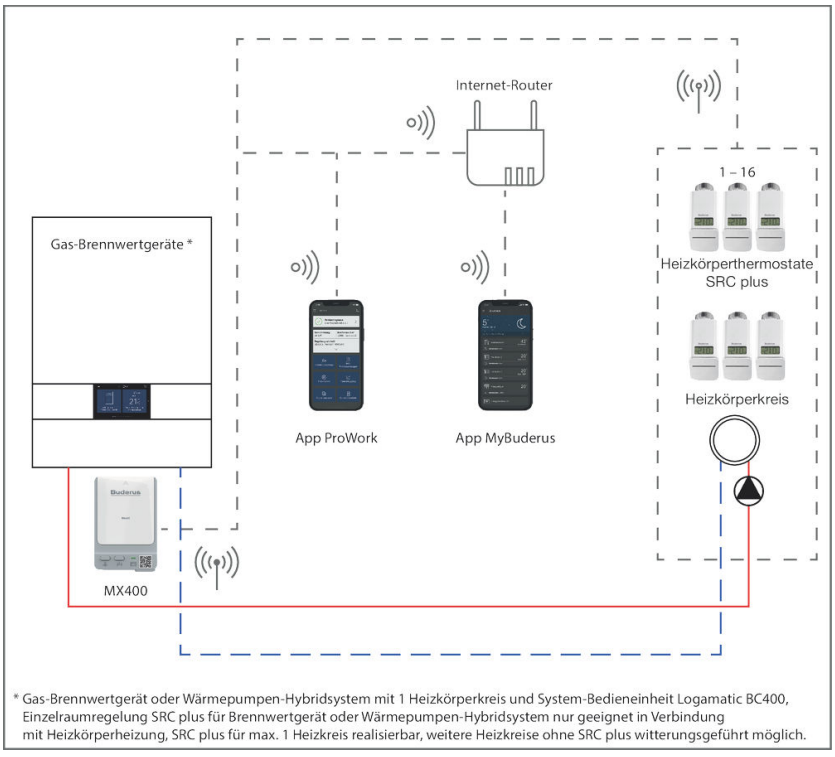

* Gas-Brennwertgerät oder Wärmepumpen-Hybridsystem mit 1 Heizkörperkreis und System-Bedieneinheit Logamatic BC400, Einzelraumregelung SRC plus für Brennwertgerät oder Wärmepumpen-Hybridsystem nur geeignet in Verbindung mit Heizkörperheizung, SRC plus für max. 1 Heizkreis realisierbar, weitere Heizkreise ohne SRC plus witterungsgeführt möglich.

Bezeichnung	Beschreibung	Artikelnummer	€	RG
Logamatic BC400	System-Bedieneinheit für Wärmepumpe mit Regelsystem EMS plus	Im Lieferumfang Wärmeerzeuger enthalten		
MX400	■ LAN- und Funkmodul für geeignete Wärmeerzeuger-Baureihen ■ LAN und WLAN Kommunikation für die App MyBuderus (Betreiber) und Webportal Buderus ConnectPRO (Fachkunde) ■ Funkkommunikation wahlweise zur Einzelraumregelung SRC plus oder zur drahtlosen Verbindung einer Funkfernbedienung Logamatic RC120 RF, nur mit Logamatic BC400	7738113982	309,—	RE01
LAN- und Funkmodul-Set MX400	■ Für geeignete Wärmeerzeuger als Zubehör	7739624397	391,—	
Logafloor Stellantrieb	■ Für Logafloor-Verteiler, M 30 x 1,5 mm ■ 230 V, stromlos geschlossen, IP54	7738320786	siehe Shop	LFB8
Logafloor Klemmleiste	■ Für den Anschluss von bis zu 8 Raumthermostaten mit max. 16 Stellantrieben 230 V ■ Mit Pumpenlogik (bei geschlossenen Stellmotoren schaltet eine angeschlossene Pumpe aus)	7738320787	siehe Shop	
Buderus Heizkörper-Thermostat THK	■ Digitaler Funk-Heizkörper-Thermostat für Buderus Einzelraumregelung SRC plus ■ Individuelle Raumtemperatur und Zeitsteuerung für Buderus Gas-Brennwertgeräte mit BC400 und MX400 über Funkkommunikation 868 MHz. ■ Bedienung über App MyBuderus ■ Anschluss M30 x 1,5 mm, Inkl. Adapter für verschiedene Heizkörperventile ■ Geführte Inbetriebnahme über App ProWork ■ Batterien: 2x LR6/AA mit 2 Jahren Lebensdauer (im Lieferumfang) ■ 4er Set Artikelnummer 7739624402	7738112376	59,—	KN01
Raumthermostat B-THIW230	■ Digitaler Raumthermostat 230V für die Fußbodenheizung in Verbindung mit Einzelraumregelung SRC plus ■ Individuelle Raumtemperatur und Zeitsteuerung für Buderus Wärmepumpe mit BC400 und MX400 über Funkkommunikation 868 MHz ■ Mehreren Stellantriebe können einem Thermostat zugeordnet werden ■ Bedienung über App MyBuderus ■ Geführte Inbetriebnahme über App ProWork und QR-Code ■ Kann als Unterputzkomponente ins bestehende Schalterprogramm mit 55 mm Rahmengröße integriert werden ■ Raumthermostat mit Schaltausgang, steuert kabelgebunden 230V Stellantriebe ■ 4er Set Artikelnummer 7739624401	7738113966	100,—	
Repeater SRC plus	■ Funk-Repeater für 230V Steckdose zur Vergrößerung der Funkreichweite	7738113981	76,—	

Je Heizkreis kann max. 1 Fernbedienung oder das Einzelraumregelsystem SRC plus installiert werden.

Unverbindliche Preisempfehlung. Nicht für den Endverbraucher bestimmt, lediglich Berechnungsgrundlage. Ohne die gesetzliche Mehrwertsteuer.

Produktbeschreibung

SRC plus ist die intelligente System-Einzelraumregelung für Buderus Wärmepumpen bzw. Brennwert-Wärmeerzeuger. In Verbindung mit der System-Bedieneinheit Logamatic BC400 (Regelsystem EMS plus) perfektioniert SRC plus das Zusammenspiel von Wärmeerzeuger und Wärmeverteilung. Die mit dem Wärmeerzeuger intelligent verknüpfte Einzelraumregelung gilt als effektive und kostengünstige Möglichkeit zur Energiekosten-Einsparung bei vollem Komfort. Die Integration der System-Einzelraumregelung in den Wärmeerzeuger zu einem EMS System ergibt zahlreiche Systemvorteile.

Systemvorteile SRC plus allgemein

- Adaptive Heizkurve: regelt bedarfsgerecht nicht nur die Raumtemperatur, sondern selbstlernend auch die Systemtemperatur des Wärmeerzeugers, sowohl beim Heizen als auch Kühlen. Manuelles Einstellen und und nachträgliches Anpassen der Heizkennlinie zur Effizienzverbesserung entfällt komplett.
- Effizienzsteigerung Gesamtsystem bei Wärmepumpe durch Reduzierung mittlere Vorlauftemperatur. Effizienzsteigerung bei Brennwertgerät durch Reduzierung mittlere Rücklauftemperatur, komplett ohne Komfortverlust, sowie durch automatisierten hydraulischen Abgleich.
- Einfache Inbetriebnahme der System-Einzelraumregelung ohne Internetverbindung mit App ProWork, QRCode und lokaler WiFi Verbindung zu MX400 (Appfunktion „Einzelraumregelung “ lizenzfrei nutzbar, kein Abo und kein Buderus Smart Service Key zur Inbetriebnahme SRC plus erforderlich).
- Temperatur und Zeitprogramm: individuelle, separate Einstellung je Raum spart Energie ganz ohne Komfortverlust.
- Energieverbrauchsanzeige aktuelles Jahr und 2 Vorjahre - enthalten in BC400 sowie App MyBuderus
- Hohe Ausfallsicherheit: Weiterbetrieb der Einzelraumregelung auch bei vorübergehendem Ausfall der Internetverbindung

Einzelbeschreibung SRC plus für Wärmepumpe mit Fußbodenheizung

- Intelligenter Regelalgorithmus für SRC plus enthalten in Wärmepumpen mit System-Bedieneinheit Logamatic BC400 und Funkmodul MX400.
- Max. möglich für 1 Fußbodenheizkreis gemischt oder ungemischt, bis zu 16 Raumthermostaten.
- Automatische Optimierung der Wärmepumpen-Vorlauftemperatur für besonders stromsparenden Betrieb der Wärmepumpe.
- Funkkommunikation 868 MHz zum Wärmeerzeuger (MX400), kein Kabel vom Raumthermostat zum Wärmeerzeuger notwendig, nur 230 V Kabel von Raumthermostat zu Stellantrieb.
- Kühlung im Systemverbund. Vereinfachter Kühlsystemaufbau mit weniger zusätzlichen Komponenten Stromsparend: Wärmepumpe kühlt nur bei Kühlbedarf am Raumsensor. Automatisches Umschalten Heizen / Kühlen / Aus, Kühlfunktion raumweise deaktivierbar (z.B. Bad). Separate Zeitprogramme für Heizen und Kühlen.
- Bedienung der Einzelraumregelung sowie der Gesamtanlage mit Warmwasser, Solar, Lüftung über App MyBuderus.
- Systemvoraussetzungen: Wärmepumpe mit 1 Fußbodenheizkreis (weitere Heizkreise ohne SRC plus witterungsgeführt möglich), System-Bedieneinheit Logamatic BC400 ab Version NF47.07 (>10/2022), Funkmodul MX400. Eine mit SRC plus ausgestattete Anlage darf nicht mit einer Funkfernbedienung RC120 RF kombiniert werden. Ein mit Einzelraumregelung ausgestatteter Heizkreis kann nicht mit einer Fernbedienung kombiniert werden.
- Andere Heizkreise und Warmwasser etc. können aber trotzdem eine Fernbedienung sinnvoll machen, z. B. RC220 (optional)

Einzelbeschreibung SRC plus für Brennwertgerät oder Wärmepumpen-Hybridsystem mit Heizkörpern

- Intelligenter Regelalgorithmus für SRC plus enthalten in Brennwertgeräten mit System-Bedieneinheit Logamatic BC400 und Funkmodul MX400.
- Max. möglich für 1 Heizkörperheizkreis gemischt oder ungemischt mit bis zu 16 Heizkörperthermostaten.
- Automatische Optimierung der Systemrücklauftemperatur für besonders effizienten Betrieb des Brennwertgeräts.
- Hydraulischer Abgleich: automatisierter, dauerhafter, thermischer hydraulischer Abgleich über Heizkörper-Thermostate - ersetzt nicht den hydraulischen Abgleich nach Verfahren B (gemäß aktueller Festlegung BAFA).
- Funkkommunikation 868 MHz zum Wärmeerzeuger (MX400), kein Kabel vom Raumthermostat zum Wärmeerzeuger notwendig.
- Bedienung der Einzelraumregelung sowie der Gesamtanlage mit Warmwasser, Solar, Lüftung über App MyBuderus.
- Wärmepumpen-Hybridsysteme erweiterbar mit System-Einzelraumregelung, jedoch manuelle Kennlinieneinstellung erforderlich. Empfehlung bei Kombination 1 Heizkörper- und 1 Fußbodenkreis: SRC plus am Heizkörperkreis senkt im Tagesmittel die Systemtemperatur deutlich.
- Systemvoraussetzungen: Gas-Brennwertgerät oder Wärmepumpen-Hybridsystem mit 1 Heizkörperkreis (weitere Heizkreise ohne SRC plus witterungsgeführt möglich), System-Bedieneinheit Logamatic BC400 ab Version NF49.04 (>01/2023), Funkmodul M4300. Eine mit SRC plus ausgestattete Anlage darf nicht mit einer Funkfernbedienung RC120 RF kombiniert werden. Ein mit Einzelraumregelung ausgestatteter Heizkreis kann nicht mit einer Fernbedienung kombiniert werden.

SRC plus Funktionen	Wärmepumpe	Wärmepumpen -Hybridsystem	Gas-Brenn-wertgerät	Brennwert-kessel	Smart Home (zum Vergleich)
Inbetriebnahme ohne Internet	✓	✓	✓	✓	–
Temperatur- und Zeitprogramm individuell je Raum [3]	✓	✓	✓	✓	✓
Energieverbrauchsanzeige	✓	✓	✓	✓	–
1 Fußbodenkreis	✓[4]	–	–	–	✓
1 Heizkörperkreis	–	✓	✓[2]	✓[2]	✓
Adaptive Heizkennlinie, selbstlernend	✓	–[1]	✓	✓	–
Automatischer hydraulischer Abgleich Heizkörper [5]	–	✓	✓	✓	–

[1] Wärmepumpen-Hybridsysteme erweiterbar mit System-Einzelraumregelung, jedoch manuelle Kennlinieneinstellung erforderlich (Funktion Adaptive Heizkennlinie für Hybridsysteme in Vorbereitung)
[2] Empfehlung bei Kombination 1 Heizkörper- und 1 Fußbodenkreis: SRC plus am Heizkörperkreis (senkt im Tagesmittel die Systemtemperatur deutlicher, als SRC plus am Fußbodenkreis)
[3] Ein mit Einzelraumregelung ausgestatteter Heizkreis kann nicht mit einer Fernbedienung RC220, RC120 RF oder RC100 kombiniert werden.

System-Bedieneinheit Logamatic RC310

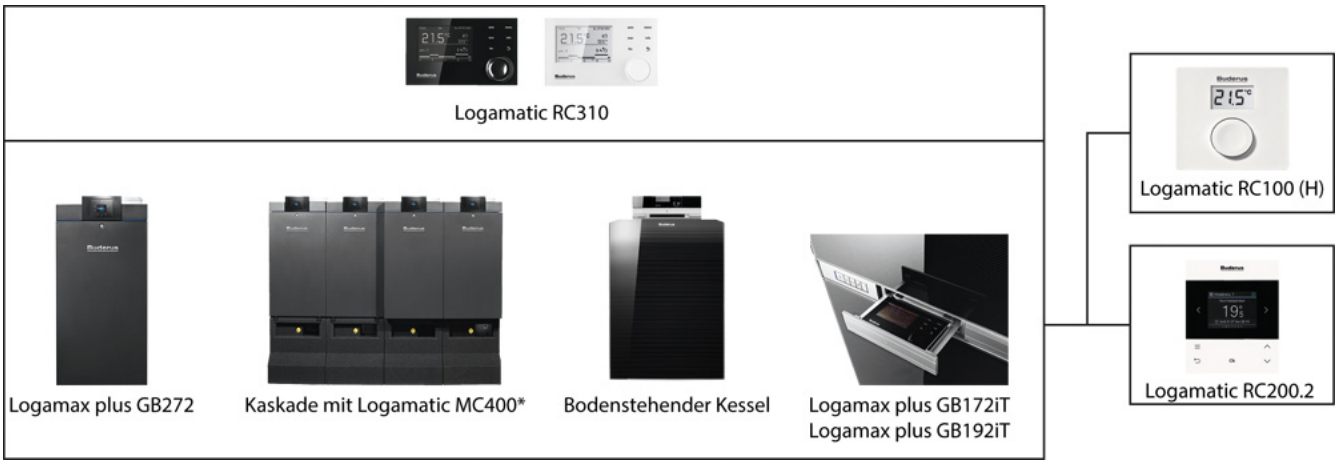

Bezeichnung	Beschreibung		Artikelnummer	€	RG
RC310	■ System-Bedieneinheit für witterungs- oder raumtemperaturgeführten Betrieb (inkl. Außenfühler) ■ Zentrale Bedienung EMS-Wärmeerzeuger ■ Modulare Erweiterung im Systemverbund (EMS-BUS) mit: Heizkreis(en), Warmwasser, Solar (Warmwasser/ Heizungsunterstützung), alternativem Wärmeerzeuger, Frischwasserstation, zentrale Wohnungslüftung (HRV156 K, HRV176) ■ Alternativ auch zur autarken Bedienung von Wohnungsstation oder alternativem Wärmeerzeuger ■ Touchsensitive Tasten ■ Energie- und Effizienzanzeige gemäß Bundesförderung für effiziente Gebäude (BEG) ■ Lieferumfang: Logamatic RC310 inkl. Wandmontage-Set und Außenfühler	Weiß	7738114095	554,—	RE01
		Schwarz	7738114097	554,—	

[1] Hinweis: In Paketen richtet sich die ausgelieferte Farbvariante des RC310 nach der Gerätefarbe. Bitte beachten sie die Hinweise beim Gerät. Wir empfehlen, die Farbauswahl RC310 mit dem Endkunden abzustimmen. Liegen keine Infos zum Montageort und keine Vorgaben des Endkunden zur RC310 Farbe vor, so empfehlen wir die einfache Auswahl der RC310-Farbe anhand der Farbe des Kesselregler-Displays (z.B. MC110-Display = schwarz, MC10-Display = weiß, BC10/BC25-Display = weiß, BC30-Display = schwarz oder weiß).

Unverbindliche Preisempfehlung. Nicht für den Endverbraucher bestimmt, lediglich Berechnungsgrundlage. Ohne die gesetzliche Mehrwertsteuer.

Produktbeschreibung Logamatic RC310

- System-Bedieneinheit für das Regelsystem Logamatic EMS plus und alle mit RC310 geeigneten Wärmeerzeugern (siehe "Auswahlhilfe Regelsystem zu EMS plus Kesselbaureihen", Seite 1004)
- Zentrale Bedienung der Funktionen von Kessel, Heizkreis, Warmwasser, Solar und alternativem Wärmeerzeuger
- Im Systemverbund mit einem EMS-Wärmeerzeuger Gas/Öl integrierte Bedienung für Etagenstation, Frischwasserstation, Lüftung
- Einfache Bedienung und Inbetriebnahme durch großes, grafikfähiges und hinterleuchtetes Display
- Energie- und Effizienzanzeige gemäß Bundesförderung für effiziente Gebäude (BEG)
- Grundeinstellung der kessel- bzw. geräteinternen Parameter für Heiz- und Warmwasserbetrieb

Heizkreisregelung

- Betriebsarten-Wahltasten AUTOMATIK (nach Zeitschaltuhr) und MANUELL
- 2 frei einstellbare Zeitprogramme je Heizkreis
- Einfache Raumtemperaturprogrammierung Tag/Nacht, alternativ frei einstellbares Temperaturprofil
- Raumtemperaturgeführte Leistungsregelung oder Vorlauftemperaturregelung oder
- Außentemperatur- / witterungsgeführte Vorlauftemperaturregelung (Außenfühler erforderlich) oder konstante Kennlinie (MM100)
- Bedienung von einem Heizkreis ohne Mischer (Grundausstattung Wärmeerzeuger) bzw. für insgesamt bis zu 4 Heizkreise mit oder ohne Mischer (in Verbindung mit jeweils einem Heizkreismodul MM100)
- Estrich-Trocknungsprogramm

Regelung der Warmwasserbereitung/ Ladesystem

- Ausführung über 3-Wege-Ventil oder Speicherladepumpe oder Frischwasserstation oder als Ladesystem (Modul SM200 Adr. 6 oder 7)
- Eigenes Zeitprogramm Warmwasser und Zirkulation oder Zeitprogramm „nach Heizkreisen“
- Warmwasser-Einmal-Ladung
- Thermische Desinfektion
- 2. Warmwasserspeicher (separates Modul MM100 erforderlich)

Regelung der Solaranlage

- Für eine solare Warmwasserbereitung in Verbindung mit dem Solarmodul SM100
- Für die solare Heizungsunterstützung und weitere solare Anlagensysteme in Verbindung mit Solarmodul SM200
- Grafische Darstellung Hydraulikschema und solare Betriebszustände
- Anzeige solarer Ertrag in kWh
- Optimierte Ausnutzung Solarertrag bei Warmwasser. Alternativ autarke Regelung einer Solaranlage mit Modul SM100/SM200 und Solar-Autarkregler SC300

Regelung alternativer Wärmeerzeuger

- Im Systemverbund oder autark in Verbindung mit Modul AM200

Regelung der Wohnungsstation

- Parametrierung der autark geregelten Wohnungsstation
- Bedienung von Heiz- und Warmwasserbetrieb im Wohnraum

Regelung der Wohnungslüftung

- Bedienung der Wohnungslüftung Logavent HRV im Systemverbund mit konventionellem Wärmeerzeuger - alternativ: autarke Regelung einer Wohnungslüftung mit Logamatic VC310

Regelung Wärmepumpen-Hybridsystem

- Regelung/Bedienung eines konventionellen modulierenden Brennwertgeräts oder Kessels im Systemverbund mit einer Wärmepumpe (z.B. Logano plus KBH192i, GBH212)

Regelung von EMS Mehrkesselanlagen

- Kaskadenmodul MC400
- Einbindung von bis zu 4 EMS-Gas-Wärmeerzeugern (nicht geeignet für Öl-Wärmeerzeuger bzw. Wärmepumpen)
- Serielle oder parallele Betriebsweise

Digitalschaltuhr

- Programmierbare Digitalschaltuhr für Tages- und Wochenprogramm
- 2 frei einstellbare Eigenprogramme für jeden Heizkreis, je ein Zeitprogramm für Warmwasser sowie Zirkulation
- Graphisch dargestelltes Zeitprogramm
- Freie Namensvergabe für Heizkreise, Zeitprogramme und Warmwasserspeicher
- 5 Urlaubsperioden vorprogrammierbar

Weitere Funktionen und Merkmale

- Beleuchtetes graphikfähiges LCD-Display
- Graphische Anzeige der Außentemperatur der letzten 2 Tage ("Wetterstation")
- Konfigurationsassistent: Einfache automatische Erkennung der angeschlossenen Komponenten mit Konfigurationsvorschlag.
- Umfangreiche Diagnosefunktionen (Funktionstest, Anzeige aller Monitordaten, Klartext-Störungsanzeige, Konfigurierbare Wartungsmeldung mit Namensanzeige der Fachfirma)
- Tastensperre
- Info-Taste für Klartextanzeige aktueller Soll- und Istwerte sowie Direkt-Hilfe bei Menünavigation und Parametrierung, bei Baureihe GB192i: Anzeige Gas- und Stromverbrauch getrennt für Heizung und Warmwasser
- Favoritentaste für 5 Favoriten
- Betriebsstunden-Zähler

Montage

- Am Wärmeerzeuger oder über mitgelieferten Wandhalter und EMS Bussystem (2-Drahtbus) im Wohnraum
- Weitere Planungshinweise zu Hydraulik, Verdrahtung etc. finden Sie in der Planungsunterlage EMS plus

Lieferumfang

- Bedieneinheit Logamatic RC310 mit integriertem Raumtemperaturfühler inkl. Außenfühler
- Wandhalter, Montagematerial
- Technische Unterlagen

Optionales Zubehör

- Bedieneinheit RC200 oder RC100 als Fernbedienung
- Heizkreismodul MM100, Solarmodul SM100/SM200, SM200 zur Regelung Pufferbeladung/Speicherladesystem/ Umladesystem, Modul Alternativer Wärmeerzeuger AM200 sowie Kaskadenmodul MC400
- Buderus Smart Service Key als Diagnose-Werkzeug vor Ort
- Kesselmodule BRM10, UM10, EM100, GM10, DM10

Technische Daten	RC310 schwarz/weiß
Abmessungen B/H/T (mm)	150/90/25
Nennstrom - ohne Beleuchtung (mA)	9
BUS-Schnittstelle	EMS1.0/2.0
Regelbereich Raumtemperatur (°C)	5...30
Schutzart bei Wandmontage (RC300) bei Montage im Wärmeerzeuger (RC300 oder HMC300)	III IP20 IPxD
EU-Richtlinie für Energieeffizienz	
Klasse des Temperaturreglers	
Beitrag des Temperaturreglers zur jahreszeitbedingten Raumheizungs-Energieeffizienz (%)	

Bedieneinheit Logamatic RC200: einfacher Systemregler oder Fernbedienung zu Logamatic RC310

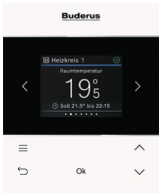

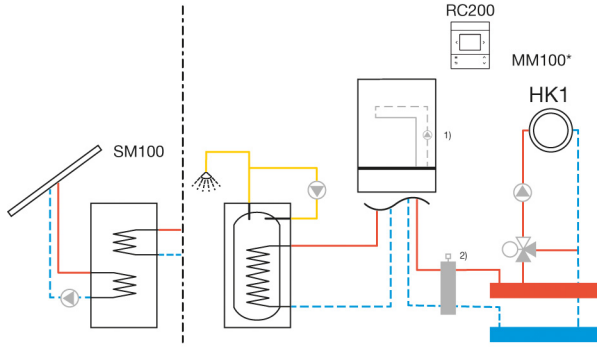

Grundfunktionen
- raumgeführte Regelung
- erweiterbar für Mischerregelung des Heizkreises sowie solare Warmwasserbereitung
- Warmwasserbereitung
- Zirkulationspumpe
- 1 Heizkreis ohne Mischer
- 1-Kanal-Zeitschaltuhr

*) Nur falls Mischer und/oder Weiche erforderlich
1) Alternativ Speicherladepumpe einsetzbar
2) Weiche optional. Für HK mit Mischer und/oder Weiche Modul MM100 erforderlich

RC310	✔
SC300	–
HMC310	–
BC400	–

Bezeichnung	Beschreibung	Artikelnummer	€	RG
RC200.2	■ Bedieneinheit als Fernbedienung zusätzlich zu RC310 oder als alleiniger Regler für 1 Heizkreis ■ RC200.2 nicht bedienbar über IP-Schnittstelle	7738112951	322,—	RE01
Außentemperaturfühler NTC10K	■ Für Gas-/Öl-Wärmeerzeuger ■ Für Logamatic EMS plus, 4000, 5000 ■ Nennwert 10 kOhm (25°C)	8738810224	26,—	RE09

Hinweis: RC200.2 nicht bedienbar über IP-Schnittstelle

Beschreibung
- Bedieneinheit (drahtgebunden) für das Regelsystem Logamatic EMS plus
- Farbdisplay mit Hintergrundbeleuchtung
- Betrieb für EMS Gas- und Ölgeräte als
  - Raum-Fernbedienung in Verbindung mit RC310 (1x je Heizkreis)
  - alleiniger Regler für 1 Heizkreis, für raumgeführten Betrieb
  - Witterungsgeführter Betrieb (Außenfühler optional)

Heizkreisregelung
- Betriebsarten-Auswahl AUTOMATIK (nach Zeitschaltuhr) und MANUELL
- 1 frei einstellbares Zeitprogramm
- Raumtemperaturgeführte Leistungsregelung oder Vorlauftemperaturregelung
- Bedienung eines Heizkreises ohne Mischer (im Wärmeerzeuger enthalten) bzw. eines Heizkreises mit Mischer (in Verbindung mit einem Heizkreismodul MM100)
- Max. 4x je Anlage (ab 3x RC200.2 ist ein Verstärkermodul MA100 erforderlich)

Regelung der Warmwasserbereitung
- Inkl. Zirkulationspumpe
- Warmwasser-Einmalladung
- Thermische Desinfektion

Digitalschaltuhr
- Programmierbare Einkanal-Digitalschaltuhr für Tages- und Wochenprogramm, 1 frei einstellbares Zeitprogramm Heizen/Absenken
- Ein Urlaubsprogramm voreinstellbar

Regelung der Solaranlage
- Für eine solare Warmwasserbereitung in Verbindung mit dem Solarmodul SM100
- Optimierte Ausnutzung Solarertrag bei Warmwasser. Berücksichtigung passiver Solarertrag durch große Fensterflächen. Für zusätzlich reduzierten Brennstoffverbrauch und Brennerstarts

Weitere Funktionen und Merkmale
- LCD-Display mit Klartext-Anzeige
- Einfache automatische Erkennung als Fernbedienung (falls RC310 vorhanden)
- Informationsmenü für Anzeige aktueller Soll- und Istwerte
- Betriebsstundenzähler

Montage
- Montage RC200 im Wohnraum
- Anschluss über mitgelieferten Wandhalter und EMS Bussystem (2-Drahtverbindung) im Wohnraum

Lieferumfang
- Bedieneinheit Logamatic RC200.2 mit integriertem Raumtemperaturfühler
- Wandhalter, Montagematerial
- Technische Unterlagen

Optionales Zubehör
- Außenfühler
- Als alleiniger Regler kombinierbar mit einem Heizkreismodul MM100 sowie einem Solarmodul SM100
- Ab 3 oder mehr Fernbedienungen RC200.2 oder bei großen Kabellängen >100m ist ein BUS-Verstärkermodul MA100 erforderlich

Technische Daten	
Abmessungen B/H/T (mm)	116/95/21
Display	beleuchtetetes Farbdisplay 2,5 Zoll
BUS-Schnittstelle	EMS1.0/2.0
Regelbereich Raumtemperatur (°C)	5...30
Schutzart	00
EU-Richtlinie für Energieeffizienz	
Klasse des Temperaturreglers	V
Beitrag des Temperaturreglers zur jahreszeitbedingten Raumheizungs-Energieeffizienz (%)	3,0

Unverbindliche Preisempfehlung. Nicht für den Endverbraucher bestimmt, lediglich Berechnungsgrundlage. Ohne die gesetzliche Mehrwertsteuer.

Basis Raumregler Logamatic RC100

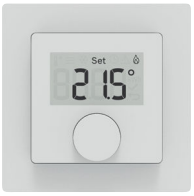

RC100.2/RC100.2H



BC400 oder

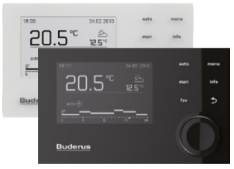

RC300/310 oder HMC300/310

BC400 ✔
RC310 ✔
HMC310 ✔

Bezeichnung	Beschreibung	Artikelnummer	€	RG
RC100.2	■ Fernbedienung für Raumtemperaturaufschaltung und vorübergehende Raumsollwertänderung ■ Kombinierbar mit System-Bedieneinheit BC400, RC310, HMC310 ■ Erforderlich bei Kühlung ohne Taupunktüberwachung (Installation WLW196i IR/AR, WLW186i AR, WLW176i AR, WLW166i, WSW196i.2) oder bei Installation ohne Pufferspeicher (im Referenzraum installieren). Alternativ RC220 oder RC120 RF einsetzbar.	7738112964	125,—	RE01
RC100.2 H	■ Fernbedienung mit Feuchtefühler für Raumtemperaturaufschaltung und vorübergehende Raumsollwertänderung ■ Erforderlich bei Kühlung mit Taupunktüberwachung mit reversibler Wärmepumpe, z.B. Logatherm WLW196i IR/AR, WLW186i AR, WLW176i AR, WLW166i, WSW196i.2 (nicht einsetzbar bei dynamischer Kühlung). Alternativ RC220 oder RC120 RF einsetzbar. ■ Basis Fernbedienung für Logavent HRV156 K, HRV176 K (BS) ■ Integrierter Feuchtefühler zur automatischen Bedarfslüftung ■ Bis zu 4 RC100.2 H in einer Anlage und in Kombination mit HMC310/BC400-HP/VC310 möglich	7738112973	163,—	

RC100.2 H mit integriertem Feuchtesensor einsetzbar bei Wärmepumpen mit Regelsystem EMS plus ▶ Kapitel Wärmepumpe

Beschreibung
- Raumtemperatur-Regelung als Fernbedienung mit integriertem Raumtemperaturfühler zusätzlich zu RC310/HMC300/HMC310/BC400

Einsatzgebiete RC100.2 (Variante ohne "H")
- Modus "FB": als Fernbedienung eines Wärmeerzeugers (Wärmepumpe ohne oder mit aktiver Kühlung oder Gas-/Öl-Kessel) in Verbindung mit Systembedieneinheit Logamatic BC400/HMC310/HMC300/RC310/RC300
- Modus "FB": als Fernbedienung einer Wohnungsstation WS170 in Kombination mit Logamatic RC310
- Modus "Hr": nur mit RC100.2 H (siehe unten)
- Modus "HrH": als Bedieneinheit der Einzelraumregelung einer Warmluftheizung (luftbasiertes Heizen, "Komfort-AIR System"), 1x je Raum, max. 16 x je Anlage

Einsatzgebiete RC100.2 H (Variante "mit H")
- Modus "FB": als Fernbedienung einer Wärmepumpe mit passivem Kühlbetrieb mit Systembedieneinheit BC400-HP/HMC310/HMC300
- Modus "Hr": als Bedieneinheit einer Lüftung HRV. Bis zu 4 RC100(.2) H in einer Anlage in Kombination in Verbindung mit VC310 möglich

Funktionsumfang
- Einstellmöglichkeit temporärer Raumsollwert bis zum nächsten Schaltpunkt des Zeitprogramms (weitere Einstellmöglichkeit nur über RC310/HMC300/HMC310/BC400)
- Automatische Anpassung der Vorlauftemperatur zur Einhaltung der eingestellten Raumtemperatur
- Digitalschaltuhr nur in Verbindung mit Raumcontroller RC310/HMC300/HMC310/BC400
- 1 x je Heizkreis einsetzbar
- bei Wärmepumpe mit dynamischer Kühlung (Gebläsekonvektor) nur RC100 (ohne Feuchtefühler) einsetzbar. Bei passiver Kühlung RC100H (mit Feuchtefühler) erforderlich

Montage
- Wandmontage im Wohnraum in Verbindung mit der Bedieneinheit RC300, RC310, HMC300, HMC310, BC400

Weitere Funktionen und Merkmale
- LCD-Display zur Anzeige der Raumtemperatur
- Konfiguration über codierte Parametermenüs

Lieferumfang
- Bedieneinheit Logamatic RC100 mit integriertem Raumtemperaturfühler, RC100H mit zusätzlichem Feuchtesensor
- Montagematerial
- Technische Unterlagen

Technische Daten	RC100	RC100H
Abmessungen B/H/T (mm)	80/80/23	80/80/23
Regelbereich Raumtemperatur (°C)	5...30	5...30
Nennstrom (mA)	4	4
Schutzart	00	00
EU-Richtlinie für Energieeffizienz		
Klasse des Temperaturreglers	V	V
Beitrag des Temperaturreglers zur jahreszeitbedingten Raumheizungs-Energieeffizienz (%)	3,0	3,0

Unverbindliche Preisempfehlung. Nicht für den Endverbraucher bestimmt, lediglich Berechnungsgrundlage. Ohne die gesetzliche Mehrwertsteuer.

Heizkreismodul Logamatic MM100



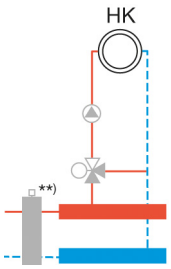

** Weichenfühler als Zubehör

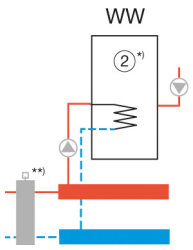

2. Warmwasserfunktion (nur Gas/Öl)

BC400 ✔
RC310 ✔
HMC310 ✔

Bezeichnung	Beschreibung	Artikelnummer	€	RG
MM100	■ Regelung eines Heiz-/Kühlkreises mit/ohne Mischer ■ Alternativ Regelung einer Warmwasserfunktion (Speicher 1 oder 2, Funktion nur in Verbindung mit Gas-/Öl-Wärmeerzeuger nutzbar) ■ Inkl. 1 Vorlauftemperaturfühler 9 mm, weitere Fühler und Zubehöre siehe Zubehör EMS plus	7738113391	472,—	RE01
FV/FZ Temperaturfühler	■ Vorlauftemperaturfühler Ø 9,7 mm (NTC10K, Kabellänge 3 m) für die Regelsysteme Logamatic EMS plus, 4000 und 5000 ■ Für Heizkreise mit Mischer bzw. Zusatztemperaturfühler für Kesselkreisfunktionen oder solare Heizungsunterstützung ■ Mit Wärmeleitpaste und Zubehör für Montage als Rohr-Anlegefühler	5991376	70,—	
Speichertemperaturfühler Ø 6 mm	■ Speichertemperaturfühler Ø 6 mm (NTC10K, Kabellänge 3 m) für die Regelsysteme Logamatic EMS plus und 5000 ■ Anschlussstecker nicht im Lieferumfang (im Regelsystem Logamatic EMS plus und 5000 enthalten)	7735502296	51,—	
Verbindungsleitung EMS Modul	■ Modul-Kabelset steckerfertig, für Spannungsversorgung 230 V und EMS-Bus ■ Verbindung von regelgeräteinternem Modul zu Modul ■ 300 mm lang	8732908608	13,50	RE09
	■ Modul-Kabelset steckerfertig, für Spannungsversorgung 230 V und EMS-Bus ■ Verbindung von Heizkreis-Set HS(M) zu HS(M) bzw. von MCxxx Grundplatine zu weiterem internem Modul, nicht geeignet für Gas-Wandgeräte ■ 700 mm lang	8718571695	22,—	
	■ Modul-Kabelset steckerfertig, für Spannungsversorgung 230 V und EMS-Bus ■ Verbindung von Grundplatine MCxxx zu HS(M), nicht geeignet für Gas-Wandgeräte ■ 1200 mm lang	8732908560	26,—	

Weitere Fühler-Sets für unterschiedliche Montagesituationen: siehe Zubehör EMS plus, Seite 1041

Unverbindliche Preisempfehlung. Nicht für den Endverbraucher bestimmt, lediglich Berechnungsgrundlage. Ohne die gesetzliche Mehrwertsteuer.

Beschreibung Logamatic MM100
- Modul zum Einsatz im Regelsystem EMS plus je nach Wärmeerzeugertyp zum Einbau in EMS Wärmeerzeuger oder zur Wandmontage
- Alternativ integriert in Heizkreis-Schnellmontagesystem erhältlich
- Bedienung über Bedieneinheit BC400/ RC310/HMC310

Funktionsumfang
- Regelung eines witterungsgeführten Heiz-/ Kühlkreises (Heizkreispumpe und ggf. Mischer) oder Regelung eines Konstant-Heizkreises z.B. Lüftungskreis, Wärmeanforderung über Kontakt
- Alternativ bei Gas-/Öl-Kessel Regelung des ersten Warmwasserspeichers z.B. für Kaskadenmodul MC400 oder für Frischwassersystem oder zur Überwachung tägl. Aufheizung Warmwasser auf 60 °C oder
- Alternativ bei Gas-/Öl-Kessel Regelung eines zweiten Warmwasser-Speichers (separates MM100 für Warmwasser erforderlich) inkl. Anschluss 2. Speicherladepumpe, 2. Zirkulationspumpe und 2. Warmwasserfühler und eigenem Zeitprogramm
- Anschlussmöglichkeit Temperaturfühler hydraulische Weiche. Hinweis: wenn möglich Weichenfühler direkt an Geräteelektronik installieren.
- Auswahl Pumpenbetrieb über geschaltetes 230V Signal oder alternativ Dauersignal 230V und zusätzlicher potenzialfreier Start-/ Stop-Kontakt im Modul
- Alarmeingang Pumpenstörung (potenzialfrei)
- Zuordnungsmöglichkeit einer Bedieneinheit BC400, RC310 oder RC200 für
  - Raumtemperaturgeführte Betriebsweise
  - Raumtemperaturaufschaltung bzw.
  - Raumtemperaturabhängige Nachtabsenkung
- Anschlussmöglichkeit Temperaturbegrenzer für Fußbodenheizung oder Taupunktwächter für Wärmepumpe mit Kühlfunktion
- Geeignet für Anschluss Hocheffizienzpumpe
- Funktionsanzeige Modul über LED

Besondere Planungshinweise
- Maximale Anzahl MM100 pro Anlage
  - Gas/Ölkessel mit BC400-FO / RC310: Maximal 6 (4 x Heizkreis + 2 x Warmwasser)
  - Wärmepumpe mit BC400-HP: Maximal 4 (4 x Heizkreis)
  - Wärmepumpe mit HMC310: Maximal 3 (3 x Heizkreis)

Montage
- Modul zur Wandmontage oder auf Hutschiene oder integriert in Regelgerät MC110/IMC110/IMC120
- Codierte und farblich gekennzeichnete Anschlussstecker
- Interne Kommunikation über EMS-Datenbus

Lieferumfang
- 1 Modul MM100 mit Montagematerial
- 1 Vorlauftemperaturfühler 9 mm inkl. Befestigungsmaterial
- Installationsanleitung
- Hinweis: Weichenfühler 6 mm als Zubehör separat bestellen

Optionales Zubehör
- Vorlauftemperaturfühler 6 oder 9 mm (als Weichenfühler bzw. als Warmwasser-Temperaturfühler)

	MM100
Technische Daten	
Abmessungen B/H/T (mm)	151/184/61
Abmessungen B/H/T bei Einbau in Wärmeerzeuger (mm)	–
Sicherung (V/A)	230/5 A
BUS-Schnittstelle	EMS1.0/2.0
Maximale Leistungsabgabe Pumpe (W)	400
Maximale Stromspitze PC1	<30A/10ms
Schutzart bei Einbau in Wärmeerzeuger oder Regelgerät bei Wandmontage	wird von Schutzart Wärmeerzeuger bestimmt IP 44

Solarmodul Logamatic SM100



Modul SM100, Adr. 1 (RC310/HMC310) oder Adr. 10 (SC300)

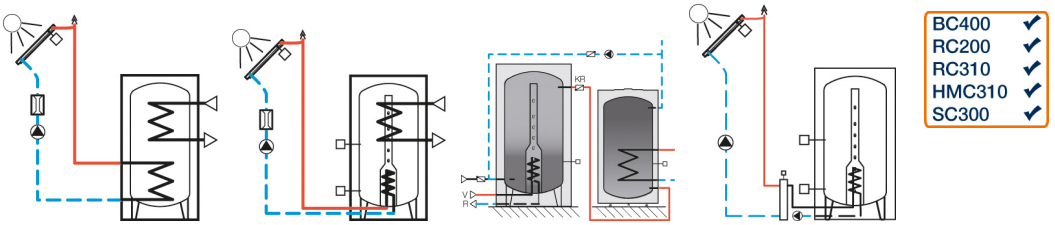

oder oder oder

Bezeichnung	Beschreibung	Artikelnummer	€	RG
SM100	■ Solarmodul für Anlagen mit Regelsystem EMS plus ■ Für Solaranlagen mit einem Verbraucher ■ Nachladeoptimierung durch reduzierte Nachheizung von Warmwasserspeichern ■ Funktion Wärmemengenzählung (rechnerisch oder in Verbindung mit Zubehör WMZ1.2) ■ Ein Kollektorfühler und ein Speicherfühler im Lieferumfang	7738101068	390,—	RE01

Weitere Fühler-Sets für unterschiedliche Montagesituationen: siehe Zubehör EMS plus, Seite 1041

Beschreibung Logamatic SM100
- Solarmodul für Solaranlagen zur Warmwasserbereitung
- Zum Einsatz im Regelsystem Logamatic EMS plus (BC400, RC310, HMC310) oder zur autarken Regelung einer Solaranlage zur Warmwasserbereitung (SC300). Je nach Wärmeerzeugertyp zum Einbau in EMS Wärmeerzeuger oder zur Wandmontage. Alternativ auch integriert in Solarstation erhältlich
- Komfortable Bedienung mit grafischer Hydraulik-Auswahl und -Anzeige über System-Bedieneinheit RC310/HMC310/SC300. Alternativ über Bedieneinheit RC200.

Funktionsumfang
- Regelung einer Solaranlage zur Warmwasserbereitung, mit einem solaren Verbraucher
- Automatische Funktionskontrolle Solar – Anzeige von Störmeldung bei z.B.: Fühler defekt, Luft im Solarsystem, Solarpumpe defekt
- Variable Ansteuerung der Solarpumpe über PWM-Signal oder 0-10 V oder konstant (ohne Drehzahlregelung)
- Optimierte Ausnutzung Solarertrag bei Warmwasser. Berücksichtigung passiver Solarertrag durch große Fensterflächen. Reduziertes Nachheizen durch Bewertung des solaren Ertrages und der solar erwärmten Kapazität des Speichers und ggf. Absenkung der jeweiligen Sollwerte
- Vakuum-Röhren-Funktion (Pumpenkick)
- Gemeinsame Bedieneinheit RC310/HMC310 bzw. RC200 für Wärmeerzeuger und Solaranlage oder autarker Betrieb mit Bedieneinheit SC300
- System-Bedieneinheit mit vorprogrammierten Anlagenpiktogrammen inkl. Anzeige von Betriebszuständen
- Einfache automatische Erkennung der angeschlossenen Komponenten mit Konfigurationsvorschlag
- 3 NTC-Fühlereingänge
  - 1 Ausgang PWM/0-10V
  - 2 Pumpenausgänge 230V
  - 1 Eingang Wärmemengenzähler
- Externer Wärmetauscher im Kollektorkreis mit separater Pumpenansteuerung Primär- und Sekundärpumpe (nicht mit Bedieneinheit RC200)
- Umladung von Vorwärmspeicher in Bereitschaftsspeicher (nicht mit Bedieneinheit RC200)
- Tägliche Aufheizung 60 °C und thermische Desinfektion mit Umlade- oder Umschichtpumpe
- Anzeigemöglichkeit solarer Ertrag über interne Ertragserfassung oder über zusätzliches Wärmemengenzubehör

Montage
- Modul zur Wandmontage oder auf Hutschiene oder integriert im Regelgerät MC110
- Codierte und farblich gekennzeichnete Anschlussstecker
- Interne Kommunikation über EMS-Datenbus

Lieferumfang
- 1 Modul SM100 mit Montagematerial
- 1 Kollektortemperaturfühler
- 1 Speichertemperaturfühler 9 mm
- Installationsanleitung

Optionales Zubehör
- Zusätzliche Fühler bzw. Speicheranschluss-Set 6 bzw. 9 mm
- Solar-Hocheffizienzpumpe (geregelt über PWM oder 0-10 V)
- Wärmetauscherpumpe und Vorlauftemperaturfühler FV/FZ am Wärmetauscher
- Speicherumladepumpe
- Umschichtpumpe

Technische Daten	SM100
Abmessungen B x H x T (mm)	151 x 184 x 61
Sicherung (V/AT)	230/5 A
BUS-Schnittstelle	EMS1.0/2.0
max. Leistungsabgabe pro Pumpe / Stellglied (W)	250 (Hocheffizienzpumpen zulässig; max. 20A/8ms) Pumpenmodulation Solar-Hocheffizienzpumpe PWM / 0 - 10 V
Schutzart	IP 44

Unverbindliche Preisempfehlung. Nicht für den Endverbraucher bestimmt, lediglich Berechnungsgrundlage. Ohne die gesetzliche Mehrwertsteuer.

Modul Logamatic SM200 für Solaranlagen zur Heizungsunterstützung



Modul SM200, Adr. 1 (BC400/ RC310) oder Adr. 10 (SC300)

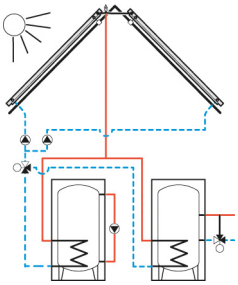

BC400-FO ✔
BC400-HP* ✔
RC310 ✔
HMC310* ✔
SC300 ✔

* SM200 für Wärmepumpen nur einsetzbar bei Baureihe WLW176i, WLW186i und WLW196i - die Solarfunktionen 1A, D und H des SM200 sowie die Systeme 3,4 und 5 (Ladesystem, Umladesystem) sind bei Wärmepumpen nicht nutzbar.

Bezeichnung	Beschreibung	Artikelnummer	€	RG
SM200	■ Modul zum Einsatz im Regelsystem Logamatic EMS plus, zum Betrieb komplexer Solaranlage, Speicherladesystem, Pufferspeicherbeladung oder Pufferspeicherumladung ■ Auswahl der Modulfunktion über Adress-Kodierschalter - System-Bedieneinheit BC400/RC310 bzw. bei Solar-autark: SC300 ■ Ein Kollektorfühler (nur bei Solar einsetzbar) und ein Speicherfühler im Lieferumfang	7738110115	660,—	RE01

Zubehör EMS plus, z.B. Fühler ▶ siehe Seite 1041

Beschreibung Solarfunktion SM200
- Solarmodul SM200 Adresse 1 (EMS-Wärmeerzeuger mit System-Bedieneinheit BC400/RC310) oder 10 (Autark mit SC300) für komplexe Solaranlagen zur Warmwasserbereitung und Heizungsunterstützung bzw. weiteren solaren Anlagensystemen mit bis zu 3 solaren Verbrauchern, zwei Kollektorfeldern, etc.
- Zur Wandmontage (alternativ auch integriert in Solarstation KS0110 erhältlich)
- Komfortable Bedienung mit grafischer Hydraulik-Auswahl über System-Bedieneinheit oder Solar-Autarkregler SC300

Funktionsumfang Solarfunktion
- Regelung einer Solaranlage mit bis zu 3 solaren Verbrauchern
- Automatische Funktionskontrolle Solar: Anzeige von Störmeldung bei z.B.: Fühler defekt, Luft im Solarsystem, Solarpumpe defekt
- Umschaltung zwischen 2 solaren Verbrauchern über Pumpe oder Ventil, Umschaltung auf 3 solare Verbraucher über Ventil
- Variable Ansteuerung der Solarpumpen über PWM-Signal oder 0-10 V oder konstant (ohne Drehzahlregelung)
- Optimierte Ausnutzung Solarertrag bei Warmwasser. Berücksichtigung passiver Solarertrag durch große Fensterflächen. Reduziertes Nachheizen durch Bewertung des solaren Ertrages und der solar erwärmten Kapazität des Speichers und ggf. Absenkung der jeweiligen Sollwerte
- Vakuum-Röhren-Funktion (Pumpenkick)
- Externer Wärmetauscher im Kollektorkreis mit separater Pumpenansteuerung Primär- und Sekundärpumpe
- Überwachung tägliche Aufheizung 60 °C und thermische Desinfektion mit Umlade- oder Umschichtpumpe
- Anzeige solarer Ertrag über rechnerische Ertragserfassung oder über zusätzliches Wärmemengenzubehör
- Gemeinsame System-Bedieneinheit BC400/RC310 für Wärmeerzeuger und Solaranlage oder Autark-Bedieneinheit SC300 mit vorprogrammierten Anlagenpiktogrammen
- 8 NTC-Fühlereingänge, 2 Ausgänge PWM/0-10V, 3 Pumpenausgänge 230V, 2 Ausgänge Umschaltventil bzw. 3-Wege-Ventil, 2 Eingänge Wärmemengenzähler

In Verbindung mit zusätzlichen Fühlern und/ oder 3-Wege-Umschaltventilen sind hydraulikabhängig verschiedene Funktionen wählbar, z.B.
- Speicher mit einstellbarem Vorrang / Nachrang
- Speicher-Umschaltung über zusätzliche Solarpumpe (2 Verbraucher) oder Ventil (3 Verbraucher)
- Schwimmbadfunktion
- Zweites Kollektorfeld (Ost/Westregelung)
- Solare Heizungsunterstützung mit gemischter Vorlauftemperaturregelung Bei Anlagen mit einem Heizkreis kann ein Heizkreis-Mischer entfallen (Premix Control, nicht anwendbar bei Baureihe GB172 mit Weiche)
- Umladung von solarerwärmten Vorwärmspeicher in Bereitschaftsspeicher
- Umladung von solarerwärmten Pufferspeicher in Bereitschaftsspeicher mit internem Wärmetauscher

Besondere Planungshinweise
- 1 Modul SM200 Adresse 6/7 (Warmwasserfunktion) und 1 Modul SM200 Adresse 1/10 (Solarfunktion)
- Erweiterung mit 1 Solarmodul SM100 je nach Anlagenhydraulik erforderlich/möglich
- Nicht kombinierbar mit Solarmodul SM50/ MM10/SM10/WM10/RC30/RC35
- Hydraulik- und Regelungsdetails siehe Planungsunterlage EMS plus oder Installationsanleitung SM200

Montage
- Modul zur Wandmontage oder auf Hutschiene
- Codierte und farblich gekennzeichnete Anschlussstecker
- Interne Kommunikation über EMS-Datenbus

Lieferumfang
- 1 Modul SM200 mit Montagematerial
- 1 Speichertemperaturfühler 9 mm
- 1 Kollektortemperaturfühler
- Installationsanleitung

Optionales Zubehör
Je nach Anlagentyp sind verschiedene Zubehöre erhältlich, weitere Hydraulik- und Regelungsdetails siehe Planungsunterlagen oder Installationsanleitung SM200. Zubehöre sind z.B.:
- Solar-Hocheffizienzpumpe (geregelt über PWM oder 0-10V)
- 3-Wegeventil
- zusätzliche Speicher-Temperaturfühler, z.B. am ersten Speicher, Mitte, am Solar-Wärmetauscher, am zweiten Speicher, am Rücklauf, am Speichervorlauf
- zweiter Kollektorfühler
- Wärmetauscherpumpe
- Mischer (für gemischte Vorlauftemperaturregelung Premix Control)
- Speicherumladepumpe
- Pumpe thermische Desinfektion (Umschichtpumpe)

Unverbindliche Preisempfehlung. Nicht für den Endverbraucher bestimmt, lediglich Berechnungsgrundlage. Ohne die gesetzliche Mehrwertsteuer.

Technische Daten	
Abmessungen B/H/T (mm)	246/184/61
Sicherung (V/AT)	230/5 A
BUS-Schnittstelle	EMS1.0/2.0
max. Leistungsabgabe pro Pumpe / Stellglied (W)	250 (Hocheffizienzpumpen zulässig; max. 20A/8ms) Pumpenmodulation Solar-Hocheffizienzpumpe: PWM / 0 - 10 V
Schutzart bei Wandmontage	IP 44

Modul Logamatic SM200 für Pufferbeladung/Speicherladesystem/Umladesystem

Modul SM200, Adr. 6 oder 7

Pufferbeladung für Wohnungsstation: SM200 Adr. 6



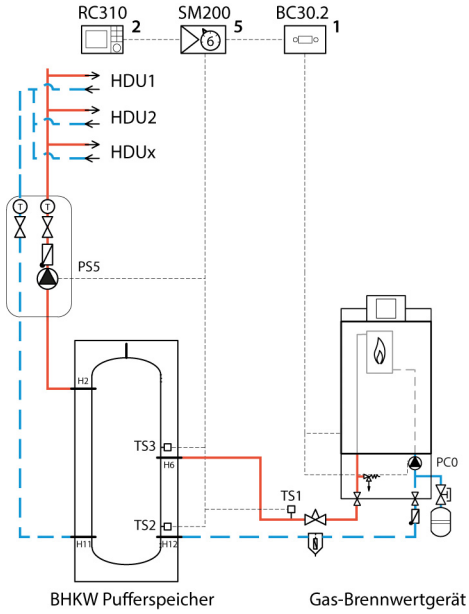

BC400-FO ✔
BC400-HP –
RC310 ✔
HMC310 –
RC200 –
SC300 –

Trinkwasserladung mit Logalus SLP: SM200 Adr. 7 (inkl. Primär- und Sekundärpumpe, Fühler Wärmetauscher vormontiert sowie 1 Speicherfühler)

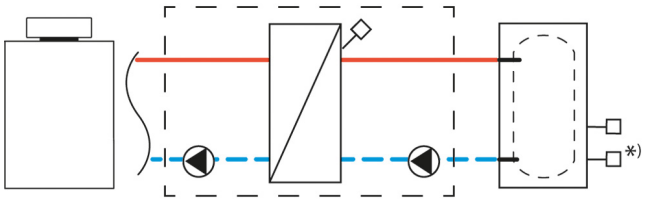

*) 2. Fühler separat bestellen , wenn SM200 im Systemverbund mit Gas/Öl-Wärmeerzeuger

Bezeichnung	Beschreibung	Artikelnummer	€	RG
SM200	■ Modul zum Einsatz im Regelsystem Logamatic EMS plus, zum Betrieb komplexer Solaranlage, Speicherladesystem, Pufferspeicherbeladung oder Pufferspeicherumladung ■ Auswahl der Modulfunktion über Adress-Kodierschalter - System-Bedieneinheit BC400/RC310 bzw. bei Solar-autark: SC300 ■ Ein Kollektorfühler (nur bei Solar einsetzbar) und ein Speicherfühler im Lieferumfang	7738110115	660,—	
Regelungs-Set Ladesystem SLP RC310 autark	■ Set Logamatic RC310 + SM200 + AM200 inkl. Fühler ■ Autarker Betrieb Speicherladesystem (SM200 Adr. 7), Pufferspeicherbeladung (SM200 Adr. 6) oder Pufferspeicherumladung (SM200 Adr. 8) zur Kombination Ladesystem mit Logamatic 5000 oder Fremd-Wärmeerzeuger ■ AM200 Adr. 9 (autarke Regelung; Pufferspeicherfühler an SM200, nicht an AM200 installieren) ■ Modulierende Ansteuerung Primär- und Sekundärpumpe (PWM) ■ Fühler im Lieferumfang enthalten, Wärmetauscherfühler in SLP vormontiert (1 Kollektorfühler im Lieferumfang SM200 enthalten, hier nicht einsetzbar)	7739621287	1.605,—	RE01
Speicherfühler-Set Ø 6 mm	■ Fühler Ø 6 mm (NTC10K, Kabellänge 3 m) ■ Zwei 1/4-Kreis-Blindsegmente und Spannblech für Speicher mit Tauchhülsen (19,5 mm Innendurchmesser entsprechend 3/4") ■ Anschlussstecker enthalten im Regelsystem	7735502288	86,—	RE09
Speichertemperaturfühler Ø 6 mm	■ Speichertemperaturfühler Ø 6 mm (NTC10K, Kabellänge 3 m) für die Regelsysteme Logamatic EMS plus und 5000 ■ Anschlussstecker nicht im Lieferumfang (im Regelsystem Logamatic EMS plus und 5000 enthalten)	7735502296	51,—	

Unverbindliche Preisempfehlung. Nicht für den Endverbraucher bestimmt, lediglich Berechnungsgrundlage. Ohne die gesetzliche Mehrwertsteuer.

Bezeichnung	Beschreibung	Artikelnummer	€	RG
FV/FZ Temperaturfühler	■ Vorlauftemperaturfühler Ø 9,7 mm (NTC10K, Kabellänge 3 m) für die Regelsysteme Logamatic EMS plus, 4000 und 5000 ■ Für Heizkreise mit Mischer bzw. Zusatztemperaturfühler für Kesselkreisfunktionen oder solare Heizungsunterstützung ■ Mit Wärmeleitpaste und Zubehör für Montage als Rohr-Anlegefühler	5991376	70,—	RE09
Ladepumpe PWM	■ Pumpe Wilo Stratos Para 25/1-8 PWM ■ Wassermenge bis zu 9000 l/h ■ Inklusive Anschlusskabel ■ bis ca. 160 kW	7735600271	1.845,—	WV09
	■ Pumpe Wilo Stratos Para 30/1-12 PWM ■ Wassermenge bis zu 13000 l/h ■ Inklusive Anschlusskabel ■ bis ca. 240 kW	7735600272	1.845,—	
Fühler-Set für Weiche/ Wärmetauscher (Nassfühler)	■ Fühler-Set inklusive Adapter zur Installation des Fühlers TS17 (nur erforderlich bei Wohnungsstation mit SM200 Speicherladesystem) in der hydraulischen Weiche ■ Fühler misst direkt im Medium (Nassfühler) ■ inkl. 1/2" Hahnverlängerung 22 mm und 62 mm (weitere Hahnverlängerungen siehe Katalog Teil 6) ■ Fühler (NTC10K mit 1/2" Gewinde, Kabellänge 1,5 m) für die Regelsysteme Logamatic EMS plus, 4000 und 5000			RE09
	Fühlerlänge ca. 100 mm	7735600268	91,—	
	Fühlerlänge ca. 200 mm (z.B. GB272)	7735600656	99,—	

Zubehör EMS plus, z.B. Fühler ▶ siehe Seite 1041

Unverbindliche Preisempfehlung. Nicht für den Endverbraucher bestimmt, lediglich Berechnungsgrundlage. Ohne die gesetzliche Mehrwertsteuer.

Beschreibung Logamtic SM200 für Pufferbeladung/Speicherladesystem
- Modul SM200 Adresse 6 zur Pufferbeladung (Wohnungsstation) bzw. Adresse 7 für Warmwasser-Speicherladesystem
- Komfortable Bedienung und Betriebsinfos im Systemverbund mit EMS-Kessel über System-Bedieneinheit BC400/RC310. Alternativ autark geregelte Pufferbeladung/ Speicherladsystem durch Regelungs-Set SM200 (Adr.6/7) + AM200 (Adr.10) + RC310
- Kombination mit modulierenden Hocheffizienzpumpen bzw. externem Wärmetauscher Logalux SLP/3 (nicht für Wärmetauscher Logalux LAP)

Funktionsumfang
- Variable Ansteuerung von Primär- und Sekundärpumpe (mittels PWM-Signal). Anpassung des Volumenstroms primär und sekundär über Sollwertabweichung der Wärmetauschertemperatur
- Gemeinsame System-Bedieneinheit BC400/RC310 für Wärmeerzeuger und Ladesystem für Inbetriebnahme und Betrieb des Ladesystems
- Warmwasser-Sollwert, -Zeitprogramm und -hysterese einstellbar
- Getrennte Fühler für Einschalten (Speicher mitte), Ausschalten (Speicher unten) und Pumpenmodulation (Sekundärseite Wärmetauscher)
- Verkalkungsschutzfunktion für Wärmetauscher
- Pumpennachlauf für Restenergienutzung
- Frostschutzfunktion
- Zirkulationspumpe mit eigenem Zeitkanal
- Optional thermische Desinfektion täglich oder 1x wöchentlich aktivierbar
- 3 NTC-Fühlereingänge, 2 Ausgänge PWM für Hocheffizienzpumpen, 3 Pumpenausgänge 230 V

Besondere Planungshinweise
- Definition der Funktion des Moduls über Adresscodierschalter: Adresse 6 für Pufferbeladung (Wohnungsstation), Adresse 7 für Speicher-, Ladesystem
- Ausschließlich geeignet für die Kombination mit modulierenden Hocheffizienzpumpen (PWM oder 0-10V)
- Nutzung ein gemeinsamer Systemvorlauffühler durch Weichen-/ Wärmetauscherfühler Installation an MM100/MC400
- In Verbindung mit EMS Wärmeerzeuger, max. 1 Modul SM200 Adresse 6/7 (Warmwasserfunktion) und 1 Modul SM200 Adresse 1 (Solarfunktion)
- SM200 Funktion Ladesystem (Adresse 6 / 7) unabhängig von SM200 mit Solarfunktion (Adresse 1) einsetzbar
- Primärseitige Volumenstromregelung ausschließlich über modulierende Pumpe (nicht möglich über 3-Wege-Ventil)

Lieferumfang SM200
- 1 Modul SM200 mit Montagematerial
- 1 Speichertemperaturfühler 9 mm
- 1 Kollektortemperaturfühler (hier: ohne Verwendung)
- technische Unterlagen

Benötigtes Zubehör in Verbindung mit ESF und SF Speicher
- 1 Speicherfühler-Set (6mm Fühler inkl. Zubehör) sowie 1 Speicher-Anschluss-Set ASU (2 Blindstücke für Fühler). 1 Temperaturfühler 9 mm ist im Lieferumfang SM200 enthalten. 1 Wärmetauscherfühler ist im Lieferumfang Logalux SLP enthalten.

Montage
- Modul SM200 zur Wandmontage oder interne Montage in Logalux SLP oder auf Hutschiene
- Codierte und farblich gekennzeichnete Anschlussstecker
- Nicht bedienbar über App MyBuderus / Webportal Buderus ConnectPro / Buderus Smart Service Key.

Systemvoraussetzungen
- Öl- oder Gaswärmeerzeuger mit Regelsystem EMS plus (nicht geeignet für Wärmepumpen mit Regelsystem EMS plus)
- SM200 ab Software Version NF25.06 erforderlich
- Speicherladesystem: Externer Wärmetauscher Logalux SLP (nicht geeignet für Wärmetauscher Logalux LAP)
- Die korrekte Position des Weichenfühlers ist für die Funktion des Ladesystems entscheidend: die Tauchhülse des Weichenfühlers hat die korrekte Länge, wenn der Fühler auf Höhe des Vorlauf-Anschlusses auf der Anlagenseite der Weiche - dies ist gewährleistet bei werksseitigen Kaskadenlösungen. Der Weichenfühler darf bei Kombination mit Ladesystem nicht am Anlagenvorlauf am Rohr befestigt werden - negatives Regelverhalten und unnötiges Brennertakten können die Folge sein.
- Zur Pufferbeladung SM200 Adr. 6 muss der Wärmetauscherfühler als Naßfühler installiert werden (siehe Zubehör)

Technische Daten	
Abmessungen B/H/T (mm)	246/184/61
Sicherung (V/AT)	230/5 A
BUS-Schnittstelle	EMS1.0/2.0
max. Leistungsabgabe pro Pumpe / Stellglied (W)	250 (Hocheffizienzpumpen zulässig; max. 20A/8ms) Pumpenmodulation Speicherladesystem: PWM
Schutzart bei Wandmontage	IP 44

Funktionsmodul Logamatic AM200 für alternativen Wärmeerzeuger





RC310 ✔
BC400* ✔
RC200 –
SC300 –
HMC310 –

* BC400: nur fossiler Wärmeerzeuger, AM200 nicht installierbar bei Wärmepumpe

Bezeichnung	Beschreibung	Artikelnummer	€	RG
AM200	■ Modul zur Einbindung alternativer Wärmeerzeuger mit Pufferspeicher, z.B. Kamin- und Pelletofen ■ Einsetzbar im Systemverbund mit Gas/Öl-Wärmeerzeuger oder als autarkes Modul ■ Bedienung über System-Bedieneinheit BC400-FO/RC310 (im Lieferumfang des Wärmeerzeugers oder separates Zubehör) ■ Autarker Betrieb AM200 in Verbindung mit RC310: Einbindung eines alternativen Wärmeerzeugers, AM200 als BUS-Master erweiterbar mit Modulen des Regelsystems EMS plus, z.B. MM100, SM100, SM200.	7738110117	660,—	
Regelungs-Set Ladesystem SLP RC310 autark	■ Set Logamatic RC310 + SM200 + AM200 inkl. Fühler ■ Autarker Betrieb Speicherladesystem (SM200 Adr. 7), Pufferspeicherbeladung (SM200 Adr. 6) oder Pufferspeicherumladung (SM200 Adr. 8) zur Kombination Ladesystem mit Logamatic 5000 oder Fremd-Wärmeerzeuger ■ AM200 Adr. 9 (autarke Regelung; Pufferspeicherfühler an SM200, nicht an AM200 installieren) ■ Modulierende Ansteuerung Primär- und Sekundärpumpe (PWM) ■ Fühler im Lieferumfang enthalten, Wärmetauscherfühler in SLP vormontiert (1 Kollektorfühler im Lieferumfang SM200 enthalten, hier nicht einsetzbar)	7739621287	1.605,—	RE01
Speichertemperaturfühler Ø 6 mm	■ Speichertemperaturfühler Ø 6 mm (NTC10K, Kabellänge 3 m) für die Regelsysteme Logamatic EMS plus und 5000 ■ Anschlussstecker nicht im Lieferumfang (im Regelsystem Logamatic EMS plus und 5000 enthalten)	7735502296	51,—	
Fühler Ø 9,7 mm mit Zubehör	■ Fühler Ø 9,7 mm (NTC10K, Kabellänge 3 m) für die Regelsysteme Logamatic EMS plus, 4000 und 5000 ■ Mit Wärmeleitpaste und Zubehör für Montage als Rohr-Anlegefühler ■ Anschlussstecker nicht im Lieferumfang (im Regelsystem EMS plus und 5000 enthalten)	63043768	54,—	RE09
PT1000 - Abgastemperaturfühler	■ Für FM444/FM-AM/AM200 (PT1000-Fühler), nicht geeignet als Abgasfühler für Grundregelgerät Logamatic 5311 ■ Zur digitalen Anzeige der Abgastemperatur ■ Betriebsrückmeldung des Scheitholzkessels	63043983	113,—	
RC310	■ System-Bedieneinheit für witterungs- oder raumtemperaturgeführten Betrieb (inkl. Außenfühler) ■ Zentrale Bedienung EMS-Wärmeerzeuger ■ Modulare Erweiterung im Systemverbund (EMS-BUS) mit: Heizkreis(en), Warmwasser, Solar (Warmwasser/Heizungsunterstützung), alternativem Wärmeerzeuger, Frischwasserstation, zentrale Wohnungslüftung (HRV156 K, HRV176) ■ Alternativ auch zur autarken Bedienung von Wohnungsstation oder alternativem Wärmeerzeuger ■ Touchsensitive Tasten ■ Energie- und Effizienzanzeige gemäß Bundesförderung für effiziente Gebäude (BEG) ■ Lieferumfang: Logamatic RC310 inkl. Wandmontage-Set und Außenfühler ■ Weiß	7738114095	554,—	RE01

Weitere Fühler-Sets für unterschiedliche Montagesituationen: siehe Zubehör EMS plus, Seite 1041

Unverbindliche Preisempfehlung. Nicht für den Endverbraucher bestimmt, lediglich Berechnungsgrundlage. Ohne die gesetzliche Mehrwertsteuer.

Produktbeschreibung Funktionsmodul AM200

- Modul zum Anschluss eines alternativen Wärmeerzeugers mit Pufferspeicher an ein EMS-plus-Regelsystem. Optional kann der alternative Wärmeerzeuger gesteuert werden.
- Automatisches Sperren/Freigeben eines konventionellen Wärmeerzeugers abhängig von Pufferfüllstand und aktuellem Wärmebedarf mit EMS plus.
- Regelung von Pufferspeicherbeladung
- Regelung der Pufferspeicherentladung mit dazugehöriger Pumpengruppe und Umschaltventil (Puffer-Bypass-Schaltung) bzw. Mischerventil (Premix Control).
- Temperaturerfassung Pufferspeicher (oben, mitte, unten), Systemvorlauf nach Puffer, Außen, Vorlauf, Abgas, Rücklauf des alternativen Wämeerzeugers.
- Betrieb im Systemverbund mit EMS plus Gas- oder Öl-Wärmeerzeuger oder autark. Zentrale System-Bedieneinheit Logamatic BC400-FO oder RC310 zur Parametrierung, Betriebs- und Störanzeige.
- AM200 optional enthalten in Kaminofen-Komplettstation KSOR.4
- AM200 wird nicht unterstützt durch Konnektivitätsprodukte in Verbindung mit web KM200 (App MyBuderus, Portal Buderus ConnectPro sowie Buderus Smart Service Key).

Funktionsumfang

Das Modul ermöglicht die Einbindung eines wasserführenden alternativen Wämeerzeugers mit Pufferspeicher an ein EMS plus-Regelsystem.

- Speicherbeladung/-entladung: über zwei Speichertemperaturfühler wird Verfügbarkeit und Bedarf von Wärme im Pufferspeicher erfasst. Das Modul steuert Ventile und Pumpen so, dass der Wärmebedarf über Be-/ und Entladung des Puffers bedient wird. Das Modul steuert bei Bedarf auch einen Mischer mit Temperaturfühler im Systemvorlauf (Premix Control).
- Rücklauftemperaturanhebung: über Vorlauftemperatur sowie ggf. Rücklauf-/ Abgastemperatur am alternativen Wärmeerzeuger steuert das Modul Pumpe und Ventil so, dass eine Mindest-Rücklauftemperatur am alternativen Wärmeerzeuger eingehalten wird.
- Regelung aktiver alternativer Wärmeerzeuger: Das Modul kann elektrisch ansteuerbare alternative Wärmeerzeuger (z. B. wassergeführte Pelletofen) je nach Wärmebedarf direkt ein-/ausschalten und wenn möglich modulieren (0-10V).
- Sperren/freigeben: Wenn ausreichend Warme im Pufferspeicher ist, wird der konventionelle Wärmeerzeuger gesperrt und optional über ein zusätzliches Bypassventil überbrückt. Wenn der alternative Wärmeerzeuger den Pufferspeicher nicht ausreichend versorgen kann, wird der konventionelle Wärmeerzeuger zur Unterstützung freigegeben. Bei Sperre über den EMS-BUS (siehe Systemvoraussetzungen) kann die Sperrung für Warmwasser und Heizung unabhängig voneinander erfolgen.
- Betrieb im Systemverbund mit BC400/ RC310 oder autark (RC310 erforderlich): Regelung eines alternativen Wärmeerzeugers
  - a) in Kombination mit einem konventionellen Wärmeerzeuger („Systemverbund“, AM200 Adresse 1) oder
  - b) autarke Regelung eines alternativen Wärmeerzeugers mit Pufferbeladung (AM200 Adresse 10 mit RC310) oder
  - c) Einsatz als Busmaster für ein autarkes Regelsystem ohne Puffer, z.B. autark geregeltes SLP (AM200 Adr. 9 mit RC310)
- Heizkreispumpe Heizkreis 1: In einem System mit autarkem alternativen Wärmeerzeuger (AM200 Adr. 10) kann das Modul die Heizkreispumpe des ersten ungemischten Heizkreises regeln.

Systemvoraussetzung

- Systemverbund EMS plus:
  - Gas-/Öl-Wärmeerzeuger mit Regelsystem EMS plus, Logamatic RC310 oder BC400-FO (falls nicht gegeben, AM200/ RC310 autark betreiben)

Logamatic BC400-FO oder RC310 ab SW 18.04 (sowohl im Systemverbund EMS plus als auch bei autarkem Betrieb AM200).
Hinweis: Nicht kompatibel zu HMC310, SC300, RC300 (alt): in diesem Fall Betrieb AM200 autark mit RC310 (ohne EMS-BUS-Verbindung).

- Die Sperrung des konventionellen Wärmeerzeugers erfolgt i.d.R. über EMS BUS (Logamatic MC110 ab V1.44 oder Gas-Wandgerät mit Feuerungsautomat ACU). Alternativ kann bei älteren Geräteelektroniken die Sperre über Klemme OEV erfolgen
- Für die Sperrung über Anschlussklemme OEV müssen Heizbetrieb und Warmwasser über den Pufferspeicher realisiert sein. Wenn der alternative Wärmeerzeuger z.B. nur das Warmwasser erwärmt und ein konventioneller Wärmeerzeuger das Heizwasser erwärmt, dann darf der konventionelle Wärmeerzeuger nicht an der Anschlussklemme OEV angeschlossen sein.
- Bei Verwendung eines alternativen Wärmeerzeugers muss jeder Heizkreis mit einem Mischer ausgestattet sein. Wenn nur ein Heizkreis vorhanden ist, kann „Premix Control“ des AM200 den separaten Heizkreis-Mischer ersetzen.
- Für wandhängende konventionelle Wärmeerzeuger mit EMS-Busprotokoll 1.0 ist zur Nutzung der Sperrfunktion des AM200 die Warmwasserregelung über ein separates Modul
- Zur Pufferladung durch das AM200 muss der alternative Wärmeerzeuger wasserführend sein und einen Vorlauftemperaturfühler ermöglichen. Wenn der Vorlauftemperaturfühler bei stehender Pumpe nicht warm wird, ist zusätzlich ein Abgastemperatur-fühler erforderlich.
- Zum Steuern des alternativen Wärmeerzeugers muss dieser einen entsprechenden Anschluss besitzen (potentialfreier Kontakt für Ein-/Aus-Signal und optional eine 0-10V-Schnittstelle).
- Damit eine effiziente Funktion der Heizungsanlage gewährleistet ist, Pufferspeicher vom Typ PR...-5 oder neuer verwenden.

Lieferumfang

- Modul AM200 zur Wandmontage
- 3 Vorlauffühler FV/FZ, 9 mm
- Montagematerial
- Installationsanleitung

Ergänzendes Zubehör

- System-Bedieneinheit RC310 mit Außentemperaturfühler; Anschluss Außentemperaturfühler vorzugsweise am konventionellen Wärmeerzeuger, bei AM200 autark (Adresse 10) an AM200 Klemme T1
- Vorlauftemperaturfühler; Anschluss an TA1
- Abgastemperaturfühler; Anschluss TF1
- Pumpe Rücklauf; Anschluss an PR1
- Abgasfühler; Anschluss an TF1
- Pumpengruppe KSOR4

Technische Daten	
Abmessungen B x H x T (mm)	246 x 184 x 61
Sicherung (V/AT)	5
BUS-Schnittstelle	EMS 1.0/2.0
Max. Leistungsabgabe	Pumpe AWE 400 W (Hocheffizienzpumpe zulässig, max. 40 A/µs), Modul insgesamt: max. 600 W

Unterschiede Modul AM200 zu FM-AM

Funktion	EMS plus AM200	R5000 FM-AM	Bemerkungen
Montage			
Wand / Regelgeräteintern	● / –	– / ●	
Zur Kombination mit konventionellem Wärmeerzeuger			
EMS-Wärmeerzeuger (Gas/Öl, kleine - mittlere Leistung	●	●	Hinweis (nur falls Kesselkreispumpe vorhanden): bei Regelsystem EMS plus schaltet die Kesselkreispumpe nur dann ab, wenn der EMS-Wärmeerzeuger die Funktion " Fremdwärmeerkennung" besitzt
Gas-Öl-Wärmeerzeuger mittlere - große Leistung	–	●	"Fremdwärmeerkennung" einstellbar, integriert in Logamatic 4000/5000
Kaskade konventionelle Wärmeerzeuger	●	●	EMS: MC400 (nur Brennstoffart Gas) R5000: FM-CM (Gas/Öl/2-Stoff)
Zur Kombination Alternativer Wärmeerzeuger (AWE)			
Aktiver AWE (on/off und 0-10V)	●	●	z.B. Wodtke Pelletofen
Passiver AWE	●	●	z.B. Holz-Kaminofen
AWE Regelung Mindest-Rücklauftemperatur	●	●	
AWE inkl. eigener Regelung Pufferbeladung	●	●	AWE-interne Regelung übernimmt Pufferbeladung selbst
Eigene Sollwertanforderung / Eigenes Zeitprogramm AWE	–	●	Erforderlich zur Optimierung Betriebsverhalten
BHKW	–	●	Bidirektionale Kommunikation mit Buderus BHKW, R4000: RS232-Schnittstelle zu BHKW R5000: ModbusRTU-Schnittstelle zu BHKW
Wärmepumpe	–	●	AM200 nur zur Einbindung Pufferwärme in die Anlage einsetzbar, Wärmepumpe regelt sich selbst (HMC300)
Automatische Blockierung konventionelle Wärmeerzeuger über Schaltkontakt / BUS	● / ●	● / ●	AM200: Sperre über BUS nur möglich bei MC110 ab V1.44 bzw. Wandgeräten mit Feuerungsautomat ACU
Bedienung der Anlage			
Zentrale Bedienung Gesamtanlage	●	●	EMS plus: BC400-FO, RC310 Logamatic 5000: BCT531
Autarke Regelung	●	●	
Handbedienung am Modul	–	●	
Anheiztaste	–	●	
Einstellbare Sperre und Wartezeit für konventionellen Wärmeerzeuger	●	●	
Puffer-Bypass-Schaltung	●	●	
Puffer-Alternativ-Schaltung	–	●	Logamatic 5000 mit Modul FM-CM erforderlich
Zentraler Puffer (LOAD plus, Modul FM-CM erforderlich)	–	●	
Fernwirksystem			
Control Center Commercial	–	●	
Modbus	–	●	
Sonstiges			
Max. Anzahl Heizkreise	4	>100	

Hybridmanager Logamatic HM200



Bezeichnung	Beschreibung	Artikelnummer	€	RG
HM200.2	■ Hybridmanager zum Anschluss einer Wärmepumpen-Außeneinheit an ein Regelsystem EMS plus	7738112374	507,—	RE09

Beschreibung
- Das Modul steuert zusammen mit der Kesselregelung eine Heizungsanlage bestehend aus elektr. betriebener Wärmepumpe (Außeneinheit) und konventionellen Wärmeerzeuger Gas/Öl

Funktion
- Regelstrategie des Hybridsystems abhängig von den Anforderungen des Benutzers, Einsatzgrenzen der Wärmepumpe, Außentemperatur sowie Beschaltung der Smart Grid-Schnittstelle. Das Modul sperrt den konventionellen Wärmeerzeuger mit EMS plus oder gibt ihn frei. Es dient auch als Schnittstelle zu zusätzlichen Temperaturfühlern und Hydraulikaktoren im System.
- Verschiedene Regelungsstrategien auf Basis der Bivalenztemperatur einstellbar:
  - Wärmepumpenoptimiert (Bivalent parallel)
  - Kostenoptimiert
- Smart Grid Ready (SG Ready) Schnittstelle
- Info Energieverbrauch (BEG) über zugehörige System-Bedieneinheit

Systemvoraussetzung
- Logamatic RC310 ab Version NF74.04, MC110 ab Version 2.08 oder BC400-FO ab Version NF49.05
- Für den Einsatz als Hybridsystem freigegebener konventioneller Wärmeerzeuger und Wärmepumpen Außeneinheit (siehe Verkaufsunterlagen Wärmeerzeuger)

Montage
- Modul wahlweise zur Wandmontage oder integriert im Wärmeerzeuger (nur iMC110)
- Weitere Planungshinweise zu Hydraulik, Verdrahtung etc. finden Sie in der Planungsunterlage des Wärmeerzeugers

Lieferumfang
- Modul HM200.2 inkl. Montagematerial
- Installationsanleitung

Technische Daten	Logamatic HM200.2
Abmessungen B/H/T (mm)	246/184/61
Sicherung (V/AT)	230/5
BUS-Schnittstelle	EMS 2.0
Leistungsaufnahme-Standby (W)	3
Max. Leistungsabgabe (W)	600
Schutzart	IP44
Verbindung zur Wärmepumen-Außeneinheit max. Kabellänge zur Außeneinheit (m)	CAN 30
Bus-Kommunikation zur Zirkulationspumpe (Wärmepumpe)	LIN-BUS

Unverbindliche Preisempfehlung. Nicht für den Endverbraucher bestimmt, lediglich Berechnungsgrundlage. Ohne die gesetzliche Mehrwertsteuer.

Kaskadenmodul Logamatic MC400 für EMS-Mehrkesselanlagen



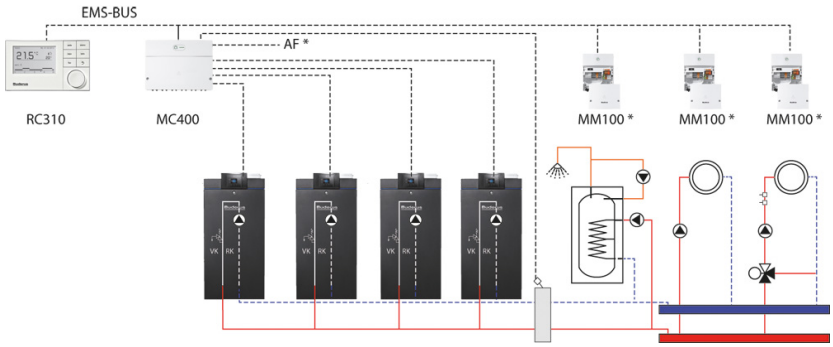

RC310	✓
BC400*	✓
RC200	–
SC300	–
HMC310	–

* BC400: nur für Gasgeräte

Max. 5 Module MC400 kaskadierbar für bis zu 16 Wärmeerzeuger
Max. 4 x Heizkreis (mit MM100) sowie 2 x Warmwasser (mit MM100) möglich (weitere Hinweise siehe Beschreibung)
Auswahl der zulässigen Gerätetypen für MC400: siehe "Auswahlhilfe Regelsystem zu EMS-Kesselbaureihen" ▶ siehe ab Seite 1003
Die Bedienung der Gesamtanlage erfolgt bei MC400 immer über System-Bedieneinheit Logamatic RC310 - bei Gas-Wandgeräten arbeitet die im Gerät integrierte System-Bedieneinheit BC400 bei Kombination mit MC400 ausschließlich geräteintern (Kesseldisplay).
Die System-Bedieneinheit Logamatic BC400 der Brennwertgeräte GB172i.2, GB182i.2, GB192i.2 bleibt bei Kaskadierung in Funktion Kesseldisplay im Gerät.

Bezeichnung	Beschreibung	Artikelnummer	€	RG
MC400	■ Kaskadenmodul für EMS-Mehrkesselanlage Gas, ohne Fühler ■ Systembedieneinheit Logamatic RC310 (Zubehör) oder bauseitige DDC/GLT	7738111001	610,—	RE01
FV/FZ Temperaturfühler	■ Vorlauftemperaturfühler Ø 9,7 mm (NTC10K, Kabellänge 3 m) für die Regelsysteme Logamatic EMS plus, 4000 und 5000 ■ Für Heizkreise mit Mischer bzw. Zusatztemperaturfühler für Kesselkreisfunktionen oder solare Heizungsunterstützung ■ Mit Wärmeleitpaste und Zubehör für Montage als Rohr-Anlegefühler	5991376	70,—	RE09
Speichertemperaturfühler Ø 6 mm	■ Speichertemperaturfühler Ø 6 mm (NTC10K, Kabellänge 3 m) für die Regelsysteme Logamatic EMS plus und 5000 ■ Anschlussstecker nicht im Lieferumfang (im Regelsystem Logamatic EMS plus und 5000 enthalten)	7735502296	51,—	
Fühler-Set für Weiche/ Wärmetauscher (Nassfühler)	■ Fühler-Set inklusive Adapter zur Installation des Fühlers TS17 (nur erforderlich bei Wohnungsstation mit SM200 Speicherladesystem) in der hydraulischen Weiche ■ Fühler misst direkt im Medium (Nassfühler) ■ inkl. 1/2" Hahnverlängerung 22 mm und 62 mm (weitere Hahnverlängerungen siehe Katalog Teil 6) ■ Fühler (NTC10K mit 1/2" Gewinde, Kabellänge 1,5 m) für die Regelsysteme Logamatic EMS plus, 4000 und 5000			
	Fühlerlänge ca. 100 mm	7735600268	91,—	
	Fühlerlänge ca. 200 mm (z.B. GB272)	7735600656	99,—	

Zubehör EMS plus, z.B. Fühler ▶ siehe Seite 1041
Hinweis: bitte Weichenfühler als separates Zubehör bestellen (nicht im Lieferumfang des Moduls)

Unverbindliche Preisempfehlung. Nicht für den Endverbraucher bestimmt, lediglich Berechnungsgrundlage. Ohne die gesetzliche Mehrwertsteuer.

Beschreibung
- Kaskadenmodul zur Regelung der Kesselfolge für EMS-Mehrkesselanlagen
- Ansteuerung von 1 bis zu 4 Gas-Wärmeerzeugern, stufig / modulierend (nicht für Öl-Wärmeerzeuger oder Wärmepumpen mit Regelsystem EMS plus geeignet)
- Regelsystem EMS plus, Modul zur Wandmontage
- Installation RC310, Außenfühler (Lieferumfang RC310), Weichenfühler (Zubehör) und Heizkreismodule MM100 (Zubehör) direkt am Modul MC400 (nicht an Geräteelektronik!)
- Warmwasserbereitung über Ladepumpe und separates Modul MM100, Adresse 9 oder 10 (nicht über 3-Wege-Ventil)
- Hydraulische Einbindung Kesselkaskade mit Weiche / mit Wärmetauscher / Direkteinbindung mit Ringdrosselklappe und Modul DM10
- MC400 max. erweiterbar mit 4x MM100 (Heizkreis 1-4), 2x Warmwasser über Ladepumpe (MM100, Adr. 9 + 10), oder Warmwasser über Ladesystem (SM200, Adr. 7), Solaranlage mit Modul SM100/200
- Sammelstörmeldung über potenzialfreien Kontakt
- Unkomplizierte Grundeinstellung der Betriebsweise über Adresscodierschalter (Serielle / Parallele Kesselfolge, Feste Reihenfolge / Wechsel nach Betriebsstunden, Unterteilung in 2 Grundlast- und 2 Spitzenlastkessel einstellbar, Spitzenlastkessel abhängig von Außentemperatur oder Vorlaufsollwert aktivierbar)
- Wärmeanforderung über Regelsystem EMS plus oder externe Anforderung über potenzialfreien Kontakt oder 0-10 V Temperatur- / Leistungsanforderung (von DDC/GLT). Rückmeldesignal 0..10 V für aktuelle Kaskadenleistung.
- In Verbindung mit Modul MM100 / EM100 Nutzung eines gemeinsamen Weichen-/ Wärmetauscherfühlers am MC400
- Max. 5 Module MC400 kaskadierbar für bis zu 16 Wärmeerzeuger (2 x MC400 = max. 7 Kessel; 3 x MC400 = max. 10 Kessel; 4 x MC400 = max. 13 Kessel)
- LED-Statusanzeige MC400 und angeschlossene Geräte
- Hydraulik- und Regelungsdetails siehe Planungsunterlagen oder Installationsanleitung MC400

Montage
- Modul zur Wandmontage oder auf Hutschiene
- Codierte und farblich gekennzeichnete Anschlussstecker
- Kommunikation mit EMS Geräten (Wand/ Boden) über EMS Datenbus
- Installation RC310 und anlagenseitige Module am EMS-Bus des Kaskadenmoduls (nicht am EMS-BUS des Kessels). Hinweis: der RC310 darf nicht vom MC400 umgesteckt werden auf die einzelnen Geräte und wieder zurück (Gefahr von Datenverlust!). Bei Regelgerät MC110/ IMC110 Kesseldisplay BC30 E einmal je Kessel erforderlich.

Lieferumfang
- MC400 zur Wandmontage
- technische Unterlagen
- Hinweis: Bitte Weichenfühler als separates Zubehör bestellen (nicht im Lieferumfang des Moduls). Der Außenfühler ist im Lieferumfang des RC310 enthalten.

Systemvoraussetzungen
- System-Bedieneinheit RC310
- Gas-Wärmeerzeuger, kompatibel zu Regelsystem EMS plus (nicht für Öl-Wärmeerzeuger oder Wärmepumpen mit Regelsystem EMS plus geeignet, nicht für gemischte Systeme Öl + Gas)
- Der Weichenfühler des Kaskadenmoduls muss in der Weiche an geeigneter Messstelle liegen (die Tauchhülse des Weichenfühlers hat die korrekte Länge, wenn der Fühler auf Höhe des Vorlauf-Anschlusses auf der Anlagenseite der Weiche - dies ist gewährleistet bei werksseitigen Kaskadenlösungen). Bei Wärmetauscher optimierte Fühlermontage Weichenfühler mit Eckverschraubung/T-Stück und Nassfühler empfohlen (s. Installationsanleitung MC400). Der Weichenfühler MC400 darf nicht am Anlagenvorlauf am Rohr befestigt werden - ungünstiges Regelverhalten und unnötiges Brennertakten können die Folge sein.

Technische Daten	MC400
Abmessungen B/H/T (mm)	246/184/61
Netzspannung	230VAC ± 10 % 50 Hz ± 4 %
BUS-Schnittstelle	EMS 1.0 / EMS2.0
max. Leistungsabgabe pro Pumpe / Stellglied (W)	250 (Hocheffizienzpumpen zulässig; max. 40 A/µsek zulässig)
Schutzart bei Wandmontage	IP 20

Funktionsübersicht für Funktionsmodule MC400 (EMS) / FM-CM (Logamatic 5000)

Funktion	MC400	FM-CM (Logamatic 5000)
Zulässige Regelgeräte	EMS plus (RC310)	Logamatic 5311/5313
Bus-Schnittstelle EMS-Kessel	EMS1.0/2.0	EMS1.0/2.0
Brenneransteuerung	EMS-BUS , einsetzbar bei allen Kesselbaureihen mit Brennstoffart Gas	EMS-BUS alle Kesselbaureihen, außer GB172/GB182 (Logamatic 5313) 7-polig/4-polig (Logamatic 5311) 4-20mA / 0-10V (Logamatic 5311)
Betriebsoptimierung Kesselkaskade (Zu-/Abschaltverhalten, Anpassung von Modulationsgeschwindigkeiten)	–	■
Betriebsweise - seriell - parallel	■ ■	■ [2] ■
Folgeumkehr - täglich - Außentemperatur - Betriebsstunden - Kontakt	■ – ■ – –	■ ■ ■ ■ ■
Lastbegrenzung - Außentemperatur - Kontakt	■ (nur Kessel 3 und 4) –	■ ■
Sammelstörmeldung	■	■
0-10 V Eingang	■ [3]	■
0-10 V Ausgang	■	■
Fremdwärmeerkennung	■	■

■ Grundausstattung

[1] Keine Unterstützung von Heizkesseln mit UBA1.x

[2] Kesselfolgen frei einstellbar

[3] Bei Nutzung 0-10 V Eingang Regelung von Heizkreisen nicht über EMS plus möglich. 0-10V Kennlinie nicht veränderbar.

Mastercontroller Logamatic MC110 / IMC120



Logamatic MC110 (Systembedieneinheit Logamatic RC310 Zubehör)



Logamatic IMC120 (Systembedieneinheit Logamatic BC400 im Lieferumfang)

Bezeichnung	Beschreibung	Artikelnummer	€	RG
IMC120	■ In der Kesselverkleidung integriertes Regelgerät für bodenstehende EMS-Kessel, z.B. Baureihe KB192i, KB195i. Inkl. System-Bedieneinheit Logamatic BC400. Weitere Eigenschaften identisch MC110.	im Lieferumfang Kessel		
BC400	■ System-Bedieneinheit für Wärmepumpe bzw. Brennwert-Wärmeerzeuger oder Wärmepumpen-Hybridsystem mit Regelsystem EMS plus ■ Zentrale Bedienung für Wärmeerzeuger sowie Heiz-/Kühlkreis(e), Warmwasser, Solar, Lüftung sowie bei Brennwertgerät zusätzlich Frischwasserstation und alternativer Wärmeerzeuger ■ Hinterleuchtetes Farb-Volltouchdisplay, Displaygröße 5 Zoll, Bedienung touchen,swipen, scrollen ■ Integriert im Wärmeerzeuger ■ Grundfunktion modular erweiterbar	im Lieferumfang Kessel		
MC110	■ Regelgerät für bodenstehende EMS-Wärmeerzeuger. Ohne System-Bedieneinheit Logamatic RC310	7736601579	1.045,—	
BC30 E	■ Kesseldisplay für Logamatic MC110, z.B. bei Montage RC310 als Fernbedienung im Wohnraum	7738112227	215,—	
RC310	■ System-Bedieneinheit für witterungs- oder raumtemperaturgeführten Betrieb (inkl. Außenfühler) ■ Zentrale Bedienung EMS-Wärmeerzeuger ■ Modulare Erweiterung im Systemverbund (EMS-BUS) mit: Heizkreis(en), Warmwasser, Solar (Warmwasser/ Heizungsunterstützung), alternativem Wärmeerzeuger, Frischwasserstation, zentrale Wohnungslüftung (HRV156 K, HRV176) ■ Alternativ auch zur autarken Bedienung von Wohnungsstation oder alternativem Wärmeerzeuger ■ Touchsensitive Tasten ■ Energie- und Effizienzanzeige gemäß Bundesförderung für effiziente Gebäude (BEG) ■ Lieferumfang: Logamatic RC310 inkl. Wandmontage-Set und Außenfühler ■ Schwarz	7738114097	554,—	RE01

Beschreibung

- Abhängig von der Kesselbaureihe wird der Mastercontroller Logamatic MC110 bzw. IMC120 als Kessel-Regelgerät bodenstehender Brennwertkessel verwendet. Der Logamatic IMC120 ist die in der Kesselverkleidung integrierte Variante speziell für Baureihe KB(H)192i, KB(H)195i. Der Logamatic MC110 ist die Bauform für ein extern auf den Kessel aufgesetztes Regelgerät. Logamatic MC110 und IMC120 unterscheiden sich über die Systembedieneinheit: MC110 = Systembedieneinheit RC310 (Zubehör) ; IMC120 = Systembedieneinheit BC400 (integriert im Lieferumfang Mastercontroller) und sind technisch gleichwertig.
- Hinweis zu Logamatic MC110: Bei Installation RC310 im Wohnraum oder bei Betrieb ohne RC310 oder bei Kombination MC110 mit Logamatic 5000 wird zur Bedienung am Kessel der Basiscontroller BC30 E benötigt. Die Logamatic IMC120 benutzt die Systembedieneinheit BC400 in Verbindung mit Logamatic 5000 als Kesseldisplay - nur Kesselparameter sind einstellbar, alle weiteren Systemfunktionen des BC400 sind dann deaktiviert.

Funktionsumfang

- Brenneransteuerung über Feuerungsautomat SAFe oder Fremdbrennermodul BRM10
- Spannungsversorgung für den Heizkessel und für die im Mastercontroller eingebauten Funktionsmodule
- Ansteuerung der Heizungspumpe im Heizkreis 1. Alternativ Pumpenausgang nutzbar als Zubringerpumpe (in Verbindung mit Modul MM100 oder EM100)
- Regelung einer Warmwasserbereitung über einen Temperaturfühler und Ansteuerung der Speicherladepumpe
- Ansteuerung einer Zirkulationspumpe inkl. eigenem Zeitprogramm
- Anschlussmöglichkeit für externe Wärmeanforderung über Kontakt oder 0-10 V (temperatur- oder leistungsgeführt)
- 2 Steckplätze für Funktionsmodule xM100
- Logamatic IMC120: Internetverbindung bzw. Verbindung zu Funk-Fernbedienung Logamatic RC120 RF über Funkmodul MX400
- Logamatic MC110: Internetverbindung über LAN- und Funkmodul-Set MX400
- Ausgang Sammelstörmeldung (230V)
- Externe Verriegelung des EMS-Kessels durch einen zweiten Warmeerzeuger bei Anlagen mit 2 Schornsteinen
- BUS-Schnittstelle EMS plus
- Service-Schnittstelle für direkten Zugriff über Buderus Smart Service Key (siehe Kapitel Konnektivität)

Unverbindliche Preisempfehlung. Nicht für den Endverbraucher bestimmt, lediglich Berechnungsgrundlage. Ohne die gesetzliche Mehrwertsteuer.

Regelgerät Logamatic MC110 mit 7-poligem Brennerstecker





Bezeichnung	Beschreibung	Artikelnummer	€	RG
MC110/RC310	■ Regelgerät Logamatic MC110 Umbauset mit Modul BRM10, Kessel-Doppelfühler 6 mm und Bedieneinheit RC310 schwarz sowie Adapterblech, Brennerkabel 1. Stufe und Außentemperaturfühler	7736601580	1.500,—	RE01
BC30 E	■ Kesseldisplay für Logamatic MC110, z.B. bei Montage RC310 als Fernbedienung im Wohnraum	7738112227	215,—	
Speicherfühler-Set Ø 6 mm	■ Fühler Ø 6 mm (NTC10K, Kabellänge 3 m) ■ Zwei 1/4-Kreis-Blindsegmente und Spannblech für Speicher mit Tauchhülsen (19,5 mm Innendurchmesser entsprechend 3/4") ■ Anschlussstecker enthalten im Regelsystem	7735502288	86,—	RE09

Hinweis: Der Warmwasser-Temperaturfühler muss separat bestellt werden (Speicherfühler-Set)

Beschreibung
Das Regelgerät Logamatic MC110 ist ein modular erweiterbares, digitales Regelgerät zur Kesselmontage, in Grundausstattung Verwendung zur Ansteuerung eines einstufigen bodenstehenden Öl-/Gas-Heizkessels und besteht aus den Komponenten MC110, RC310, BRM10, Adapterblech und Brennerkabel 1. Stufe.

- Anzeige der Kesseltemperatur und des Kesselstatus
- Elektronischer Kesselwasser-Temperaturregler zur Begrenzung der Kesselwasser-Maximaltemperatur
- Warmwasser-Temperaturregler zur Einstellung der Warmwassertemperatur
- Schornsteinfeger- oder Abgastestfunktion
- Anzeigen für Wärmeanforderung und Warmwasseranforderung
- Notbetriebsfunktion
- Aufnahme der Bedieneinheit RC310
- Installationsraum zur Positionierung von zwei Funktionsmodulen MM50/MM100
- Bei Installation RC310 im Wohnraum wird zur Bedienung am Kessel der Basiscontroller BC30 E benötigt (Zubehör).
- Basiscontroller BC30 E: Bedienung der Grundeinstellung des Wärmeerzeugers
- Schnittstelle zu einem handelsüblichen einstufigen Brenner (ohne SAFe)mit 7-poligem Brennerstecker (Modul BRM10 im Lieferumfang)
- Ansteuerung der internen Heizungs-Umwälzpumpe Heizkreis 1
- Regelung der Warmwasserbereitung durch Überwachung der Warmwassertemperatur über einen Temperaturfühler und Ansteuerung einer Speicherladepumpe oder eines Dreiwege-Umschaltventils
- Optimierte Speicherladung/ Restwärmenutzung
- Ansteuerung einer Zirkulationspumpe
- Anschlussmöglichkeit für externe Wärmeanforderung (Kontakt oder 0...10 V)
- Anschlussmöglichkeit für externe Verriegelung (BRM10, SI15-16)
- Außen- oder raumtemperaturgeführte Regelung der Heizungsanlage oder komfortabler Raumtemperaturregler
- Inkl. Heizkreisregelung für einen Heizkreis ohne Mischer
- Max. Heizkreisregelung für 4 Heizkreise mit oder ohne Mischer in Verbindung mit Heizkreismodulen MM100
- Brenner-Betriebsstunden-Zähler in der Software integriert
- 6-Kanal Digitalschaltuhr (in Verbindung mit RC310) mit grafischer Darstellung der Schaltzyklen
- RC310: Integrierte Urlaubsfunktion für jeden Heizkreis und die gesamte Anlage mit einer Auswahl der Absenkart (Abschalt, Reduziert, Außenhalt).
- Regelung einer hydraulischen Entkopplung (Weiche) und einen direkt nachgeschalteten Heizkreis ohne Mischer in Verbindung mit dem Modul MM100
- Regelung einer solaren Warmwasserbereitung in Verbindung mit dem Solarmodul SM100 bzw. solare Heizungsunterstützung (SM200) mit Darstellung des „solaren Zugewinns“ im Display des RC310 in grafischer Form.
- Temporäre Raumtemperatursollwert-Veränderung bis zum nächsten Schaltpunkt des Schaltprogrammes
- Einstellbarer automatischer Anpassung der Absenktemperatur gem. DIN EN 12831 für Heizkreise separat einstellbar (Reduzierung zusätzlicher Aufheizleistung)
- Anzeige der Raumtemperatur, der Uhrzeit und des Wochentags über ein beleuchtetes graphikfähiges LCD-Display
- Anzeige der Außentemperatur gestern und heute in grafischer Darstellung
- Serienmäßige Diagnoseschnittstelle zum Direktanschluss eines Buderus Smart Service Key
- RC310 mit integriertem Raumtemperaturfühler und Wandhalter für Montage im Wohnraum
- Internetverbindung über LAN- und Funkmodul-Set MX400 (Zubehör)

Unverbindliche Preisempfehlung. Nicht für den Endverbraucher bestimmt, lediglich Berechnungsgrundlage. Ohne die gesetzliche Mehrwertsteuer.

Technische Daten	
Abmessungen B/H/L (mm)	340 x 120 x 280
Betriebsspannung - bei 50 Hz ± 4 % (V)	230 ± 10 % 50 Hz ± 4 %
Leistungsaufnahme (VA)	10
Absicherung (A)	10
Ausgang Umwälzpumpe / Brenner / Speicherladepumpe / 3-Wege-Umschaltventil / Zirkulationspumpe (A)	5
BUS-Schnittstelle	EMS 2.0
EU-Richtlinie für Energieeffizienz	
Klasse des Temperaturreglers	VII
Beitrag des Temperaturreglers zur jahreszeitbedingten Raumheizungs-Energieeffizienz (%)	3,5

Fremdbrennermodul BRM10



Bezeichnung	Beschreibung	Artikelnummer	€	RG
Service-Notfall-Set BRM10/ Heizwert	■ Zur Ansteuerung eines 1-stufigen Brenners ohne SAFe ■ Zur Ankopplung eines Nicht-EMS-Brenners an ein Regelgerät Logamatic MC10 / MC110	7747303310	117,—	999
Service-Notfall-Set BRM10/ Brennwert	■ Zur Ansteuerung eines 1-stufigen Brenners ohne SAFe mit Abgas STB ■ Zur Ankopplung eines Nicht-EMS-Brenners an ein Regelgerät Logamatic MC10 / MC110 mit zusätzlichem Abgas-Temperaturbegrenzer lediglich zur kurzzeitigen Verwendung an Buderus EMS-Brennwertkesseln GB125	7747308980	162,—	
Sicherheitstemperaturbegrenzer	■ Abgastemperaturbegrenzer zur Verwendung an Buderus Brennwertkesseln GB125, (GB135) zur Nachrüstung von Service-Notfall-Set BRM10/Heizwert auf Service-Notfall-Set BRM10/ Brennwert	7747010684	37,—	

Beschreibung

- Modul zum Einbau in MC10/MC110. Wandmontage nicht möglich. (Sicherheitsrelevante Baugruppe)
- Ansteuerung eines einstufigen Nicht-EMS-Brenners an einen EMS-Heizkessel über Regelgerät Logamatic MC110 über Standard 7-poligen Brennerstecker
- Pumpenlogik einstellbar
- Ermöglicht Einsatz vom MC10/MC110 auch bei Nicht-EMS-Heizkesseln
- Verriegelung des EMS-Heizkessels bei Betrieb eines zweiten Wärmeerzeugers (z. B. Festbrennstoffkessel auch bei Anlagen mit einem Kamin oder einem zusätzlichen Abgas-Temperaturwächter für Servicezwecke)
- Betriebs- und Störungsanzeige am Modul
- Funktion STB-Test
- Inklusive codierte und farblich gekennzeichnete Anschlussstecker
- Anschlussmöglichkeit für externe Wärmeanforderung
- Externe Verriegelung zweiter Wärmeerzeuger bei 2 Kaminen
- Für eine Nachrüstung mit BRM10 ist das Regelgerät MC10 mit BC10 ab Version 2.03 oder ein MC110 erforderlich

Technische Daten	
Abmessungen B/H/L (mm)	130 x 140 x 40
Betriebsspannung - bei 50 Hz ± 4 % (V)	230 ± 10 %
Leistungsaufnahme (A)	2
Maximaler Schaltstrom (A)	5
BUS-Schnittstelle	EMS 1.0

Unverbindliche Preisempfehlung. Nicht für den Endverbraucher bestimmt, lediglich Berechnungsgrundlage. Ohne die gesetzliche Mehrwertsteuer.

Erweiterungsmodul EM100





Installationsvarianten EM100

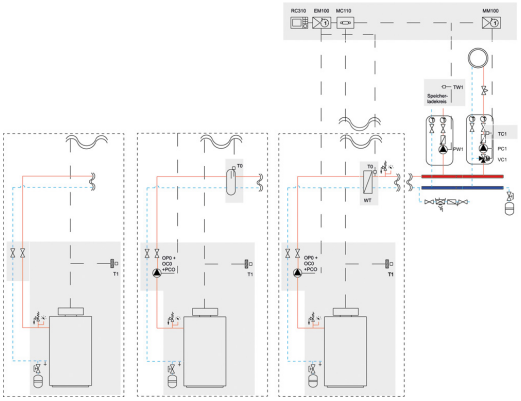

Bezeichnung	Beschreibung	Artikelnummer	€	RG
EM100	■ Erweiterungsmodul für EMS plus für modulierende Kesselkreispumpe, Sammelstörmeldung, 0-10V Ein-/Ausgang, 2. Gas-Magnetventil ■ Modulierende Drehzahlregelung einer Kesselkreispumpe (0-10V oder PWM) in Verbindung mit Weiche oder Wärmetauscher ■ Signal Pumpenbetrieb als 230V oder potenzialfrei ■ Schaltkontakt Sammelstörung (230 V), 0-10V-Eingang zur Temperatur- oder Leistungsführung eines Gas-/Ölkessels inkl. Rückmeldung aktuelle Leistung (0-10V) ■ Ansteuerung 2. Gas-Magnetventil (230 V) für Gas-Wandgeräte (für bodenstehende Kessel GM10 verwenden) ■ Bei Logatherm WLW186i/176i nur Schaltkontakt Sammelstörung (230 V)	7738110135	342,—	RE01

Beschreibung

- Erweiterungsmodul für EMS plus Gas-/Öl-Kessel, Bedienung über System-Bedieneinheit Logamatic BC400/RC310
- **Modulierende Kesselkreispumpe**, Drehzahlregelung („Flow Control“) über 0-10V (Funktion „wie Vorgängermodul PM10“: in Verbindung mit Weiche oder Wärmetauscher. Alternativ Pumpen-Ansteuerung über PWM
- Die modulierende Kesselkreispumpe passt den kesselseitigen Volumenstrom an den Bedarf der Anlage an, verhindert somit soweit möglich eine Rücklaufanhebung des Kessels. Ziel ist ein optimierter Brennwertnutzen sowie Stromeinsparung. Die Auswahl 0-10V ist optimal bei bodenstehenden Kesseln (z.B. Magna3), die Auswahl PWM ist optimal bei Wandgeräten GB272 mit werksseitiger Pumpengruppe einsetzbar.
- 3 Regelungsarten Kesselkreispumpe auswählbar:
  - Hydraulische Weiche: Temperaturabhängig, Differenz Kesselvorlauf zu Anlagenvorlauf
  - Wärmetauscher: Differenz Kesselvorlauf zu Kesselrücklauf, minimaler Volumenstrom (nur Kessel mit internem Rücklauffühler: GB272, GB192, GB212, KB192, KB372, GB402)
  - Leistungsabhängig parallel zur Kesselleistung: falls kein Zusatzfühler möglich
- Systemvoraussetzung für modulierende Kesselkreispumpe: Wärmeerzeugerbaureihen: Logano plus KB372/KB472, Logamax plus GB272/GB162. Kompatible Kesselkreispumpen: Grundfos Magna 3, weitere Pumpentypen mit 0-10V Schnittstelle möglich, jedoch ohne Möglichkeit zur Pumpen-Inbetriebnahme durch Buderus, z.B. Wilo Stratos Maxo oder Biral ModulA mit Modul Bim B3
- Eingang für Störmeldekontakt Kesselkreispumpe (Schließerkontakt, potenzialfrei). Zur Nutzung der Störmeldefunktion muss die Kesselkreispumpe über einen Störmeldekontakt verfügen (potenzialfrei)

Weitere Funktionen

- 1 gemeinsamer System-Weichenfühler für das gesamte Regelsystem für Funktion Weichenfühler, Pumpenmodulation, Kaskade. Systemvoraussetzung: Wärmeerzeuger mit EMS-BUS 2.0
- Ausgang Sammelstörung, 230 V. Für Funktion Sammelstörung ist das Modul EM100 auch einsetzbar für Wärmepumpen mit Systembedieneinheit Logamatic BC400.
- 0-10 V Eingang zur stetigen externen Wärmeanforderung einer 1-Kesselanlage durch eine übergeordnete Regelung als Temperatur- oder Leistungsvorgabe.
- Rückmeldung aktuelle Geräteleistung über 0-10V-Ausgang
- Ansteuerung 2. Gas-Magnetventil (bei Flüssiggas) für Gas-Gerät Gerätebaureihen GB172, GB182i, GB192i

Hinweis

- Das EM100 bietet vollen Funktionsumfang bei System-Bedieneinheit BC400,ab Version MC110 V2.09 (>12/2020), RC310 V74.02 (>01/2021) und MC400 OF02.05 (>09/2019). Bei älteren Versionen kann der Funktionsumfang eingeschränkt sein.
- Das Modul EM100 ist der Produktnachfolger für die EMS-Module PM10, EM10 und VM10. Das EM100 ist als Ersatzteil für diese verwendbar: Module PM10, EM10, VM10 müssen dann ausgetauscht werden gegen 1 gemeinsames Modul EM100 für alle 3 Funktionen. Falls nur die identischen Funktionen PM10/EM10/VM10 benötigt werden, kann eine vorhandene System-Bedieneinheit RC35/300/310 in der Anlage bleiben und muss nicht ausgetauscht werden.

Unverbindliche Preisempfehlung. Nicht für den Endverbraucher bestimmt, lediglich Berechnungsgrundlage. Ohne die gesetzliche Mehrwertsteuer.

Inbetriebnahme

- Die Grundkonfiguration des Moduls erfolgt direkt über die Einstellung des Adresscodierschalters. Somit sind Grundfunktionen wie Sammelstörmeldung und 0-10V Temperaturvorgabe auch ohne System-Bedieneinheit mit dem Modul EM100 realisierbar. Je nach genutzter weiterer Funktion ist eine System-Bedieneinheit BC400 oder einRC310 ab Version NF74.02 (>12/2020) erforderlich.

Lieferumfang

- Modul EM100 zur Wandmontage, Einbau möglich in Kessel Regelgerät in das Regelgerät Logamatic MC110
- Montagematerial
- Installationsanleitung

Technische Daten	
Abmessungen B/H/T (mm)	151/184/61
Betriebsspannung	230V +/-10%
Leistungsaufnahme (VA)	2
Temperaturfühler Weiche	NTC 10k
Ansteuerung Kesselpumpe	PWM oder 0-10V
Sicherung (V/AT)	5
BUS-Schnittstelle	EMS 1.0 / EMS 2.0

Drosselklappenmodul DM10



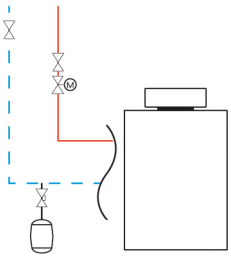

Bezeichnung	Beschreibung	Artikelnummer	€	RG
DM10	■ Zum Einbau in Regelgeräte MCxxx ■ Umschaltkontakt zur Ansteuerung einer Drosselklappe	63042819	154,—	RE01
Wandmontage-Set	■ Zur Wandmontage von Modulen DM10, GM10, UM10 (diese werden ohne Rückwand geliefert)	63016994	95,10	ET01

Beschreibung

- Modul zum Anschluss einer Drosselklappe/ Kessel-Absperrorgan an EMS-Heizkessel (Wandgerät oder bodenstehender Kessel)
- Modul in Grundausausführung, zum Einbau im Regelgerät MC10/40/100/110
- Wahlweise zur Wandmontage
- Keine Buskommunikation
- Anschlusskabel für Verdrahtung sowie Stecker im MCxx im Lieferumfang enthalten (Netz und PH)
- Codierte und farblich gekennzeichnete Anschlussleiste
- Anzahl der Module pro Anlage, nach Bedarf möglich

Technische Daten	
Abmessungen B/H/L Modul (mm) Wandmontage (mm)	130/90/35 130/140/140
Abmessungen B/H/L (Wandmontage)	130/140/40
Betriebsspannung bei 50 Hz ± 4 % (V)	230 ± 10 %
Schaltleistung (A)	5

Gasmagnetventil GM10

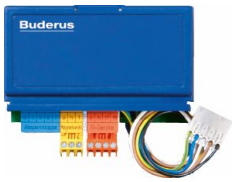

Bezeichnung	Beschreibung	Artikelnummer	€	RG
GM10	■ Ansteuerung 2. Gas-Magnetventil für Kessel mit SAFe	63043322	91,—	RE01

Beschreibung

- Für alle bodenstehenden, atmosphärischen EMS-Gas-Kessel (mit Feuerungsautomat SAFe) mit Gasdruckwächter
- Ansteuerung eines 2. Magnetventils (230 V) z. B. bei Flüssiggas
- Für Einsatz ist zusätzlich Modul UM10 erforderlich
- Modul zum gemeinsamen Einbau mit UM10 in Logamatic MC10/40 (Modul nicht geeignet für GB145, KB195i), Wandmontage nicht möglich
- Codierte und farblich gekennzeichnete Anschlussstecker
- Max. 1 Modul pro Kessel
- UM10/GM10 nur verfügbar für Baureihen >75kW (KB372, KB472, GB312, GB402). Bei Baureihen <75kW UM10 nur zulässig bei Kessel bis FD474 (<07/2024)
- Bei Baureihe GB212/ KB192i.2 >07/2024 Kabelset für MC110-V1-Klemme 7736606767 zur Ansteuerung 2. Gas-Magnetventil, Antiheberventil, Neutra verwenden - nicht geeignet für Abgassperrklappe etc.
- Bei GB125 Adapterstecker (Adapter für Zubehör, Y-Stecker, Art.Nr. 7747022079) für Anschluss Neutra oder Antiheberventil verwenden
- Bei KB195i.2 IMC120 Klemme V1 ohne Zubehör nutzbar (Kabelset bereits vorinstalliert)
- (I)MC110 / IMC120 Klemme V1 nicht geeignet für Abgassperrklappe, Nebenluftvorrichtung, Betrieb Festbrennstoffkessel an gemeinsamem Schornstein

Technische Daten	
Abmessungen B/H/L (mm)	130/140/40
Betriebsspannung bei 50 Hz ± 4 % (V)	230 ± 10 %

Unverbindliche Preisempfehlung. Nicht für den Endverbraucher bestimmt, lediglich Berechnungsgrundlage. Ohne die gesetzliche Mehrwertsteuer.

Umschaltmodul UM10

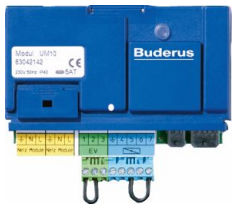

Bezeichnung	Beschreibung	Artikelnummer	€	RG
UM10	■ Einbindung eines zweiten Wärmeerzeugers (z. B. Festbrennstoffkessel) und Ansteuerung von Nebenlufteinrichtung, Abgassperrklappe usw. (nur für die Baureihen KB372, KB472, GB312, GB402.)	7747000482	200,—	RE01

Beschreibung

- Ermöglicht die Einbindung eines 2. Wärmeerzeugers (z.B. Festbrennstoff-Kessel) in Kombination mit einem bodenstehenden EMS Kessel, Baureihen KB372, KB472, GB312, GB402.
- Ansteuerung einer motorischen Nebenluftvorrichtung oder einer Abgassperrklappe
- Verriegelung des EMS-Kessels mit Feuerungsautomat SAFe bei Betrieb des 2. Wärmeerzeugers (z.B. Festbrennstoffkessel)
- Modul zum Einbau in MC110 des Kessels, keine Wandmontage möglich. (Sicherheitsrelevantes Bauteil)
- Betriebs- und Störanzeige über LED
- Bei Nachrüstung eines vorhandenen MC110 mit UM10 für die Abgassperrklappenfunktion ist MC110 ab V2.07 erforderlich. Zum Nachrüsten der Abgasklappenfunktionen müssen SAFe44 (V5.04) und BIM44 (V5.04) gemeinsam getauscht werden.

Hinweise zur Verwendung

- UM10/GM10 nur verfügbar für Baureihen >75kW (KB372, KB472, GB312, GB402). Bei Baureihen <75kW UM10 nur zulässig bei Kessel bis FD474 (<07/2025)
- Bei Baureihe GB212/ KB192i.2 >07/2024 Kabelset für MC110-V1-Klemme 7736606767 zur Ansteuerung 2. Gas-Magnetventil, Antiheberventil, Neutra verwenden - nicht geeignet für Abgassperrklappe etc.
- Bei GB125 Adapterstecker (Adapter für Zubehör, Y-Stecker, Art.Nr. 7747022079) für Anschluss Neutra oder Antiheberventil verwenden
- Bei KB195i.2 IMC120 Klemme V1 ohne Zubehör nutzbar (Kabelset bereits vorinstalliert)
- (I)MC110 / IMC120 Klemme V1 nicht geeignet für Abgassperrklappe, Nebenluftvorrichtung, Betrieb Festbrennstoffkessel an gemeinsamem Schornstein

Technische Daten	
Abmessungen B/H/L (mm)	130/140/40
Betriebsspannung bei 50 Hz ± 4 % (V)	230 ± 10 %
Leistungsaufnahme (VA)	2
Maximaler Schaltstrom (A)	5
BUS-Schnittstelle	EMS 1.0

Unverbindliche Preisempfehlung. Nicht für den Endverbraucher bestimmt, lediglich Berechnungsgrundlage. Ohne die gesetzliche Mehrwertsteuer.

Zubehör

	Bezeichnung	Beschreibung	Artikelnummer	€	RG
	Buderus Smart Service Key	■ Servicetool für mobilen Betrieb vor Ort mit App ProWork für EMS-Wärmeerzeuger	7738112981	329,—	KN09
	ASU - Speicheranschluss-Set	■ Zwei 1/4-Kreis-Blindsegmente und Spannblech ■ Für Speicher mit Tauchhülsen (19,5 mm Innendurchmesser entsprechend 3/4")	5991382	28,—	
	Speicherfühler-Set Ø 6 mm	■ Fühler Ø 6 mm (NTC10K, Kabellänge 3 m) ■ Zwei 1/4-Kreis-Blindsegmente und Spannblech für Speicher mit Tauchhülsen (19,5 mm Innendurchmesser entsprechend 3/4") ■ Anschlussstecker enthalten im Regelsystem	7735502288	86,—	
	FV/FZ Temperaturfühler	■ Vorlauftemperaturfühler Ø 9,7 mm (NTC10K, Kabellänge 3 m) für die Regelsysteme Logamatic EMS plus, 4000 und 5000 ■ Für Heizkreise mit Mischer bzw. Zusatztemperaturfühler für Kesselkreisfunktionen oder solare Heizungsunterstützung ■ Mit Wärmeleitpaste und Zubehör für Montage als Rohr-Anlegefühler	5991376	70,—	
	AS1.6 Speicheranschluss-Set	■ Fühler Ø 6 mm (NTC10K, Kabellänge 3 m) für die Regelsysteme Logamatic EMS plus, 4000 und 5000 ■ Anschlussstecker enthalten im Regelsystem	8735100809	63,—	
	Fühler-Set für Weiche/ Wärmetauscher (Nassfühler)	■ Fühler-Set inklusive Adapter zur Installation des Fühlers TS17 (nur erforderlich bei Wohnungsstation mit SM200 Speicherladesystem) in der hydraulischen Weiche ■ Fühler misst direkt im Medium (Nassfühler) ■ inkl. 1/2" Hahnverlängerung 22 mm und 62 mm (weitere Hahnverlängerungen siehe Katalog Teil 6) ■ Fühler (NTC10K mit 1/2" Gewinde, Kabellänge 1,5 m) für die Regelsysteme Logamatic EMS plus, 4000 und 5000 ■ Fühlerlänge ca. 100 mm	7735600268	91,—	RE09
	Speichertemperaturfühler Ø 6 mm	■ Speichertemperaturfühler Ø 6 mm (NTC10K, Kabellänge 3 m) für die Regelsysteme Logamatic EMS plus und 5000 ■ Anschlussstecker nicht im Lieferumfang (im Regelsystem Logamatic EMS plus und 5000 enthalten)	7735502296	51,—	
	Fühler Ø 9,7 mm mit Zubehör	■ Fühler Ø 9,7 mm (NTC10K, Kabellänge 3 m) für die Regelsysteme Logamatic EMS plus, 4000 und 5000 ■ Mit Wärmeleitpaste und Zubehör für Montage als Rohr-Anlegefühler ■ Anschlussstecker nicht im Lieferumfang (im Regelsystem EMS plus und 5000 enthalten)	63043768	54,—	
	Fühler-Set für Weiche/ Wärmetauscher (Nassfühler)	■ Fühler-Set inklusive Adapter zur Installation des Fühlers TS17 (nur erforderlich bei Wohnungsstation mit SM200 Speicherladesystem) in der hydraulischen Weiche ■ Fühler misst direkt im Medium (Nassfühler) ■ inkl. 1/2" Hahnverlängerung 22 mm und 62 mm (weitere Hahnverlängerungen siehe Katalog Teil 6) ■ Fühler (NTC10K mit 1/2" Gewinde, Kabellänge 1,5 m) für die Regelsysteme Logamatic EMS plus, 4000 und 5000 ■ Fühlerlänge ca. 200 mm (z.B. GB272)	7735600656	99,—	
	PT1000 - Abgastemperaturfühler	■ Für FM444/FM-AM/AM200 (PT1000-Fühler), nicht geeignet als Abgasfühler für Grundregelgerät Logamatic 5311 ■ Zur digitalen Anzeige der Abgastemperatur ■ Betriebsrückmeldung des Scheitholzkessels	63043983	113,—	

Unverbindliche Preisempfehlung. Nicht für den Endverbraucher bestimmt, lediglich Berechnungsgrundlage. Ohne die gesetzliche Mehrwertsteuer.

	Bezeichnung	Beschreibung	Artikelnummer	€	RG
	Außentemperaturfühler NTC10K	■ Für Gas-/Öl-Wärmeerzeuger ■ Für Logamatic EMS plus, 4000, 5000 ■ Nennwert 10 kOhm (25°C)	8738810224	26,—	
	Tauchhülse 1/2"	■ Innendurchmesser 10 mm ■ Länge 95 mm ■ Wird benötigt, wenn die zweite Messstelle am Sekundärausgang der hydraulische Weiche zusätzlich benutzt werden soll.	5446142	26,—	RE09
	Tauchhülse 3/4"	■ Innendurchmesser 19,5 mm ■ Länge 100 mm	5446065	40,—	
		■ Innendurchmesser 19,5 mm ■ Länge 150 mm	5446085	30,70	
		■ Innendurchmesser 19,5 mm ■ Länge 190 mm	5446080	27,90	ET01
	E-Pumpenstecker	■ Zur potentialfreien Anforderung von Heizungsumwälzpumpen, direkt aufsteckbar auf Buderus Pumpenanschlussstecker ■ Bei Modul MM100 E-Pumpenstecker nicht erforderlich, Funktion auf MM100 integriert ■ Zur Anforderung eines Kessels geeignet	89094252	67,—	999
	TB1 Temperaturwächter	■ Für Fußbodenheizungen ■ Anlegethermostat mit Goldkontakten ■ Einstellbereich 30 … 60 °C ■ Zur Kombination speziell mit Modul: MM100	7719002255	75,—	RE09
	AT 90E Temperaturwächter	■ Mit Anschlusskabel und vormontiertem Pumpenstecker für die Verbindung des Gerätes mit der jeweiligen Buderus Regelung ■ Geeignet für Logamatic 2000, 4000, 5000, EMS	80155200	siehe Shop	254
	Anlegethermostat AT 90E 20-90C	■ Ohne Kabel und Stecker ■ Bauseitige Verdrahtung notwendig	80155124	siehe Shop	
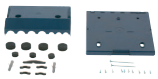	Wandmontage-Set	■ Zur Wandmontage von Modulen DM10, GM10, UM10 (diese werden ohne Rückwand geliefert)	63016994	95,10	ET01
	Pumpensignalwandler PSW Basic	■ Umwandlung des Regler-Ausgangssignals (für drehzahlgeregelte Standardpumpe) in ein PWM- oder 0-10V- Signal zur Drehzahlregelung von Hocheffizienzpumpen ■ Einsatz bei Funktionsmodul FM443 und FM445 oder bei Nachrüstungen in Verbindung z.B. mit den Solarregelungen Logamatic SC20, SC40, BS500s und Solarmodul SM10 möglich. Nicht erforderlich bei Regelung Ladesystem SLP über Modul SM200. ■ Nur für Pumpen geeignet, die kein separates An/Aus-Signal benötigen	7735600194	213,—	RE09
	Kabelset 2.MV	■ Zum Anschluss eines 2. externen Gasmagnetventil ■ Steckerfertig verdrahtet ■ Für Logano plus GB212 ab FD11/2024 und KB192i.2 mit BC400	7736606767	108,—	GG07
	Adapter für Zubehör	■ Adapterstecker (Y-Stecker) für Anschluss Neutra oder Antiheberventil bei GB125 ■ Für elektrischen Anschluss der Neutrakon 05/ BGN und/oder der Antiheberventils am Brenner ■ Steckerfertig	7747022079	74,—	OK09
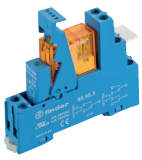	Koppelrelais	■ Mit Goldkontakt ■ Komplett mit Sockel ■ 230 V ■ Zur Entkopplung von Hocheffizienzpumpen vom Wärmepumpenmangager und zur Anforderung eines Kessels geeignet.	7738345987	81,—	WP09
		■ Mit Goldkontakt ■ Komplett mit Sockel ■ Zur Entkopplung von Hocheffizienzpumpen vom Wärmepumpenmangager und zur Anforderung eines Kessels geeignet.	7738345651	siehe Shop	RE02

Unverbindliche Preisempfehlung. Nicht für den Endverbraucher bestimmt, lediglich Berechnungsgrundlage. Ohne die gesetzliche Mehrwertsteuer.

	Bezeichnung	Beschreibung	Artikelnummer	€	RG
Zubehör für Solaranwendungen					
	Fühler-Set FSS, 2. Verbraucher	■ Fühler Ø 9,7 mm (NTC10K, Kabellänge 3 m) für die Regelsysteme Logamatic EMS plus, 4000 und 5000 ■ Für 2. Verbraucher in Verbindung mit SM200 / FM443 ■ In Verbindung mit Umschaltventil VS-SU bestellen ■ Mit Anschlussstecker, Wärmeleitpaste und Zubehör für Montage als Rohr-Anlegefühler	5991520	70,—	RE09
	Kollektor-Temperaturfühler	■ Kollektorfühler Ø 6 mm (NTC20K, Kabellänge 2,5 m) ■ Erforderlich für 2. Feld bei Ost/West-Feldern (SM200) ■ Nur in Verbindung mit Flachkollektoren	7747009883	73,—	
	Erweiterungs-Set Heizungsunterstützung	■ In Verbindung mit Logamatic SM200/FM443/ FM444 ■ Bestehend aus einem 3-Wege-Umschalt-Ventil 1” und 2 Temperaturfühlern	5991530	519,—	
	Überspannungsschutz	■ Zum Schutz der Regelung bei Blitzeinschlag im weiteren Umfeld der Anlage ■ Zum Anschluss an Kollektor-Temperaturfühler	83006120	66,—	
	Alternatives VS-SU Umschaltventil	■ Für die Umschaltung ■ 3-Wege-Umschalt-Ventil 1”	85103220	366,—	SK09
	Wärmemengenzähler-Set WMZ 1.2	■ Erweiterungs-Set zur Wärmemengenmessung im Solarkreis in Verbindung mit Logamatic SM100 oder SM200 ■ Bestehend aus einem Volumenstrommessteil und 2 Referenzfühler Ø 9,7 mm ■ Impulswertigkeit 1 Liter/Impuls ■ Bis 25 Kollektoren SKR10 CPC / bis 15 Kollektoren SKN4.0/SKT1.0	7747004456	482,—	
Zubehör Premix Control mit Modul SM200 (Solare Heizungsunterstützung) oder AM200 (Pufferbypass-Schaltung)					
		■ 3-Wege-Mischer-Umschaltarmatur ■ System ESBE ■ Max. Betriebstemperatur 110 °C ■ Rücklauf links oder rechts vertauschbar ■ Gehäuse, Welle und Segment Messing ■ O-Ring-Dichtung ■ IG, DN 20/Rp 3/4“, k_{VS} 4,0, Heizleistung bis 15 kW	7747204968	siehe Shop	
	Logafix 3-Wege-Mischer VRG131	■ Für Wechselbrand-Heizkessel-Kombinationen mit Ansteuerung über Logamatic 2114 oder FM444 ■ Zur hydraulischen Umschaltung zwischen Öl-/ Gas-Heizkessel und Pufferspeicher (Alternativ-Betrieb) oder zur hydraulischen Zuschaltung des Pufferspeichers (als Rücklaufanhebung/ Rücklaufwächterfunktion; Serieller Betrieb) ■ DN 25, Rp 1" - k_{VS} 6,3 m^3/h, Heizleistung bis 25 kW	7747204970	siehe Shop	
		■ 3-Wege-Mischer-Umschaltarmatur ■ System ESBE ■ Max. Betriebstemperatur 110 °C ■ Rücklauf links oder rechts vertauschbar ■ Gehäuse, Welle und Segment Messing ■ O-Ring-Dichtung ■ DN 25/Rp 1" - k_{VS} 10 m^3/h	7747204971	siehe Shop	LMI1
	ISA300	■ Logafix Stellmotor Serie B "3-Punkt" ■ Mit 3-Punkt-Signal für Rotationsmischer und Zonenventile ■ Drehmoment 5,5 Nm ■ Drehwinkel 90° ■ Laufzeit 125 Sekunden ■ Schutzklasse II, IP 41 ■ Betriebstemperatur -5 bis 55°C ■ Abnehmbares Kabel mit Sicherheitsverriegelung Stecker, Länge 2m ■ Spannung 230 VAC / 50Hz	7738345640	siehe Shop	

Unverbindliche Preisempfehlung. Nicht für den Endverbraucher bestimmt, lediglich Berechnungsgrundlage. Ohne die gesetzliche Mehrwertsteuer.

	Bezeichnung	Beschreibung	Artikelnummer	€	RG
	Mischermotor ARA 645	■ 2-Punkt Ansteuerung ■ 230 V AC ■ 6 Nm, 90°, 30 sec ■ Notwendig für Logafix 3-Wege-Mischer bei Funktion temperaturabhängige Rücklaufeinspeisung in Verbindung mit Logalux FS27/2 - FS160/2	7748000096	281,—	FK09
	CRS131	■ Autarker Festwert Stellmotor ■ Einstellbereich 5-95°C ■ Mit verlängertem Nassfühler und Gewindeadapter ½“ AG ■ Laufzeit 30s / 90°, Drehmoment 6Nm, 230V ■ Digitales Display für Einstellparameter ■ Passend für Mischventile der Serie VRG…, DWM.., WWV 25 – 40	7735600585	424,—	WV02

Unverbindliche Preisempfehlung. Nicht für den Endverbraucher bestimmt, lediglich Berechnungsgrundlage. Ohne die gesetzliche Mehrwertsteuer.



Regelsystem Logamatic 5000

NEU

PDF Business Shop ready

Link zum Business Shop: https://onlineshop.buderus.de

Die Artikelnummern in diesem PDF sind mit unserem Buderus Business Shop verlinkt. Wenn Sie die gewünschte Artikelnummer anklicken, öffnet sich die entsprechende Produktdetailseite im Buderus Business Shop mit dem tagesaktuellen Preis. Mit wenigen Klicks werden Artikel dort schnell und unkompliziert dem Warenkorb hinzugefügt.

Kapitel 2 Regelung Mittel- und Großanlagen

Logamatic

Regelsystem Logamatic 5000

S. 2004 S. 2008

Online Shop

https://onlineshop.buderus.de

Hydraulikdatenbank

www.buderus.de/hydraulikdatenbank



Logamatic 5311 / Logamatic 5313

- Regelgerät für Kessel-/Brenner-Kombinationen mit Ansteuerung über 7-poligen Brennerstecker bzw. für EMS-Wärmeerzeuger
- Regelgerät für die Erweiterung einer Anlage bzw. für Unterstationen
- 7" Touch-Bildschirm
- Statusanzeige über LED-Streifen
- IPinside, Modbus-Schnittstelle
- Grundausstattung mit Regelung einer Warmwasserbereitung und eines gemischten Heizkreises oder alternativ Regelung des Kesselkreises

Inhaltsübersicht

	Seite
Auswahl und Funktionen	2007
Logamatic 5311 – Regelgerät für Kessel-/Brenner-Kombinationen mit Ansteuerung über 7-poligen Brennerstecker	2008
Logamatic 5313 – Regelgerät für EMS-Wärmeerzeuger	2008
Logamatic 5310 – Regelgerät ohne Display, zur Funktionserweiterung	2011
Funktionsmodul FM-SI – Sicherheitskette	2012
Funktionsmodul FM-MW – Warmwasserbereitung und 1 Heizkreis	2014
Funktionsmodul FM-MM – 2 Heizkreise	2013
Funktionsmodul FM-AM – Alternativer Wärmeerzeuger	2015
Funktionsmodul FM-CM – Strategiemodul	2016
Fernbedienung BFU	2019
Zubehör Logamatic 5000	2020

Auswahlhilfe Regelsystem zu EMS plus Kesselbaureihen

Einkesselanlagen

	Kesselregelgerät	EM100 [1) 2)]	EMS plus (RC310)	EMS plus (BC400)	R5000
Wandgeräte	Bedienteil				
GB172	BC25	x	x	–	–
GB172i.2 (K) (T50)	BC400, ACU	x	–	x	x
GB(H)172iT	BC25.2	x	x	–	–
GB182i	BC25	x	x	–	x
GB182i.2	BC400, ACU	x	–	x	x
GB192i (T)	BC30	x	x	–	x
GB192i.2 (T40S)	BC400, ACU	x	–	x	x
GBH192iT	BC30	x	x	–	–
GBH192i.2	BC400, ACU	x	–	x	–
GB272	BC30.2, ACU	x	x	–	x
U154 (K)	UBA-H3	x	x	–	–
Bodenstehende Kessel	Regelgerät				
GB125	MC110	x	x	–	x [3)]
KB195i	IMC110	x	x	–	x [3)]
Umrüstset	MC110, BRM10	x	x	–	x [3)]
GB212, KB192	MC110	x	x	–	x [3)]
KB192i.2, KB195i.2	IMC120	x	–	x	–
KB372	MC110	x	x	–	x [3)]
	R5313	–	–	–	x
KB472	MC110	x	x	–	x [3)]
	R5313	–	–	–	x
GB402	MC110	x	x	–	x [3)]
	R5313	–	–	–	x

[1)] EM100 Systemvoraussetzungen beachten. EM100 zum Betrieb Wärmeerzeuger Gas/Öl über 0-10V. Bei Regelgerät (I)MC110 / R5313 nicht erforderlich, Schnittstelle 0-10V in Grundausstattung Kessel-Regelgerät enthalten

[2)] EM100 Funktion Sammelstörung und 0-10V-Sollwertvorgabe bereits in MC110 enthalten. EM100 für Funktion modulierende Kesselkreispumpe

[3)] Logamatic MC110 mit Kesseldisplay BC30 E

Baugruppen mit EMS plus inside

Baugruppe	Bedieneinheit	EM100	EMS plus (RC310)	EMS plus (BC400)	R5000
FS/2, FS/3	BC400, RC310, SC300	–	x	x	x
WS170	RC310	–	x	–	–

Kaskadenanlagen

	Kesselregelgerät	je 1x EM100	MC400 mit RC310 (EMS plus)	FM-CM (R5000)
Wandgeräte	Bedienteil			
GB162	UBA3.x	x	x	x
GB172	BC25	x	x	–
GB172.2	BC400, ACU	x	x	x
GB182i	BC25	x	x	x
GB182i.2	BC400, ACU	x	x	x
GB192i	BC30	x	x	x
GB192i.2	BC400, ACU	x	x	x
GB272	BC30.2	x	x	x
Bodenstehende Kessel	Regelgerät			
GB125	MC110	x	–	x
KB195i	IMC110	x	–	x
GB212	MC110	x	x	x
KB192i	IMC110	x	x	x
KB192i.2, KB195i.2	IMC120	x	x	–
KB372	MC110/R5313	x	x	x
KB472	MC110/R5313	x	x	x
GB402	MC110/R5313	x	x	x

Kaskade Wand Sonderfall "speziell für Gas-Übergabestation"

	Bedienteil	je 1x EM100	MC400	FM-CM
GB172i.2	BC400	x [1)]	–	x
GB182i.2	BC400	x [1)]	–	x
GB192i.2	BC400	x [1)]	–	x
GB272	BC30.2	x [1)]	–	x

[1)] Sonderfall "Gas-Übergabestation": im Einzelfall bitte Rücksprache mit Buderus Deutschland, Abteilung TT/SDX-PBU3



Auswahl und Funktionen

Funktion	Logamatic 5311	Logamatic 5313	Logamatic 5310 [1]
Verwendungsmöglichkeit Kessel / Funktionserweiterung / Unterstation mit Zubringerpumpe / Autarkes Regelgerät mit Zubringerpumpe	X / X / X / X	X / X / X / X	– / X / – / –
Außentemperaturgeführte Regelung	■	■	❍
Flexible Systemerweiterung über BUS-Technik	❍	❍	❍
Anzahl freier Modulsteckplätze	4	4	4
Anzahl Heizkessel - Grund-/Maximalausstattung	1/4 ❍	1/4 ❍	–/–
Ansteuerung stufiger/modulierender Brenner	■	–	–
Brenneransteuerung 7/4-poliger Brennerstecker 0-10 V oder 4-20 mA	■	–	–
Ansteuerung EMS-Kessel bzw. bodenstehender Kessel mit Feuerungsautomat SAFe	–	■	–
Kesselkreispumpe (An/Aus oder modulierend 0-10 V) [2]	■	■	–
Kesselkreis-Stellglied (Mischer / Ring-Drosselklappe) [2]	■	■	–
Hydraulische Entkopplung (Weiche/Wärmetauscher) [2]	■	■	–
Unterstation mit Zubringerpumpe und Vormischfunktion (HK0 entfällt)	■	■	–/–
Anzahl Heizkreise ohne/mit Mischer (Grundausstattung) [2]	1	1	–
Anzahl Heizkreise mit Mischer (Maximalausstattung)	❍ 9	❍ 9	❍ 8
Separate Fernbedienung für jeden Heizkreis	❍	❍	❍
Urlaub/Ferienfunktion mit Jahreskalender	■	■	❍
Zeitprogramm Heizkreise	■	■	❍
Wochenprogramm	■	■	❍
Anzahl der Standardprogramme/individuelles Programm je Heizkreis	3/1	3/1	3/1
Fußbodenheizung	■	■	❍
Estrichtrocknung	■	■	❍
Automatische Sommer-/Winterumschaltung	■	■	❍
Warmwasserbereitung über Speicherladepumpe	■	■	❍
Warmwasser-Einmal-Ladung	■	■	❍
Zirkulationspumpe	■	■	❍
Thermische Desinfektion, tägliche Aufheizung	■	■	❍
Integration Kesselkaskade	❍	❍	–
Integration alternativer Wärmeerzeuger	❍	❍	–
Eingang Wärmeanforderung (potenzialfrei)	■	■	❍
Eingang externe Verriegelung	■	■	–
Ausgang Wärmeanforderung 0-10V (Modul FM-CM)	❍	❍	–
Eingang Wärmeanforderung 0-10 V	■	■	–
Eingang externe Störmeldung (potenzialfrei)	■	■	–
Rückmeldesignal 0-10 V	■	■	–
Ausgang Sammelstörmeldung (potenzialfrei)	■	■	–
MOD-BUS-TCP-Anbindung	■	■	❍
IP inside: Integrierte Ethernet-Netzwerk-Schnittstelle	■	■	■
Control Center Commercial – Basisfunktion: Monitoring / Bedienung über Internet (keine Serviceebene)	■	■	■
Control Center CommercialPLUS – Professionelle Fernwirktechnik mit voller Fernparametrierung, Störmeldeversand per Email/SMS, Datenaufzeichnung, Mehrbenutzerverwaltung usw.[3]	❍	❍	❍
USB-Anschluss / Schnittstelle	■	■	■

■ Grundausstattung, ❍ optional

[1] Logamatic 5310 nur in Verbindung mit Logamatic 5311 oder 5313 einsetzbar
[2] Funktion Kesselkreisregelung nur alternativ zur Funktion Heizkreisregelung
[3] Über IP-Gateway (Zubehör) und Portalnutzung

Logamatic 5311/5313 – System-Regelgeräte mit Touchbedienung

Logamatic 5311	Logamatic 5313
Regelgerät für Heizkessel mit Anbaubrenner	Regelgerät für SAFe/EMS-Heizkessel
	

Grundfunktionen mit Logamatic 5311 und 5313				
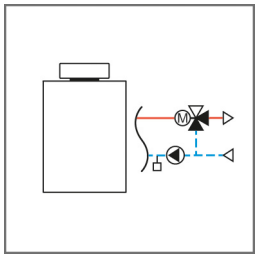		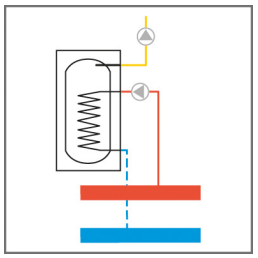		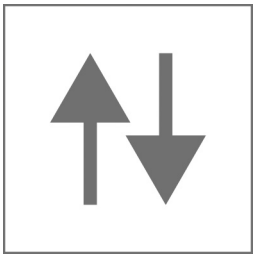
Kesselkreis mit Pumpe und/oder Stellglied (nur alternativ zum Heizkreis)	Bedarfsgerechte modulierende Ansteuerung von hocheffizienten Kesselkreispumpen (0 - 10 V)	1 Warmwasserspeicher mit Zirkulation	1 Heizkreis (mit/ohne Mischer, nur alternativ zum Kesselkreis)	Ethernet (IP) sowie MOD-Bus TCP/IP
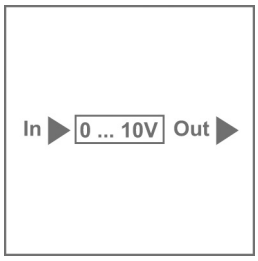				
Wärmeanforderung über Kontakt oder 0 – 10 V und Rückmeldung aktuelle Leistung über 0 – 10 V	Sammelstörmeldung sowie Kontakt zur externen Sperrung	Monitoring und Parametrierung der Bedienebene über Internet	Ansteuerung von stufigen bzw. modulierenden Brennern	Anschluss von bis zu 4 externen Sicherheitskomponenten [1]

[1] Modul FM-SI erforderlich (nicht einsetzbar in Kombination mit Wärmeerzeugern, die über EMS-Bus angesteuert werden, dort sind Sicherheitskomponenten direkt am Kessel zu installieren)

Bezeichnung	Beschreibung	Artikelnummer	€	RG
5311	■ Regelgerät für bodenstehende Kessel-/Brenner-Kombination mit Anbaubrenner ■ Ansteuerung über 7-/4-poligen Brennerstecker, wie z.B. alle Buderus Kesselbaureihen SB... und GE... ■ inkl. Außenfühler, Kesselfühler (Doppelfühler), Zusatzfühler FZ (Fühler Weiche oder Heizkreis 0) sowie Brennerkabel 2. Stufe ■ inkl. Konnektivität: Control Center Commercial (Basis-Fernwirken) und MOD-Bus Schnittstelle	8718592475	3.170,—	RE02
R5313	■ Regelgerät für bodenstehenden / wandhängenden Kessel mit SAFe oder EMS-Regelgerät (Buderus Kessel-Brenner-Unit), wie z. B. GB402, KB372, KB472, GB312, GB272, GB162 ■ alternativ einsetzbar als Regelung einer Unterstation mit Zubringerpumpe und Vormischfunktion ■ inkl. Außenfühler und Zusatzfühler FZ (Fühler Weiche oder Heizkreis 0) ■ inkl. Konnektivität: Control Center Commercial (Basis-Fernwirken) und MOD-Bus Schnittstelle	8718592476	2.930,—	

Unverbindliche Preisempfehlung. Nicht für den Endverbraucher bestimmt, lediglich Berechnungsgrundlage. Ohne die gesetzliche Mehrwertsteuer.

Allgemeines
- Modulares, digitales Regelgerät für mittlere und große Kesselanlagen
- Verwendung als Regelgerät für
  - Logamatic 5311: Kesselanlagen mit Anbaubrenner
  - Logamatic 5313: Regelgerät für Kessel mit SAFe oder EMS-Regelgerät
  - Funktionserweiterungen
  - Unterstation mit Zubringerpumpe und Vormischfunktion (HK0 entfällt)
  - autarkes Regelgerät mit Zubringerpumpe und Vormischfunktion (HK0 entfällt)
- Schutzart IP 40
- Flexible Montage auf dem Kessel, seitlich oder an der Wand
- Einfache Wandmontage über hinteres Gehäuseteil inkl. Kabelführung und Zugentlastung möglich
- Einfache und schnelle Installation durch großen Anschlussraum mit guter Zugänglichkeit
- Einfacher Baustellenschutz des Touch-Bildschirms in der Bauphase durch Entnahme möglich
- Einfache Systemergänzung für bauseitig benötigte Komponenten (z.B. Relais) über integrierbare Hutschiene möglich
- Mit Funktionsmodulen des Systems Logamatic 5000 optional über 4 freie Modulsteckplätze erweiterbar
- Interne Kommunikation über Datenbus
- Frischwasserstationen Logalux FS sowie Solaranlagen Logasol mit dem Funktionsmodul MS100 bzw. SM100 über EMS-Bus integrierbar
- In Grundausstattung bestehend aus
  - Zentralmodul ZM5311 / ZM5313, Netzmodul NM582 mit 2 separaten Sicherungskreisen (Kessel/Brenner, System) sowie der Brenneransteuerung und allen Grundfunktionen
  - Bedieneinheit / Controllermodul BCT531 mit kapazitiver Touchbedienung
- Kodierte und farblich gekennzeichnete Anschlussstecker

Grundfunktionen
- Sicherstellung spezifischer Kessel-Betriebsbedingungen durch Kesselkreisregelung mit Stellglied und bedarfsgerechter Ansteuerung der Kesselkreispumpe (nur alternativ zur Heizkreisfunktion HKO)
- Leistungsgeführte oder temperaturdifferenzgeregelte Drehzahlregelung für die Kesselkreispumpe „FlowControl“ über 0-10 V-Ausgang integriert. Kompatible Pumpentypen: Grundfos Magna 3. Weitere Pumpentypen mit 0-10V Schnittstelle möglich, jedoch ohne Möglichkeit zur Pumpen-Inbetriebnahme durch Buderus, z.B. Wilo Stratos Maxo oder Biral ModulA mit Modul Bim B3. Potentialfreier Eingang Pumpenstörung (Klemme ES)
- Ansteuerung Zubringerpumpe mit Vormischfunktion (Voraussetzung: nur mit FM-MM Heizkreisen)
- Ansteuerung eines Heizkreises mit/ohne Stellglied und Heizkreispumpe (nur alternativ zur Kesselkreisfunktion) mit der Anschlussmöglichkeit einer Fernbedienung BFU
- Ansteuerung eines Warmwasserkreises mit Speicherladepumpe und Zirkulationspumpe
- Tägliche Thermische Desinfektion des Warmwasserkreises
- Automatische Anpassung der Absenktemperatur gemäß DIN EN 12831 für Heizkreise
- Urlaub / Ferienbetrieb mit frei wählbarer Absenkfunktion und Jahreskalender
- Sommer-/ Winterzeitumschaltung

Bedienung
- Betriebsstatus mittels Statusanzeige über großen LED-Streifen von weitem erkennbar
- Hochwertiger und robuster kapazitiver 7“-Touch-Bildschirm mit hochauflösender Anzeige zur Parametrierung, Abfrage und Anzeige aller Regelgerätedaten
- Grafisch unterstützte Bedienung und Anzeige über und in hydraulischen Darstellungen
- Umschaltbar in Retro-Modus für Bedienung analog Logamatic 4000
- Handbedienebenen für alle Systemkomponenten
- Busweite Bedienung des gesamten Systems vom Master-Regelgerät/dem PC-Browser
- Energieeffizienz- und Energieverbrauchs-Anzeige für Heizkessel mit dem Feuerungsautomat SAFe wie z.B. KB372 und KB472 (bei Einsatz von Logamatic 5313 und direkter Bus-Kommunikation mit digitalem Feuerungsautomat SAFe) sowie Energiemonitoring für eine Solaranlage mit dem Funktionsmodul SM100

Konnektivität
- Verbindung zu weiteren Regelgeräten Logamatic 5000 über Buderus CBC-BUS (Netzwerkkabel Cat. 6, max. 100m Kabellänge zwischen jeweils 2 Teilnehmern)
- Anbindung an Fremdsysteme: Serienmäßig mit Ein/Aus-Kontakt, 0-10 V-Eingang, Sammelstörmeldung, Kontakt zur externen Verriegelung sowie bei R5313: 0-10V Rückmeldung
- Schnittstelle LAN1: Einfachste Anbindung an Gebäudeleittechnik: Serienmäßig mit Modbus TCP/IP-Schnittstelle zur Anbindung an Gebäudeleittechnik oder
- Schnittstelle LAN1: Integrierte Ethernet-Netzwerk-Schnittstelle „IP inside“ inkl. Monitoring und Bedienung des Regelsystems über Internet in der 1:1-Darstellung des Touch-Bildschirms (Control Center Commercial). Parametrierung der bedienerrelevanten Werte (keine Serviceebene) oder
- Professionelle Datenfernübertragung mit voller Fernparametrierung sowie viele weitere Funktionen über Gateway (optional, Zubehör) und Portalnutzung (Control Center CommercialPLUS, siehe Kapitel 3 " Konnektivität" oder BACnet-Schnittstelle (Zubehör)
- Modbus RTU-Schnittstelle für den internen Datenaustausch für z.B. EC-Power- oder Tedom-BHKW
- USB-Anschluss / Schnittstelle für Servicezwecke, Servicetool Logamatic 5000 zur browserbasierten Bedienung über Ethernet-Netzwerk

Regelgerät Logamatic 5311
- Brenneransteuerung für 1-stufige, 2-stufige, 2-stufige mit Anfahrentlastung, modulierende oder Zweistoff-Brenner (mit Signaleingang für Brennstoffumschaltung)
- Ansteuerung 1- und 2-stufiger Brenner über Kontakte Stufe1, Stufe2
- Ansteuerung modulierender Brenner wahlweise über 3-Pkt-Schrittregler oder 4-20mA-Leistungsführung oder 0-10V-Signal
- Sicherheitstechnische Ausstattung, bauteilgeprüft mit einstellbarem elektronischen Sicherheitstemperaturbegrenzer STB
- Anschluss Abgassperrklappe: der Anschluss einer Abgassperrklappe an Klemme AG der Logamatic 5311 ist nur mit bauseitigem Zubehör möglich - aktuelle Informationen hierzu erhalten Sie über den Buderus Vertrieb oder Service. Alternativ kann die Abgassperrklappe direkt mit dem Weishaupt-Brenner angesteuert werden, wenn dies bei der Planung berücksichtigt wird.
- Lieferumfang: Außentemperatur-, Kesselwassertemperatur- und Zusatztemperaturfühler FZ (Fühler Weiche oder Heizkreis 0) sowie Brennerkabel 2. Stufe

Regelgerät Logamatic 5313
- Brenneransteuerung über direkte Bus-Kommunikation mit digitalem Feuerungsautomat SAFe (bei Montage der Logamatic 5000 auf den Kesselbaureihen KB372, KB472, GB402, GB312). Brenneransteuerung über EMS-Schnittstelle und Wandmontage der Logamatic 5000 bei Verwendung mit Geräten mit EMS-Geräteelektronik, wie z.B. GB272, GB192, GB162, GB212 mit MC110,...
- Lieferumfang: inklusive Außentemperatur- und ein Zusatztemperaturfühler FZ (Fühler Weiche oder Heizkreis 0)

Technische Daten	5311	5313
Abmessungen B/H/L (mm)	652/274/253	
Betriebsspannung bei 50 Hz ± 4 % (V)	230 ± 5 %	
Leistungsaufnahme (VA)	5	
Regelgeräte-Absicherung (A)	2 x 10	
Maximaler Schaltstrom Ausgang BRI für Anbaubrenner (A)	8 [3]	–
Maximaler Schaltstrom Ausgang Kesselkreispumpe (A)	5	5
Ansteuerung Kesselkreis Stellglied (A)	230	
Laufzeit Stellmotor (sec)	120 (einstellbar 10-600)	
Reglerart Mischer	3-Punkt-Schritt-Regler (PI Verhalten)	
Max. Temperaturanforderung (Dauerbetrieb) von HK und WW	88°C (STB 99°C) / 99°C (STB 110° C) [1]	abhängig von Kesselbaureihe
Einstellbereich Sicherheitstemperaturbegrenzer (°C) [2]	99/110	– (abhängig von Kesselbaureihe)
Umgebungstemperaturen Betrieb (°C) Transport (°C)	+5...+50 -20...+55	
EU-Richtlinie für Energieeffizienz		
Klasse des Temperaturreglers	II	II
Beitrag des Temperaturreglers zur jahreszeitbedingten Raumheizungs-Energieeffizienz (%)	2,0	2,0

[1] Voraussetzung: modulierender Brennerbetrieb, die dauerhafte Wärmeabnahme ist größer als die minimale Brennerleistung. Bei Inbetriebnahme über Werkskundendienst bis max. 102 °C möglich. Weitere Informationen im Arbeitsblatt K6 ▶ siehe Dokument Kompendium Technische Arbeitsblätter.

[2] Weitere Informationen im Arbeitsblatt K6 ▶ siehe Dokument Kompendium Technische Arbeitsblätter.

[3] Die Gesamtstromaufnahme des Anbaubrenners, der am 7-poligen Anschluss BRI angeschlossen wird, darf 8A nicht überschreiten. Dies gilt auch für die Leistungsaufnahme beim Brenner-Start. Gegebenenfalls müssen bauseits Entkopplungen vorgenommen werden (siehe technische Daten des Brennerherstellers).
Bei allen aktuellen Unit-Brennern besteht kein Handlungsbedarf.

Logamatic 5310 – Erweiterungs-Regelgerät



Bezeichnung	Beschreibung	Artikelnummer	€	RG
5310	■ Erweiterungs-Regelgerät ohne Display zur Erweiterung einer Anlage mit 4 zusätzlichen Steckplätzen für Funktionsmodule	8718592477	2.115,—	RE02

Allgemeines

- Erweiterungs-Regelgerät ohne Display, für Funktionserweiterungen oder räumlich abgesetzte Funktion, z.B. in einem Nebengebäude. Bedienung der Logamatic 5310 erfolgt über Logamatic 5311 oder 5313 (Master-Regelgerät)
- Hinweis: NICHT geeignet als Kesselsteuerung, als Folgekesselsteuerung bzw. für Anlagen mit Zubringerpumpe in der Unterstation (Logamatic 5313 verwenden)
- Schutzart IP 40
- Montage an der Wand
- Einfache und schnelle Installation durch großen Anschlussraum mit guter Zugänglichkeit
- Einfache Systemergänzung für bauseitig benötigte Komponenten (z.B. Relais) über integrierbare Hutschiene (FM-RM, Zubehör)
- Funktionsmodul des Systems Logamatic 5000 optional über 4 freie Modulsteckplätze erweiterbar
- Interne Kommunikation über Datenbus
- Frischwasserstationen Logalux FS sowie Solaranlagen Logasol mit dem Funktionsmodul MS100 bzw. SM100 über EMS-Bus integrierbar
- In Grundausstattung bestehend aus
  - Controllermodul BC531 (ohne Display), Netzmodul NM582
  - BUS-Modul
- Kodierte und farblich gekennzeichnete, unverwechselbar auf dem jeweiligen Modul angeordnete Anschlussstecker
- Anzeige Betriebsstatus mittels Statusanzeige über großen LED-Streifen von weitem einfach erkennbar

Konnektivität

- Verbindung zu Master-Regelgerät über Buderus CBC-BUS (Netzwerkkabel Cat. 6, max. 100 m Kabellänge), USB-Anschluss / Schnittstelle für Servicezwecke

Technische Daten	
Abmessungen B/H/L (mm)	652/274/253
Betriebsspannung bei 50 Hz ± 4 % (V)	230 ± 10 %
Leistungsaufnahme (VA)	5
Regelgeräte-Absicherung (A)	10
Umgebungstemperaturen Betrieb (°C) Transport (°C)	 +5...+50 –20...+55

Unverbindliche Preisempfehlung. Nicht für den Endverbraucher bestimmt, lediglich Berechnungsgrundlage. Ohne die gesetzliche Mehrwertsteuer.

Funktionsmodul FM-SI – Einbindung externer Sicherheitseinrichtungen



Einbindung von externen Sicherheitseinrichtungen, wie z.B.:
- Wassermangelsicherung
- Druckbegrenzer
- Sicherheitstemperaturbegrenzer
- Neutralisationsüberwachung
- Mit Fehlerauswertung über Regelgerät

Bezeichnung	Beschreibung	Artikelnummer	€	RG
FM-SI	■ Einbindung von externen Sicherheitseinrichtungen in die Heizungsanlage bzw. in die Systemregelung	8718598835	325,—	RE02

Zubehör siehe Seite 2020

Beschreibung
- Modul zum Einsatz in Regelgeräten Logamatic 5311 und 5313. Nicht einsetzbar bei Wärmeerzeugern, die über EMS-BUS angesteuert werden (in diesem Fall alle Sicherheitskomponenten direkt an der Kesselelektronik anschließen)
- Einbindung externer Sicherheitseinrichtungen in die Heizungsanlage
- Interne Kommunikation über Datenbus
- Vollständig gekapseltes Gehäuse zur sicheren Handhabung
- Stecksystem mit mechanischer Verriegelung für einfache Montage und robuste Funktion
- Kodierte und farblich gekennzeichnete Anschlussstecker
- 1 allgemeiner 4-poliger Eingang mit individueller Namensgebung, z.B. " Neutralisationseinrichtung"
- 4 zusätzliche 2 polige parametrierbare Eingänge mit individueller Namensgebung, z.B. Min.-Druck / Max.-Druck / Wassermangelsicherung / 2. STB
- Sicherheitseinrichtungen werden jeweils einzeln angeschlossen
- Fehlerauswertung über Regelgerät oder Fernzugriff möglich (Detektion der ausgelösten Sicherheitseinrichtung)
- Maximal 1 Funktionsmodul pro Regelgerät möglich

Hinweise
- FM-SI ist nicht einsetzbar in Kombination mit Wärmeerzeugern, die über EMS-Bus angesteuert werden
- FM-SI muss auf dem linken Steckplatz installiert werden

Technische Daten	
Betriebsspannung bei 50 Hz ± 4 % (V)	230 ± 10 %
Leistungsaufnahme (VA)	2
Regelgeräte-Absicherung (A)	10

Unverbindliche Preisempfehlung. Nicht für den Endverbraucher bestimmt, lediglich Berechnungsgrundlage. Ohne die gesetzliche Mehrwertsteuer.

Funktionsmodul FM-MM – 2 Heizkreise

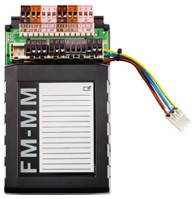

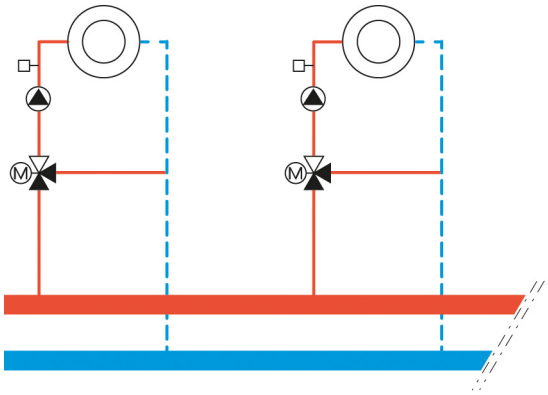

Bezeichnung	Beschreibung	Artikelnummer	€	RG
FM-MM	■ Einbindung zweier Heizkreisfunktionen in die Heizungsanlage bzw. in die Systemregelung ■ Heizsystem einstellbar auf Heizkörper/Fußboden, Konstant, Fußpunkt, Raumregelung. Logamatic 5311/5313 zusätzlich einstellbar auf "Versorgung Unterstation" (Zubringerpumpe mit Vormischfunktion)	8718598828	568,—	RE02

Zubehör siehe Seite 2020

Beschreibung

- Modul zum Einsatz in Regelgeräten Logamatic 5310 / 5311 / 5313
- Einbindung zweier Heizkreise mit/ohne Stellglied in die Heizungsanlage
- Codierte und farblich gekennzeichnete Anschlussstecker
- Vollständig gekapseltes Gehäuse zur sicheren Handhabung
- Stecksystem mit mechanischer Verriegelung für einfache Montage und robuste Funktion
- Ansteuerung Heizkreis 1und 2 jeweils mit/ohne Stellglied und Heizkreispumpe
  - Anschlussmöglichkeit einer Fernbedienung
  - Alternativ externe Tag-/Nachtumschaltung, kombinierbar mit Zeitprogramm
  - Heizsystem einstellbar auf Heizkörper/ Fußboden, Konstant, Fußpunkt, Raumregelung. Logamatic 5311/5313: Heizkreis zusätzlich einstellbar auf " Versorgung Unterstation" (Zubringerpumpe mit Vormischfunktion).
  - Potentialfreier Eingang Pumpenstörung
- Automatische Anpassung der Absenktemperatur gemäß DIN EN 12831 für Heizkreise separat einstellbar
- Ferienbetrieb mit einstellbarer frei wählbarer Absenkfunktion
- Handbedienebene mit Umschaltmöglichkeit Aus/Automatik/Hand
- Inklusive 1 Fühlerset FV/FZ, Fühler Heizkreis 2 siehe Zubehör
- Maximal 4 Funktionsmodule pro Regelgerät möglich

Technische Daten	
Betriebsspannung bei 50 Hz ± 4 % (V)	230 ± 10 %
Leistungsaufnahme (VA)	2
Maximaler Schaltstrom Ausgang Umwälzpumpe Heizkreis (A)	5
Ansteuerung Heizkreis Stellglied (V)	230
Laufzeit Stellmotor (sec)	120 (einstellbar 10-600)
Reglerart Heizkreis	3-Punkt-Schritt-Regler (PI Verhalten)
Regelbereich Heizkreis (°C)	30...90

Unverbindliche Preisempfehlung. Nicht für den Endverbraucher bestimmt, lediglich Berechnungsgrundlage. Ohne die gesetzliche Mehrwertsteuer.

Funktionsmodul FM-MW – Warmwasserbereitung und 1 Heizkreis



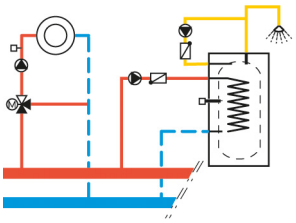

Bezeichnung	Beschreibung	Artikelnummer	€	RG
FM-MW	■ Einbindung einer Heizkreis- und einer Warmwasserfunktion in die Heizungsanlage bzw. in die Systemregelung ■ Hinweis: in Logamatic 5311 und 5313 ist die erste Warmwassserfunktion bereits im Grundumfang enthalten	8718598831	551,—	RE02

Zubehör siehe Seite 2020

Beschreibung

- Modul zum Einsatz in Regelgeräten Logamatic 5310 / 5311 / 5313
- Einbindung einer Heizkreis- und einer zweiten Warmwasserfunktion in die Heizungsanlage (erste Warmwasserfunktion enthalten in Grundregelgerät Logamatic 5311/5313)
- Interne Kommunikation über Datenbus
- Vollständig gekapseltes Gehäuse zur sicheren Handhabung
- Stecksystem mit mechanischer Verriegelung für einfache Montage und robuste Funktion
- Kodierte und farblich gekennzeichnete Anschlussstecker
- Ansteuerung eines Heizkreises mit/ohne Stellglied und Heizkreispumpe
  - Anschlussmöglichkeit einer Fernbedienung
  - Alternativ externe Tag-/Nachtumschaltung über Schaltkontakt
  - Heizkreis als Vorregelkreis über externe Anforderung oder über Zeitkanal (z.B. Konstantheizkreis)
- Warmwasserkreis mit Speicherladepumpe und Zirkulationspumpe
  - Externer Eingang zum einmaligen Aufheizen des Warmwassers außerhalb der vorgegebenen Zeiten oder zur Aktivierung der thermischen Desinfektion
  - Tägliche Thermische Desinfektion möglich
- Automatische Anpassung der Absenktemperatur gemäß DIN EN 12831 für Heizkreise separat einstellbar
- Ferienbetrieb mit frei wählbarer Absenkfunktion
- Handbedienebene für den Heizkreis mit Umschaltmöglichkeit Aus/Automatik/Hand
- Handbedienebene für die Warmwasserbereitung mit Umschaltmöglichkeit Aus/Automatik/ Hand
- Inklusive Warmwasser-Temperaturfühler 9 mm, Fühler Heizkreis siehe Zubehör
- Maximal 1 Funktionsmodul pro Regelgerät möglich, max. 2 Warmwasserfunktionen je Regelgerät

Technische Daten	
Betriebsspannung bei 50 Hz ± 4 % (V)	230 ± 10 %
Leistungsaufnahme (VA)	2
Regelgeräte-Absicherung (A)	10
Maximaler Schaltstrom Ausgang Speicherladepumpe (A) Ausgang Umwälzpumpe Zirkulation (A) Ausgang Umwälzpumpe Heizkreisstrom (A)	 5 5 5
Ansteuerung Heizkreis Stellglied (V)	230
Laufzeit Stellmotor (sec)	120 (einstellbar 10-600)
Reglerart Heizkreismischer	3-Punkt-Schritt-Regler (PI Verhalten)
Regelbereich Heizkreis (°C)	30...90

Unverbindliche Preisempfehlung. Nicht für den Endverbraucher bestimmt, lediglich Berechnungsgrundlage. Ohne die gesetzliche Mehrwertsteuer.

Funktionsmodul FM-AM – Einbindung alternative Wärmeerzeugung



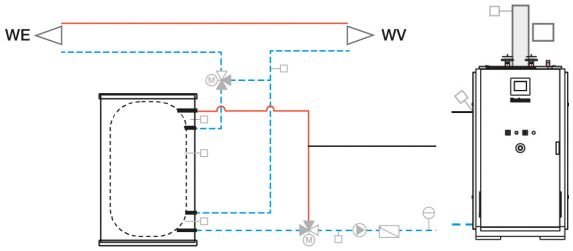

Pufferspeicher

BHKW, Gas-Wärmepumpe, ...

WE = Konventionelle Wärmeerzeugung, WV = Wärmeverteilung

Beispiel: Einbindung für eine alternative Wärmeerzeugung mit Pufferspeicher mittels Puffer-Bypass-Schaltung

Bezeichnung	Beschreibung	Artikelnummer	€	RG
FM-AM	■ Einbindung einer alternativen Wärmeerzeugung, wie z.B. BHKW, Gas-Wärmepumpe, Festbrennstoffkessel und / oder eines Pufferspeichers, in die Heizungsanlage bzw. in die Systemregelung Logamatic 5311/5313	8718598842	744,—	RE02

Zubehör siehe Seite 2020

Beschreibung

- Modul zum Einsatz in Regelgeräten Logamatic 5000
- Einbindung einer alternativen Wärmeerzeugung in die Heizungsanlage
- Interne Kommunikation über Datenbus
- Vollständig gekapseltes Gehäuse zur sicheren Handhabung
- Stecksystem mit mechanischer Verriegelung für einfache Montage und robuste Funktion
- Kodierte und farblich gekennzeichnete Anschlussstecker
- Einbindung durch Integration in das Gesamtsystem von z. B.
  - BHKW
  - Wärmepumpe, Gas-Wärmepumpe
  - Pelletkessel
  - Festbrennstoffkessel
- Einbindung von Pufferspeichern in die Heizungsanlage durch Integration in das Gesamtsystem
  - als Puffer-Bypass-Schaltung (serielle Einbindung) oder
  - alternativ zum Öl-/ Gaskessel
- Automatische Betriebsfortführung für Wechselbrandanlagen
- Über potentialfreien Kontakt Ansteuerung eines „automatischen“ alternativen Wärmeerzeugers z. B. Wärmepumpe
- Separates Zeitschaltprogramm für individuellen Start des „automatischen “ alternativen Wärmeerzeugers z. B. Pelletkessel oder Wärmepumpe
- Rücklauftemperaturregelung für den alternativen Wärmeerzeuger mit Ansteuerung Kesselkreisstellglied und Kesselkreispumpe möglich
- Direkte Kommunikation zum BHKW: Bidirektionale Kommunikation über MOD-Bus RTU (Verbindungskabel nicht im Lieferumfang) mit Übertragung:
  - Monitorwerte des BHKW´s
  - Warn- und Störmeldungen des BHKW´s
  - Betriebsinformationen des BHKW´s auf der 1. Bedienebene
  - Anforderung / Freigabe des BHKW über MOD-Bus RTU (Bosch/Buderus sowie EC-Power und Tedom) oder Kontakt WE-ON)
- Inklusive 2 Temperaturfühler 6 mm und 2 Temperaturfühler 9 mm
- Maximal 1 Funktionsmodul pro Regelgerät möglich

Technische Daten	
Betriebsspannung bei 50 Hz ± 4 % (V)	230 ± 10 %
Leistungsaufnahme (VA)	2
Maximaler Schaltstrom: Ausgang Pumpe alternativer Wärmeerzeuger / WE ON (A)	5 /5
Freigabe Alternativer Wärmeerzeuger, Schalt-Ausgang WE ON, minimaler Schaltstrom	potenzialfrei, min. 5 V DC 10 mA
Ansteuerung Stellglied Einbindung	230V
Wärmeerzeuger / Rücklauftemperaturregelung (V)	230 / 230
Laufzeit Stellmotoren (sec)	120 (einstellbar 10-600)
Kommunikation mit Buderus BHKW Kommunikation Gas-Wärmepumpe: Freigabekontakt "WE-ON" und 0-10V	MOD-Bus RTU Kabel: geschirmt mit Aderquerschnitt 0,4-0,75 mm², z.B. LiYCY 2 x 0,75 (TP), max. 20 m Gesamtlänge

Unverbindliche Preisempfehlung. Nicht für den Endverbraucher bestimmt, lediglich Berechnungsgrundlage. Ohne die gesetzliche Mehrwertsteuer.

Funktionsmodul FM-CM – Einbindung von bis zu 4 konventionellen Wärmeerzeugern



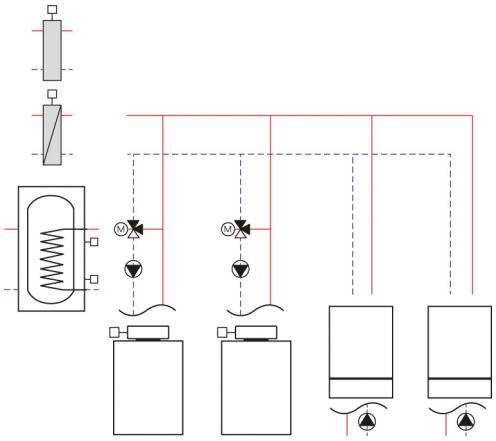

Bezeichnung	Beschreibung	Artikelnummer	€	RG
FM-CM	■ Einbindung von bis zu 4 konventionellen Wärmeerzeugern, wie z. B. NT-/Brennwertkessel und / oder Brennwertgeräte, in die Heizungsanlage bzw. in die Systemregelung Logamatic 5311/5313 ■ Intelligente Pufferspeicherbeladung mit LOAD plus ■ Sollwertvorgabe nach extern (0-10 V)	7736606540	1.230,—	RE02

Beschreibung

- Modul zum Einsatz in Regelgeräten Logamatic 5311 oder 5313
- Einbindung von bis zu 4 konventionellen Wärmeerzeugern in die Heizungsanlage (zzgl. Ansteuerung 1. Kessel über Grund-Regelgerät)
- Maximal 4 Funktionsmodule (entsprechend 16 Wärmeerzeugern) pro Anlage möglich
- Direkte, interne Kommunikation zu den Wärmeerzeuger-Regelgeräten über Datenbus mittels
  - IP-Schnittstelle (RJ45) und/oder
  - EMS-Bus (bei EMS-Wärmeerzeugern, wie z.B. GB272)
- Vollständig gekapseltes Gehäuse zur sicheren Handhabung
- Stecksystem mit mechanischer Verriegelung für einfache Montage und robuste Funktion
- Kodierte und farblich gekennzeichnete Anschlussstecker
- Beliebige Kombination aus bis zu 4 Wärmeerzeugern mit montierten Kessel-Regelgerät Logamatic 5000 und/oder Logamatic EMS (MC10, MC40, MC110, BC10, BC30.
- Bei Kesselbaureihen KB372, KB472, GB312 und GB402 ist die Montage der Logamatic 5000 direkt auf dem Kessel vorzusehen (keine Wandmontage).
- Beliebige Kombination aus Heizkesseln mit 1-stufigen, 2-stufigen und modulierenden Brennern
- Parallele oder serielle Betriebsweise zur Berücksichtigung anlagenspezifischer Nutzungsgrade
- Hydraulische Einbindung Kesselkaskade mit Weiche / mit Wärmetauscher / Direkteinbindung mit Ringdrosselklappe / zentraler Pufferspeicher (LOAD plus)
- LOAD plus: Intelligente Beladung eines zentralen System-Pufferspeichers. Erhöhung des Kessel-Wirkungsgrades, Beladung mit modulierender Pumpe auf Zieltemperatur (Anlagensollwert) für schnelle Bereitstellung der Solltemperatur, Verlängerung der Brennerlaufzeit sowie Reduzierung der Brennerstart-Häufigkeit
- Lastbegrenzung wahlweise nach
  - Außentemperatur oder
  - externem Kontakt
- Folgeumkehr der Heizkessel wahlweise
  - täglich
  - nach Außentemperatur
  - nach Betriebsstunden oder
  - einem externem Kontakt
- Parametrierbarer 0-10 V Eingang im Grundregelgerät Logamatic 5311/5313 zur externen Sollwertaufschaltung als Temperatursollwert oder Leistungsvorgabe
- Parametrierbarer 0-10 V Ausgang zur externen Temperatur-Sollwertanforderung
- Inklusive Strategievorlauftemperaturfühler
- FM-CM muss im Master-Regelgerät installiert werden und sollte auf dem rechten Steckplatz installiert werden
- Kompatibilität: bitte beachten Sie die Auswahlhilfe auf Seite 2005

Technische Daten	
Betriebsspannung bei 50 Hz ± 4 % (V)	230 ± 10 %
Leistungsaufnahme (VA)	2
Maximaler Schaltstrom Sammelstörung	5

Unverbindliche Preisempfehlung. Nicht für den Endverbraucher bestimmt, lediglich Berechnungsgrundlage. Ohne die gesetzliche Mehrwertsteuer.

Auswahlhilfe – LOAD plus - Kesselkreispumpe und Strangregulierventil

Typ	Kesseltyp	KB372 [1]						KB472 [2]			GB402			
	Kesselgröße	75	100	150	200	250	300	350	400	500	395	470	545	620
Grundfos Magna 3														
Grundfos MAGNA3 25-100 180, PN6/10	7738314168	•	•											
Grundfos MAGNA3 32-100 180, PN6/10	7738314178			•										
Grundfos MAGNA3 32-120 F 220, PN6/10	7738308969				•	•	•							
Grundfos MAGNA3 40-120 F 250, PN6/10	7738308975							•	•		•			
Grundfos MAGNA3 40-150 F 250, PN6/10	7738308977											•		
Grundfos MAGNA3 50-120 F 280, PN6/10	7738308989									•				
Grundfos MAGNA3 50-150 F 280, PN6/10	7738308991												•	
Grundfos MAGNA3 65-120 F 340, PN6/10	7738309003													•
Oventrop Hydrocontrol VTR/VFC														
OV Hydrocontrol V, DN25	7738339605	•	•											
OV Hydrocontrol V, DN32	7738339606			•										
OV Hydrocontrol VFC DN32	7747425728				•									
OV Hydrocontrol VFC DN40	7747425729					•	•	•	•		•	•		
OV Hydrocontrol VFC DN50	7747425730									•			•	
OV Hydrocontrol VFC DN65	7747425731													•

[1] Auch als Logaplus-Paket K504/505 erhältlich - siehe Katalog Teil 1B, Systeme und Pakete für Mittel- und Großanlagen
[2] Auch als Logaplus-Paket K507/508 erhältlich - siehe Katalog Teil 1B, Systeme und Pakete für Mittel- und Großanlagen

	Kesseltyp	SB625							SB745		
	Kesselgröße	145	185	240	310	400	510	640	800	1000	1200
Grundfos Magna 3											
Grundfos MAGNA3 32-100 180, PN6/10	7738314178	•									
Grundfos MAGNA3 32-120 F 220, PN6/10	7738308969		•	•	•						
Grundfos MAGNA3 40-120 F 250, PN6/10	7738308975					•					
Grundfos MAGNA3 50-120 F 280, PN6/10	7738308989						•				
Grundfos MAGNA3 65-120 F 340, PN6/10	7738309003							•			
Grundfos MAGNA3 65-150 F 340, PN6/10	7738309005								•		
Grundfos MAGNA3 80-120 F 360, PN6	7738309019									•	
Grundfos MAGNA3 100-120 F 450, PN6	7738309034										•
Oventrop Hydrocontrol VTR/VFC											
OV Hydrocontrol V, DN32	7738339606	•									
OV Hydrocontrol VFC DN32	7747425728		•								
OV Hydrocontrol VFC DN40	7747425729			•	•	•					
OV Hydrocontrol VFC DN50	7747425730						•				
OV Hydrocontrol VFC DN65	7747425731							•	•		
OV Hydrocontrol VFC DN80	7747425732									•	
OV Hydrocontrol VFC DN100	7747425733										•

Funktionsübersicht für Funktionsmodule MC400 (EMS) / FM-CM (Logamatic 5000)

Funktion	MC400	FM-CM (Logamatic 5000)
Zulässige Regelgeräte	EMS plus (RC310)	Logamatic 5311/5313
Bus-Schnittstelle Kessel	EMS1.0/2.0	EMS1.0/2.0
Maximale Anzahl Kessel pro Modul - Kessel mit 5000 - Kessel mit EMS stufig - Kessel mit EMS modulierend	– 4 (1-stufig) 4	4 4 4 [1]
Betriebsoptimierung Kesselkaskade (Zu-/Abschaltverhalten, Anpassung von Modulationsgeschwindigkeiten)	–	■
Betriebsweise - seriell - parallel	■ ■	■ [2] ■ [2]
Hydraulische Einbindung Kesselkaskade - mit Weiche, Wärmetauscher, Direkteinbindung mit Ringdrosselklappe -zentraler Pufferspeicher (LOAD plus) [5]	■ –	■ ■
Folgeumkehr - täglich - Außentemperatur - Betriebsstunden - Kontakt	■ – ■ – –	■ ■ ■ ■ –
Lastbegrenzung - Außentemperatur - Kontakt	■ (Kessel 3 und 4) –	■ ■ –
Sammelstörmeldung	■	■ [4]
0-10 V Eingang	■ [3]	■
0-10 V Ausgang	■	■ (Modul FM-CM)
Fremdwärmeerkennung (Weichenfühler)	■ (nicht einstellbar)	■ (variabel)

■ Grundausstattung

[1] Keine Unterstützung von Heizkesseln mit UBA1.x

[2] Kesselfolgen frei einstellbar

[3] Bei Nutzung 0-10 V Eingang Regelung von Heizkreisen nicht über EMS plus möglich. 0-10V Kennlinie nicht veränderbar. Diese Funktionen sind realisierbar mit Logamatic 5000.

[4] Bei Logamatic 5311/5313 den Ausgang Sammelstörmeldung auf dem Grundregelgerät verwenden

[5] Intelligente Beladung eines zentralen System-Pufferspeichers

Fernbedienung BFU – Fernbedienung eines Heizkreises



Bezeichnung	Beschreibung	Artikelnummer	€	RG
Fernbedienung BFU	■ Fernbedienung eines Heizkreises	5720720	196,—	RE02

Beschreibung

- Separate Bedienung der Heizkreise vom Wohnraum aus
- Tasten zur Umschaltung der Betriebsart Tag/ Nacht/Auto
- Drehknopf zur Einstellung der Raumtemperatur
- Raumtemperaturaufschaltung im Heizbetrieb möglich
- Raumgeführter abgesenkter Heizbetrieb möglich
- Sollwert-Einstellung, Veränderung des Raum-Sollwerts (wärmer/kälter): Bei Veränderung des am Drehknopf eingestellten Wertes verändert sich entsprechend die Vorlauftemperatur. Pro 1 ° C Raumtemperatur ändert sich die Vorlauftemperatur um ca. 2,5 °C bis 3 °C
- Betriebsarten-Wahltaster für „Automatik“, „ständig Heizen“, „ständig Absenken“: Die Betriebsart wird durch die in den Tastern integrierte grüne LED angezeigt
- Automatische Anpassung der Vorlauftemperatur bei externen Raumtemperatureinflüssen (Störgrößen)
- Raumtemperatur-Überwachung im Nacht-(Absenk-) Betrieb. Mit dem Raumtemperaturfühler kann während des Nachtbetriebes (Absenkart Raumhalt) die Raumtemperatur überwacht werden
- Störungsanzeige durch Aufblinken aller LEDs
- Je Heizkreis 1 x einsetzbar
- Inkl. Raumtemperaturfühler, LED-Anzeige der Betriebsart und Störungsanzeige

Technische Daten	
Abmessungen B/H/L (mm)	85/120/30

Unverbindliche Preisempfehlung. Nicht für den Endverbraucher bestimmt, lediglich Berechnungsgrundlage. Ohne die gesetzliche Mehrwertsteuer.

Zubehör

	Bezeichnung	Beschreibung	Artikelnummer	€	RG
	Brennerkabel	■ 2. Stufe, 4,3 m lang ■ Für 2-stufige oder modulierende Brenner	7079341	50,—	RE09
	Brennerstecker	■ 7-polig ■ Für 1. Stufe in Nachrüstfällen	7747023989	19,40	ET01
	Verlängerungsleitung STB Fühler für Logamatic 5311	■ 2m lang ■ Erforderlich bei seitlicher Regelgeräte Montage	8732948000	36,—	
	Speicherfühler-Set Ø 6 mm	■ Fühler Ø 6 mm (NTC10K, Kabellänge 3 m) ■ Zwei 1/4-Kreis-Blindsegmente und Spannblech für Speicher mit Tauchhülsen (19,5 mm Innendurchmesser entsprechend 3/4") ■ Anschlussstecker enthalten im Regelsystem	7735502288	86,—	
	FV/FZ Temperaturfühler	■ Vorlauftemperaturfühler Ø 9,7 mm (NTC10K, Kabellänge 3 m) für die Regelsysteme Logamatic EMS plus, 4000 und 5000 ■ Für Heizkreise mit Mischer bzw. Zusatztemperaturfühler für Kesselkreisfunktionen oder solare Heizungsunterstützung ■ Mit Wärmeleitpaste und Zubehör für Montage als Rohr-Anlegefühler	5991376	70,—	
	Fühler-Set für Weiche/ Wärmetauscher (Nassfühler)	■ Fühler-Set inklusive Adapter zur Installation des Fühlers TS17 (nur erforderlich bei Wohnungsstation mit SM200 Speicherladesystem) in der hydraulischen Weiche ■ Fühler misst direkt im Medium (Nassfühler) ■ inkl. 1/2" Hahnverlängerung 22 mm und 62 mm (weitere Hahnverlängerungen siehe Katalog Teil 6) ■ Fühler (NTC10K mit 1/2" Gewinde, Kabellänge 1,5 m) für die Regelsysteme Logamatic EMS plus, 4000 und 5000			
		Fühlerlänge ca. 100 mm	7735600268	91,—	
		Fühlerlänge ca. 200 mm (z.B. GB272)	7735600656	99,—	
	AS1.6 Speicheranschluss-Set	■ Fühler Ø 6 mm (NTC10K, Kabellänge 3 m) für die Regelsysteme Logamatic EMS plus, 4000 und 5000 ■ Anschlussstecker enthalten im Regelsystem	8735100809	63,—	RE09
	Speichertemperaturfühler Ø 6 mm	■ Speichertemperaturfühler Ø 6 mm (NTC10K, Kabellänge 3 m) für die Regelsysteme Logamatic EMS plus und 5000 ■ Anschlussstecker nicht im Lieferumfang (im Regelsystem Logamatic EMS plus und 5000 enthalten)	7735502296	51,—	
	PT1000 - Abgastemperaturfühler	■ Für FM444/FM-AM/AM200 (PT1000-Fühler), nicht geeignet als Abgasfühler für Grundregelgerät Logamatic 5311 ■ Zur digitalen Anzeige der Abgastemperatur ■ Betriebsrückmeldung des Scheitholzkessels	63043983	113,—	
	Tauchhülse 1/2"	■ Innendurchmesser 10 mm ■ Länge 95 mm ■ Wird benötigt, wenn die zweite Messstelle am Sekundärausgang der hydraulische Weiche zusätzlich benutzt werden soll.	5446142	26,—	
	Fühler Ø 9,7 mm mit Zubehör	■ Fühler Ø 9,7 mm (NTC10K, Kabellänge 3 m) für die Regelsysteme Logamatic EMS plus, 4000 und 5000 ■ Mit Wärmeleitpaste und Zubehör für Montage als Rohr-Anlegefühler ■ Anschlussstecker nicht im Lieferumfang (im Regelsystem EMS plus und 5000 enthalten)	63043768	54,—	
	AT 90E Temperaturwächter	■ Mit Anschlusskabel und vormontiertem Pumpenstecker für die Verbindung des Gerätes mit der jeweiligen Buderus Regelung ■ Geeignet für Logamatic 2000, 4000, 5000, EMS	80155200	siehe Shop	254

Unverbindliche Preisempfehlung. Nicht für den Endverbraucher bestimmt, lediglich Berechnungsgrundlage. Ohne die gesetzliche Mehrwertsteuer.

	Bezeichnung	Beschreibung	Artikelnummer	€	RG
	Außentemperaturfühler NTC10K	■ Für Gas-/Öl-Wärmeerzeuger ■ Für Logamatic EMS plus, 4000, 5000 ■ Nennwert 10 kOhm (25°C)	8738810224	26,—	RE09
	E-Pumpenstecker	■ Zur potentialfreien Anforderung von Heizungsumwälzpumpen, direkt aufsteckbar auf Buderus Pumpenanschlussstecker ■ Bei Modul MM100 E-Pumpenstecker nicht erforderlich, Funktion auf MM100 integriert ■ Zur Anforderung eines Kessels geeignet	89094252	67,—	999
	Servicetool Logamatic 5000	■ Adapter USB zu IP zur Verbindung der Logamatic 5000 Regelung mit einem Laptop vor Ort über Ethernet-Netzwerk-Anschluss (RJ45-Buchse) ■ Ein Ethernet-Netzwerk-Kabel (mit RJ45-Steckern) ist zusätzlich erforderlich (siehe Zubehör) ■ Zum Verbindungsaufbau im Internet-Browser die Adresse "cbc.bosch" eingeben	8732900361	68,—	
	FM-RM	■ Zur Montage im Logamatic 5311/5313/5310 ■ Zur Montage von Hutschienenmodulen im Regelgerät ■ Max. 10 Teilungseinheiten a 18 mm, max. Bauhöhe 60 mm	8732900362	63,—	
	Relais für potenzialfreien Schaltkontakt	■ Relais zur Hutschienenmontage für potenzialfreien Schaltkontakt (z.B. Pumpenbetrieb), Breite: 1 TE, Belastbarkeit max. 250V/16A	8732900363	81,—	
	Ethernet-Netzwerkkabel	■ Zur Verbindung der Regelgeräte untereinander ■ Patchkabel, blau, Cat. 6			RE02
		0,5 m	8732900966	27,—	
		5,0 m	8732900967	33,—	
		10,0 m	8732900968	42,—	
		25,0 m	8732900969	50,—	
	IP-Gateway (VPN-Router)	■ Control Center CommercialPLUS: VPN-Verbindung für professionelles Fernwirken (Funktionen siehe Konnektivität) ■ Nur erforderlich zur Nutzung Control Center CommercialPLUS (nicht erforderlich für Basisfunktion Control Center Commercial) ■ Zum Anschluss an vorhandenes LAN Netzwerk (RJ45) ■ Zur Montage im Regelgerät Logamatic 5000, FM-RM erforderlich ■ Lieferumfang: IP-Gateway (VPN Router), Netzwerkkabel 0,3 m zur Verbindung mit dem Master-Regelgerät (LAN1), Kabel zur Spannungsversorgung IP-Gateway (24V DC) ■ Details siehe Katalog Teil 4, Kapitel 3	7736602623	1.435,—	
	BACnet-Gateway	■ Gateway zur Einbindung des Regelsystems Logamatic 5000 in Gebäudeleittechnik über das Netzwerkprotokoll BACnet ■ Dynamische Erzeugung von Datenpunkten - es werden nur Datenpunkte von tatsächlich installierten Komponenten zur Verfügung gestellt ■ Details siehe Katalog Teil 4, Kapitel 3	7736606280	2.380,—	999
	Inbetriebnahme Regelung Gateway	■ IP-Schnittstelle Logamatic 5311/5313 oder IP-Gateway (VPN-Router)	8737806198	259,—	DL01
	Einbindung Gebäudeleittechnik	■ Für Logamatic 5000 über Modbus oder BACnet	8737804856	siehe Shop	
	Adapterblech	■ Zur einfacheren Montage des Regelgerätes (bei Ersatz eines alten Regelgerätes), Farbe anthrazit	63018642	50,60	ET01
	Umrüstset ZM5313	■ Umrüstset zum Umbau eines vorhandenen Regelgerätes Logamatic 5311 auf Logamatic 5313	7736606246	370,—	RE02

Unverbindliche Preisempfehlung. Nicht für den Endverbraucher bestimmt, lediglich Berechnungsgrundlage. Ohne die gesetzliche Mehrwertsteuer.

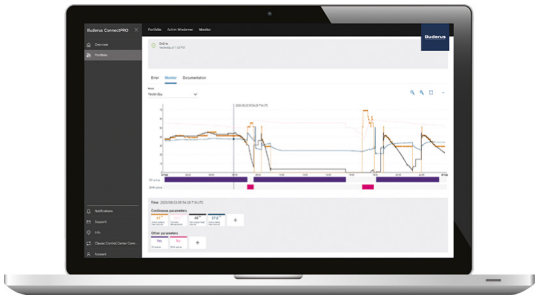

Konnektivität

3

NEU

PDF Business Shop ready

Link zum Business Shop: https://onlineshop.buderus.de

Die Artikelnummern in diesem PDF sind mit unserem Buderus Business Shop verlinkt. Wenn Sie die gewünschte Artikelnummer anklicken, öffnet sich die entsprechende Produktdetailseite im Buderus Business Shop mit dem tagesaktuellen Preis. Mit wenigen Klicks werden Artikel dort schnell und unkompliziert dem Warenkorb hinzugefügt.

Kapitel 3 Konnektivität

Logamatic / Energiemanagement

Allgemeine Informationen	S. 3002
Anwendungen für Logamatic EMS plus	
LAN- und Funkmodul MX400	S. 3005
Logamatic Smart Service Key & App ProWork	S. 3007
Webportal Buderus ConnectPRO	S. 3009
Online CheckUp für Webportal Buderus ConnectPRO	S. 3009
App MyBuderus	S. 3010
Anwendungen für Logamatic 5000	
Webportal Control Center Commercial und Control Center CommercialPLUS	S. 3011
BACnet Gateway	S. 3012
Buderus Energie-Management-System	
App MyEnergyMaster	S. 3010

Weitere Informationen finden Sie jederzeit im aktuellen "Katalogauszug – Photovoltaik und Energie-Management" unter www.buderus.de/kataloge und unter www.buderus.de/de/energiemanager

Online Shop

https://onlineshop.buderus.de

Hydraulikdatenbank

www.buderus.de/hydraulikdatenbank

Allgemeine Informationen



Weitere Informationen finden Sie in der Broschüre Konnektivität.

LAN- und Funkmodul MX400
Ist ein WLAN- und Funkmodul zur Fernbedienung und Fernüberwachung der Heizungsanlage. Das Modul stellt die Schnittstelle zwischen Wärmeerzeuger, Lüftungssystem sowie weiteren Geräten und der App MyBuderus dar, zum Bedienen der Heizungsanlage für den Anlagenbetreiber, sowie die Fernwartung über das Webportal Buderus ConnectPRO für den Fachbetrieb. Optional kann das Funkmodul MX400 in Verbindung mit der System Bedieneinheit Logamatic BC400 in der System-Einzelraumregelung SRC plus eingesetzt werden oder eine Funkfernbedienung mit dem Wärmeerzeuger verbinden (es ist nur eine Funk-Fernbedienung Logamatic RC120 RF im System möglich).

- WLAN Kommunikation mit der App MyBuderus und für die Aufschaltung der Heizungsanlage auf das Fachkundenportal Buderus ConnectPRO.
- Funkmodul zur drahtlosen Verbindung der Funkfernbedienung Logamatic RC120 RF.
- Funkmodul zur drahtlosen Verbindung zur Einzelraumregelung SRC plus.

Smart Service Key & App ProWork
Schnelle Inbetriebnahme und Diagnose von EMS Wärmeerzeugern per Smartphone.

Konnektive Apps
Smartphone-/Tablet-Anwendungen für die smarte Bedienung und Überwachung von Heizungsanlagen für die Betriebssysteme iOS und Android

Webportal Buderus ConnectPRO
Intuitive Überwachung und Servicierung von Heizungsanlagen über Smartphone, Tablet oder PC über Ihren Internetbrowser

Apps
Zur Information, Beratung, Planung und Servicierung rund um Heizungsanlagen für die Betriebssysteme iOS und Android

Weitere Informationen finden Sie unter:
- https://www.buderus.de/de/apps
- https://fachkunden.buderus.de/de/digitale-anwendungen/mobile-apps

Zuordnung Wärmeerzeuger - Konnektivität

	mit
Logamax plus GB172i.2	■ Logaplus Pakete (Katalog Teil 1) - Funkmodul MX400 als Zubehör ■ Einzelgeräte (Katalog Teil 3) - Funkmodul MX400 als Zubehör
Logamax plus GB172i.2T	■ Logaplus Pakete (Katalog Teil 1) - Funkmodul MX400 als Zubehör ■ Einzelgeräte (Katalog Teil 3) - Funkmodul MX400 als Zubehör
Logamax plus GBH172iT	■ Logaplus Pakete (Katalog Teil 1) - Funkmodul MX400 als Zubehör ■ Einzelgeräte (Katalog Teil 3) - Funkmodul MX400 als Zubehör
Logamax plus GB192i.2	■ Logaplus Pakete (Katalog Teil 1) - Funkmodul MX400 im Lieferumfang ■ Einzelgeräte (Katalog Teil 3) - Funkmodul MX400 als Zubehör
Logamax plus GB182i.2	■ Logaplus-Pakete (Katalog Teil 1) - Funkmodul MX400 im Lieferumfang ■ Einzelgeräte (Katalog Teil 3) - Funkmodul MX400 als Zubehör
Logamax U154K	–
Logamax plus GB272	Einzelgeräte (Katalog Teil 3) - Funkmodul MX400 als Zubehör
Logano plus GB212	■ Logaplus-Pakete (Katalog Teil 1) - Funkmodul MX400 als Zubehör ■ Einzelgeräte (Katalog Teil 3) - Funkmodul MX400 als Zubehör
Logano plus KB192i, KB192i.2	■ Logaplus-Pakete (Katalog Teil 1) - Funkmodul MX400 im Lieferumfang ■ Einzelgeräte (Katalog Teil 3) - Funkmodul MX400 als Zubehör
Logano plus KB195i, KB195i.2	■ Logaplus-Pakete (Katalog Teil 1) - Funkmodul MX400 im Lieferumfang ■ Einzelgeräte (Katalog Teil 3) - Funkmodul MX400 als Zubehör
Logano plus GB125	■ Logaplus-Pakete (Katalog Teil 1) - Funkmodul MX400 als Zubehör ■ Einzelgeräte (Katalog Teil 3) - Funkmodul MX400 als Zubehör
Logano plus GB225	–
Logano plus KB372 (mit EMS plus / MC110 / RC310)	■ Logaplus-Pakete (Katalog Teil 1) - Funkmodul MX400 als Zubehör ■ Einzelgeräte (Katalog Teil 3) - Funkmodul MX400 als Zubehör
Logatherm WLW196i..IR	■ Logaplus-Pakete (Katalog Teil 1) - Funkmodul MX400 im Lieferumfang ■ Einzelgeräte (Katalog Teil 3) - Funkmodul MX400 im Lieferumfang
Logatherm WLW196i..AR	■ Logaplus-Pakete (Katalog Teil 1) - Funkmodul MX400 im Lieferumfang ■ Einzelgeräte (Katalog Teil 3) - Funkmodul MX400 im Lieferumfang
Logatherm WLW176i AR	■ Logaplus-Pakete (Katalog Teil 1) - Funkmodul MX400 im Lieferumfang ■ Einzelgeräte (Katalog Teil 3) - Funkmodul MX400 im Lieferumfang
Logatherm WLW186i AR	■ Logaplus-Pakete (Katalog Teil 1) - Funkmodul MX400 im Lieferumfang ■ Einzelgeräte (Katalog Teil 3) - Funkmodul MX400 im Lieferumfang
Logatherm WLW166i	■ Logaplus-Pakete (Katalog Teil 1) - Funkmodul MX400 im Lieferumfang ■ Einzelgeräte (Katalog Teil 3) - Funkmodul MX400 im Lieferumfang
Logatherm WPS...-1/...K-1	–
Logatherm WSW196i.2	■ Logaplus-Pakete (Katalog Teil 1) - Funkmodul MX400 im Lieferumfang ■ Einzelgeräte (Katalog Teil 3) - Funkmodul MX400 im Lieferumfang
Logatherm WSW186i	■ Logaplus-Pakete (Katalog Teil 1) - Funkmodul MX400 im Lieferumfang ■ Einzelgeräte (Katalog Teil 3) - Funkmodul MX400 im Lieferumfang
Logavent HRV156 K / HRV176	■ Logaplus-Pakete (Katalog Teil 1) - Funkmodul MX400 als Zubehör ■ Einzelgeräte (Katalog Teil 3) - Funkmodul MX400 als Zubehör

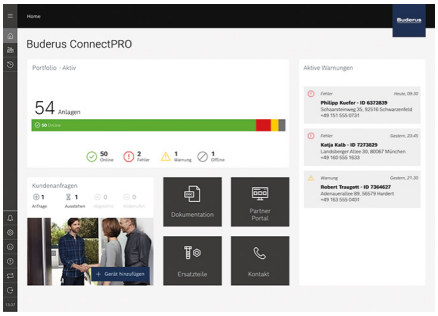

Konnektivität Logamatic EMS plus

LAN- und Funkmodul MX400

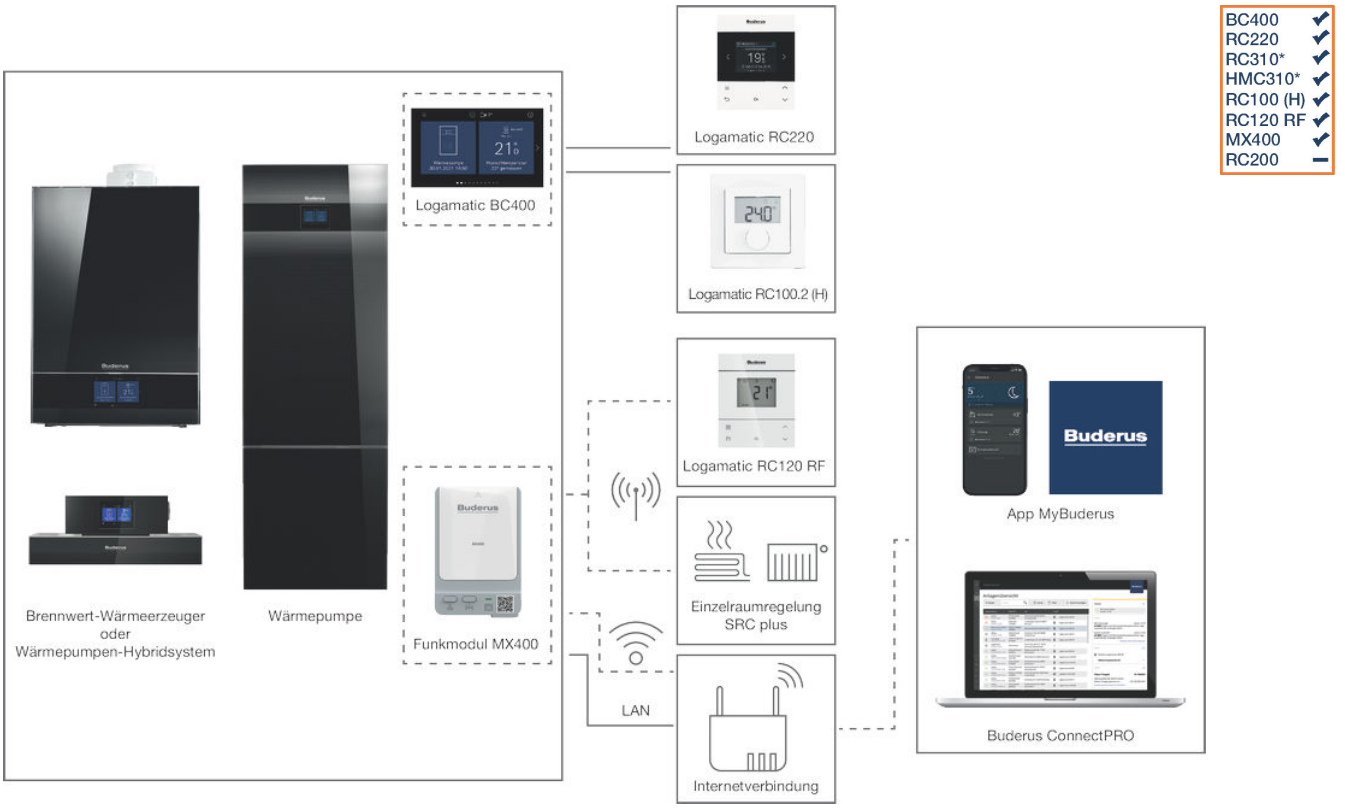

* MX400 mit RC310 und HMC310 kombinierbar nur in geeigneten Wärmeerzeuger-Baureihen, RC310/ HMC310 nicht kombinierbar mit Funkfernbedienung Logamatic RC120 RF bzw. Einzelraumregelung SRC plus. Zuordnung Wärmeerzeuger - Konnektivität (MX400): siehe S. 3002. Einzelraumregelung Wärmepumpe nur in Verbindung mit Fußbodenheizung. Einzelraumregelung Brennwert-Wärmeerzeuger nur in Verbindung mit Heizkörpern Funkfernbedienung und Einzelraumregelung nicht kombinierbar.

Produkttyp	Beschreibung	Artikelnummer	€	RG
MX400	■ LAN- und Funkmodul für geeignete Wärmeerzeuger-Baureihen ■ LAN und WLAN Kommunikation für die App MyBuderus (Betreiber) und Webportal Buderus ConnectPRO (Fachkunde) ■ Funkkommunikation wahlweise zur Einzelraumregelung SRC plus oder zur drahtlosen Verbindung einer Funkfernbedienung Logamatic RC120 RF, nur mit Logamatic BC400	7738113982	309,—	RE01
Wandhalterung	■ Für LAN- und Funkmodul MX400 ■ Mit Verbindungskabel	7738113986	82,—	RE01
LAN- und Funkmodul-Set MX400	■ Für geeignete Wärmeerzeuger als Zubehör	7739624397	391,—	RE01

Produktbeschreibung

- LAN- und Funkmodul MX400 zur Kommunikation über WLAN oder LAN mit der App MyBuderus und für die Aufschaltung der Heizungsanlage auf das Fachkundenportal Buderus ConnectPRO.
- Schnittstelle per WLAN (2,4 GHz) alternativ kabelgebunden LAN zwischen der Heizungsanlage und einem Netzwerk (Internetzugang über Router erforderlich).
- Funkkommunikation zur Einzelraumregelung SRC plus oder zur drahtlosen Verbindung einer Fernbedienung Logamatic RC120 RF (System-Bedieneinheit Logamatic BC400, Funkbedienung max. 1x pro Anlage möglich).
- Einbindung in Softwarelösungen wie App MyBuderus, Webportal ConnectPRO und Buderus Energiemanager.
- Schnittstelle über Rest API (Web-API oder lokale API) für definierte B2B Partner.
- EEBus Kommunikation nach BEG§14a EnWG Leistungsbegrenzung, Überwachung des Stromverbrauchs, Optimierung des PV-Eigenverbrauchs.
- Es können zusätzliche Kosten für die Internetverbindung entstehen, eine Internet Flatrate wird empfohlen.

Ausstattung

- LAN- und Funkmodul MX400.
- Aufkleber mit Zugangsdaten.
- Quick Start Guide.
- Optionales Zubehör: Wandhalter MX400 mit Verbindungskabel (Artikelnummer 7738113986).

Verwendung

- LAN- und Funkmodul MX400 ist nur für geeignete Baureihen installierbar, wie z.B. mit Wärmeerzeuger mit der System-Bedieneinheit BC400. Sowie alle Wärmeerzeuger die mit dem MX300 kompatibel sind.
- Rückwärtskompatibel für alle MX300 Anlagen.

Unverbindliche Preisempfehlung. Nicht für den Endverbraucher bestimmt, lediglich Berechnungsgrundlage. Ohne die gesetzliche Mehrwertsteuer.

Produkttyp		MX400
Konnektivität		
BUS-Protokoll		EMS2, CAN, EEBUS
Funkprotokoll		WLAN, EQ3
Min. Funkfrequenz	MHz	2400
Max. Funkfrequenz	MHz	2483,5
Funkreichweite	m	30
Internetfähig		Ja
Elektrische Daten		
Schutzart (EN 60529)	IP	IPX1
Schutzklasse (EN 61140)		III= PROTECTIVE LOW VOLTAGE
Elektrische Leistungsaufnahme	W	2
Abmessungen/Gewichte		
Höhe	mm	17,7
Breite	mm	65
Tiefe	mm	96,3

Logamatic Smart Service Key & App ProWork

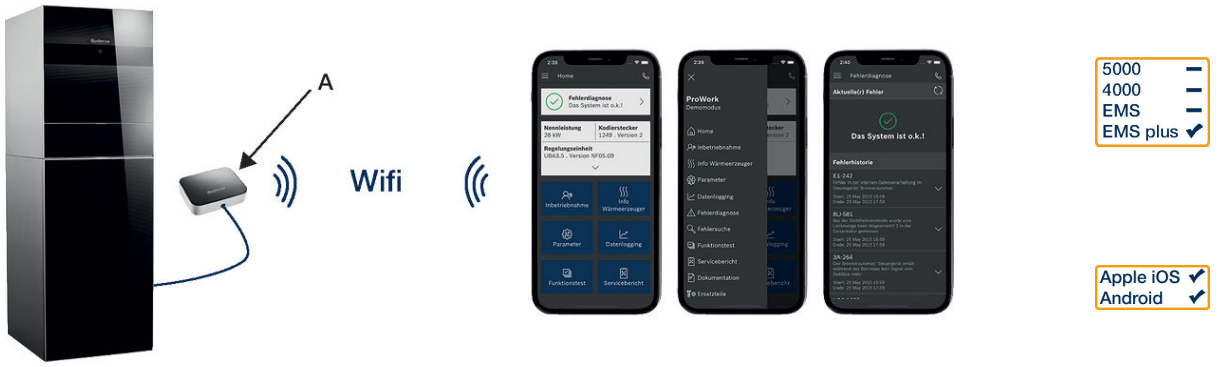

A = Buderus Smart Service Key 2 mit Magnethalterung

Bezeichnung	Beschreibung	Artikelnummer	€	RG
Buderus Smart Service Key	■ Servicetool für mobilen Betrieb vor Ort mit App ProWork für EMS-Wärmeerzeuger	7738112981	329,—	KN09
Adapterkabel SSK	■ Für Module MC400 und SM200	7738113389	16,50	999
App ProWork	Service und Inbetriebnahme für alle EMS plus kompatiblen Wärmeerzeuger (Wärmepumpe, Wärmepumpe-Hybridsystem, Gasgeräte, Gas- und Öl-Kessel) mit 3,5 mm Service-Schnittstelle	AppStore [1]		
App ProContact	Mit ProContact können Sie die technische Beratung für Fachkunden und die Auftragsannahme des Buderus Werkskundendienstes telefonisch kontaktieren. Anzeige voraussichtliche Wartezeit. Möglichkeit zur Übertragung von Buderus Smart Service Key 2 Anlagendaten an die technische Beratung zur Optimierung von Diagnose und Störungsbeseitigung.	AppStore [1]		

[1] Preise und Systemvoraussetzungen siehe AppStore. Für die Nutzung der App ProWork in Verbindung mit dem Buderus Smart Sevice Key fallen jährliche Gebühren in Form eines Abos im jeweiligen App-Store an. Die Nutzungsdauer des Abonnements beträgt 1 Jahr und verlängert sich automatisch, jedoch kann das Abo mit einer Frist von 4 Wochen vor Ablaufdatum im Appstore gekündigt werden. Weitere Details siehe www.buderus.de/smart-service-key sowie im jeweiligen Appstore unter "Buderus ProWork".

Beschreibung

- Auslesen und Parametrieren von EMS-Wärmeerzeugern ((Wärmepumpe/ Wärmepumpe-Hybridsysteme/Gasgeräte/ Gas- und Öl-Kessel)
- Inbetriebnahme, Diagnose, Service, Wartung des Wärmeerzeugers
- Anzeige und Einstellung aller wesentlichen Parameterwerte der Heizungsanlage inkl. Heizkreise, Warmwasser und Solar (ohne Kaskade, Speicherladesystem)
- Systemscan über EMS-BUS sowie geführte Inbetriebnahme der Heizungsanlage (Wärmeerzeuger, Heizkreise, Warmwasser und Solar)
- App ProWork für Smartphone optimeirte Anwendung
- Direkter Kontakt mit der Technischen Hotline für Fachkunden, mit Themenvorauswahl und voraussichtlicher Wartezeitangabe vor dem Anruf. Bei angeschlossenem Buderus Smart Service Key besteht, für eine optimierte Diagnose und Störbeseitigung zusätzlich die Möglichkeit die ausgelesene Daten oder erstellte Fotos mit der Technischen Hotline zu Teilen. Bei erstmaliger Nutzung der Kontakt Funktion in der App ProWork wird zunächt der Download der Buderus App " ProContact" erforderlich.
- Betrieb der App während Verbindung mit Buderus Smart Service Key:
  - Anschluss am Gerät über EMS Servicebuchse
  - Auslesen Gerätedaten und Anlagendaten
  - Menügeführte Inbetriebnahme der Anlage "System-Bedieneinheit, Heizkreis- und Solarmodul".
  - Diagnose aktuelle Störung bzw. Fehlerspeicher
  - Parametrierung geräteinterner Einstellungen für Heiz- und Warmwasserbetrieb (nicht für Bedieneinheiten und Module)
  - Graphische Darstellung der wichtigsten Messwerte des Wärmeerzeugers über eine Zeitspanne von maximal 10 Minuten Wärmeerzeuger (nicht für Bedieneinheiten und Module)
  - Langzeitdaten-Aufzeichnung der wichtigsten Messwerte (max. 14 Tage) für eine nachgelagerte Fehleranalyse vor Ort
  - Funktionstest Wärmeerzeuger (z.B. Gerätepumpe, 3-Wege-Ventil, Gebläse, Zündung, Öl-Vorwärmer, Warmwasserlade- und Zirkulationspumpe
  - Anzeige Monitorwerte (Soll-/Istwerte)
  - Abspeichern der Daten als PDF-Datei (für E-Mailversand oder Ausdruck der Daten)
  - Verschlüsselte Datenübertragung, schnelle WLAN Verbindung zwischen Buderus Smart Service Key und der Buderus App ProWork auf dem Smartphone

Betrieb der App ohne Buderus Smart Service Key (ohne Abo, d.h. lizenzkostenfrei nutzbar):

- Inbetriebnahme der System-Einzelraumregelung SRC plus. App-Funktion "Einzelraumregelung" lizenzfrei nutzbar, für Einzelraumregelung kein Abo und kein Buderus Smart Service Key erforderlich (Direktverbindung mit MX400 " Hotspot")
- Anzeige, Diagnose von manuell eingestelltem Störungscode inkl. Störungsursache in Klartext, Prüfvorgängen und Maßnahmen zur Störungsbeseitigung, Demomodus für weitere Funktionen

Vorteile Buderus Smart Service Key

- Mobilität: Smartphone und App Nutzungen sind heute Standard. Mit unserer Intuitiven Service App ProWork und dem Buderus Smart Service Key kann eine schnelle Verbindung zur Kommunikation mit dem Buderus System hergestellt werden.
- WiFi-Verbindung
- Updates werden automatisch über AppStore eingespielt
- Hoher Komfort durch den direkten Start folgender Funktionen aus der ProWork: Technische Hotline "ProContact" Ersatzteilsuche "ProScan" Technische Unterlagen und Videos "ProLibrary

Lieferumfang

- Buderus Smart Service Key
- Anschlusskabel 0,6 m zum Wärmeerzeuger

Systemvoraussetzungen

- Alle EMS plus kompatiblen Wärmeerzeuger (Wärmepumpe/Wärmepumpe-Hybridsysteme/Gasgeräte/Gas- und Öl-Kessel) mit System-Bedieneinheit Logamatic BC400/RC310/HMC310/ RC300/HMC300

Unverbindliche Preisempfehlung. Nicht für den Endverbraucher bestimmt, lediglich Berechnungsgrundlage. Ohne die gesetzliche Mehrwertsteuer.

- Wärmeerzeuger und Systemkomponenten werden fortlaufen durch Updates in der App ProWork ergänzt. Aktuelle Informationen können im Menü der App ProWork unter „Einstellungen-Info-Kompatibilität “ eingesehen werden.
- Smartphone oder Tablet mit Betriebssystem
  - iOS ab Version 9.0 oder Android ab Version 6.0 (nicht geeignet für Windows-Smartphones oder -Tablets)
  - Darstellung optimiert für 7"-Smartphone-Display

Technische Daten	Buderus Smart Service Key
Regelsystem	EMS plus
Service-Software	App “ProWork” (siehe Systemvoraussetzungen)
Auslesen und Parametrieren, Monitoring Datenaufzeichnung	EMS Wärmeerzeuger Wärmepumpe, Gas, Öl, Bedieneinheiten und Module MMxxx und SMxxx Kurzzeit-Aufzeichnung 10 Minuten Langzeit-Aufzeichnung 10-14 Tage
Daten speichern, drucken, exportieren, mailen	ja (PDF)
Schnittstelle zur Service-Software	WiFi (verschlüsseltes Funkprotokoll)
Abmessungen B/H/T (mm)	81/62/23
Kommunikation/BUS-Protokoll zum EMS-Bus	EMS 1.0 / EMS2.0
Kommunikation/BUS-Protokoll zur Software/App	WiFi integrierte LED-Anzeige„Verbindungsstatus“
Verbindung zu Wärmeerzeuger	Service-Schnittstelle (3,5 mm Klinkenstecker)

Buderus ConnectPRO

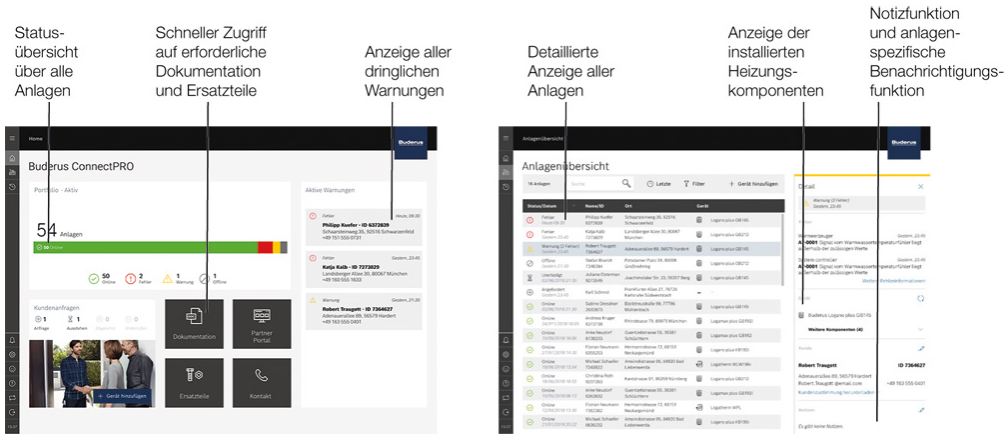

EMS plus	✔
BC400	✔
5000	–
4000	–
EMS	–

Bild: Buderus Connect

Bezeichnung	Beschreibung	Artikelnummer	€	RG
Buderus ConnectPRO	Portalanwendung für den Heizungsfachbetrieb	https://www.buderus.de/de/produkte/kurz-erklaert/konnektivitaet-loesungen-10854		

Beschreibung
- Das Buderus ConnectPRO eröffnet dem Heizungsfachbetrieb ganz neue Möglichkeiten im Servicebereich. Neben der Statusübersicht aller angeschlossenen Anlagen liefert die Portalanwendung im Fehlerfall umfassende Hilfe, um die Fehlerbehebung einfacher und vor allem planbarer zu machen
- Im Fall eines Falles werden die Informationen zur Fehlerursache, die gewichteten Fehlerlösungsmöglichkeiten und sogar das benötigte Ersatzteil angezeigt. Darüber hinaus unterstützt das Buderus ConnectPRO den Fachbetrieb bei der Einsatzplanung seiner Servictechniker. Ein hoher Anwendungskomfort gepaart mit einer intuitiven Bedienung
- Zusatzinformationen finden Sie unter: www.buderus-connect.de

DIAGNOSTIC plus
- Mit dieser Erweiterung steht Ihnen eine leistungsstarke und bedienerfreundliche Funktion zur Verfügung, um Ihre Kunden von Ihrem Service zu überzeugen. Alle Daten des Regelsystems lassen sich in übersichtlicher Form grafisch darstellen. So können Sie Temperaturen und Schaltzustände, etwa Raum-, Vorlauf- und Warmwassertemperatur oder die Zustände von Brennern, Heizkreispumpen ganz präzise analysieren und auswerten.

Systemvoraussetzungen
- Vorhandene Internetverbindung
- Gas-/Öl-Wärmeerzeuger mit Regelsystem Logamatic EMS plus mit Systembedieneinheit Logamatic RC300/RC310, BC400 oder Logamatic TC100 / TC100.2 oder Wärmepumpe mit Logamatic HMC300 / HMC310 / BC400

Hinweis
Es werden keine erweiterten Regelungsfunktionen wie solare Heizungsunterstützung, Ladesystem, Frischwasserstation, Warmwasser über Kombigerät, der Kaskadenregelung unterstützt.

Zusatzinformationen und Preise finden Sie unter: https://www.buderus.de/de/produkte/kurz-erklaert/konnektivitaet-loesungen-10854

Online CheckUp für Webportal Buderus ConnectPRO

Bezeichnung	Beschreibung	Artikelnummer	€	RG
Online CheckUp	■ Inbetriebnahmeprüfung und Unterstützung bei der Optimierung von Luft-Wasser-Wärmepumpen	8737807210	249,—	DL01

Leistungsbeschreibung
- Der Online CheckUp stellt den optimalen Betrieb Ihrer installierten Logatherm WLW186i AR/WLW176i AR und Logatherm WLW196i Wärmepumpe sicher.
- Nach der Aktivierung startet eine 45-tätige Aufzeichnungsperiode. Nach der erfolgreichen Datenaufzeichnung bewerten unsere Experten das Betriebsverhalten Ihrer Wärmepumpeninstallation in Abhängigkeit des Nutzerverhalten und des Gebäudes. Basierend auf diesen Erkenntnissen, erfolgt eine detaillierte Analyse inkl. Expertentipps zu möglichen Optimierungen durch Sie, den Fachpartner (falls diese erforderlich sind).

Vorteile
- Hohe Kundenzufriedenheit durch optimierte Geräteeinstellung
- Schutz des Anlagenbetreibers vor hohen Energiekosten
- Sicherheit durch Herstellerexpertise
- Reduzierung von Anlagenausfällen

Systemvoraussetzung
- Wärmepumpe Logatherm WLW186i AR oder WLW176i AR und Logatherm WLW196i
- Abgeschlossene Inbetriebnahme
- Aufschaltung der Wärmepumpe auf das Webportal Buderus ConnectPRO
- Datenfreigabe

Unverbindliche Preisempfehlung. Nicht für den Endverbraucher bestimmt, lediglich Berechnungsgrundlage. Ohne die gesetzliche Mehrwertsteuer.

App MyBuderus



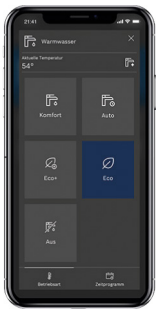

5000 –
4000 –
EMS –
EMS plus ✔

Apple iOS ✔
Android ✔

Bezeichnung	Beschreibung	Artikelnummer	€	RG
App MyBuderus	App für die smarte Bedienung der Heizungsanlage über Smartphone	Über App-Store [1]		

[1] Preise und Systemvoraussetzungen siehe AppStore bzw. PlayStore

Beschreibung

- Sie möchten Ihre Heizung über das Internet fernsteuern und überwachen? Mit der Buderus-App „MyBuderus" ist das kein Problem.
- Sie bietet folgende Bedienungs- und Überwachungsfunktionen:
  - Änderung der eingestellten Raum-Solltemperatur
  - Änderung der eingestellten Warmwasser-Solltemperatur
  - Einfacher und schneller Wechsel zwischen automatischem und manuellem Heizbetrieb (Automatik oder Manuell bzw. Tag/Nacht)
  - Einfacher und schneller Wechsel zwischen automatischem und manuellem Warmwasserbetrieb (bei Reglereinstellung Warmwasser mit eigenem Zeitprogramm)
  - Bequeme, intuitive Änderung der Schaltzeiten Ihrer Heizprogramme
  - Bequeme, intuitive Änderung der Schaltzeiten Ihres Warmwasserprogramms (bei Reglereinstellung Warmwasser mit eigenem Zeitprogramm)
  - Grafische Anzeige des Raum- und Außentemperaturverlaufes in der Übersicht für den aktuellen Tag, Woche oder Monat
  - Grafische Anzeige des solaren Ertrags Ihrer Solaranlage in der Übersicht für den aktuellen Tag oder Monat
  - Zoom-Möglichkeiten in den grafischen Darstellungen
  - Anzeige ausgewählter Anlageninformationen
  - Anzeige Energieverbrauchsdaten
  - Anzeige aktueller Wartungs- und Störmeldungen
  - Bedienung Heizkreis wahlweise als witterungsgeführter Kreis oder mit Einzelraumregelung SRC plus
- MyBuderus bietet Ihnen zukunftsweisenden mobilen Wärmekomfort, den Sie für Ihr Zuhause genauso, wie für Ihre Ferienwohnung nutzen können. Die Bedienung ist ganz ähnlich wie die Ihrer gewohnten Heizungsregelung und dank intuitivem Menü besonders einfach zu handhaben.

Systemvoraussetzungen

- Damit Sie die App MyBuderus verwenden können, benötigen Sie:
  - Ein Regelsystem Logamatic EMS plus mit Funkmodul MX400
  - Klimagerät Logacool inkl. IP-Gateway CX100
- Zur Kommunikation mit der Heizungsanlage benötigen Sie Wärmeerzeuger mit dem Funkmodul MX400 und ein vorhandenes WLAN Netzwerk (Router)
  - Hinweise und Mindestvoraussetzungen zur App MyBuderus siehe im App Store.

Hinweis

- Es können zusätzliche Kosten für die Internetverbindung entstehen, eine Internet Flatrate wird daher empfohlen.
- Funktionserweiterungen der App erfordern die Aktualisierung der Software auf Ihrem Funkmodul/Gateway. Zum Aktualisieren lassen Sie das Funkmodul/Gateway für mindestens 24h mit dem Internet verbunden.
- Weitere Informationen erhalten Sie auch unter: www.buderus.de

Webportal Control Center Commercial (Basisversion oder PLUS)

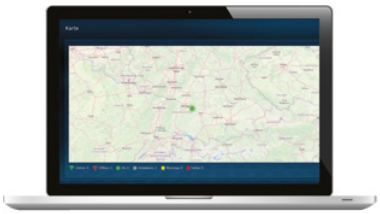

Funktion „Karte“



Funktion „Listenübersicht“



Funktion „Graph“

5000 ✔
4000 –
EMS plus –



Funktion „Monitoring“

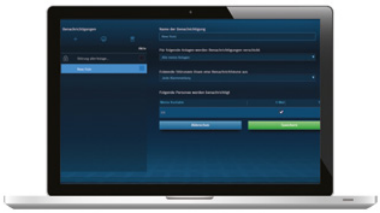

Funktion „Benachrichtigung“

Bezeichnung	Beschreibung	Artikelnummer	€	RG
IP-Gateway (VPN-Router)	■ Control Center CommercialPLUS: VPN-Verbindung für professionelles Fernwirken (Funktionen siehe Konnektivität) ■ Nur erforderlich zur Nutzung Control Center CommercialPLUS (nicht erforderlich für Basisfunktion Control Center Commercial) ■ Zum Anschluss an vorhandenes LAN Netzwerk (RJ45) ■ Zur Montage im Regelgerät Logamatic 5000, FM-RM erforderlich ■ Lieferumfang: IP-Gateway (VPN Router), Netzwerkkabel 0,3 m zur Verbindung mit dem Master-Regelgerät (LAN1), Kabel zur Spannungsversorgung IP-Gateway (24V DC) ■ Details siehe Katalog Teil 4, Kapitel 3	7736602623	1.435,—	RE02
FM-RM	■ Zur Montage im Logamatic 5311/5313/5310 ■ Zur Montage von Hutschienenmodulen im Regelgerät ■ Max. 10 Teilungseinheiten a 18 mm, max. Bauhöhe 60 mm	8732900362	63,—	

Control Center Commercial für jeden Bedarf: Basis oder PLUS. Das moderne Webportal gibt es in zwei Versionen.

Control Center Commercial (Basis-Version)
Das Buderus Control Center Commercial bietet dem Anlagenbetreiber die Kontrolle seiner Heizungsanlage über Internet. Die Regelgeräte Logamatic 5313 und 5311 verfügen über eine serienmäßige IP-Schnittstelle, die einen Internetanschluss ermöglicht.

Folgende Funktionen sind im Buderus Control Center Commercial verfügbar:
- Übersicht aller Anlagen mit Logamatic 5000 des Betreibers
- 1:1 Darstellung des Touch-Bildschirms im Browser für intuitive Bedienung aus der Ferne
- Monitoring der Bediener- und Serviceebene
- Parametrierung der Bedienerebene
- Anzeige der letzten Betriebs- und Störmeldungen
- Die Nutzung ist aktuell kostenlos, gemäß der aktuellen Nutzungsbedingungen und Leitungsbeschreibung im Portal (Änderungen vorbehalten).

Control Center CommercialPLUS
Erweiterter Funktionsumfang, zusätzlich zur Basis-Version:
- Anlagenübersicht mit Statusanzeige (Leitstellenfunktion)
- Vollständige Parametrierung inkl. Serviceebene
- Datenaufzeichnung
- Anlagenvisualisierung
- Benutzermanagement
- Automatische Weiterleitung der detaillierten Störmeldungen per E-Mail und SMS
- Zur Nutzung von Control Center Commercial ist der Abschluss eines separaten Nutzungsvertrages erforderlich.
- Preise gemäß der aktuellen Nutzungsbedingungen und Leitungsbeschreibung im Portal (Änderungen vorbehalten).
- Zusatzinformationen finden Sie unter: www.buderus-commercial.de

Technische Vorraussetzungen
- Internetanschluss der Anlage über Netzwerkkabel mittels Router mit einer freien LAN-Buchse und -zugang über Tablet oder PC
- Internetbrowser Firefox, Chrome, Edge
- IP-Gateway für erweiterten Funktionsumfang Control Center CommercialPLUS erforderlich (Zubehör), siehe Kapitel 2

Unverbindliche Preisempfehlung. Nicht für den Endverbraucher bestimmt, lediglich Berechnungsgrundlage. Ohne die gesetzliche Mehrwertsteuer.

Gateway BACnet



5000 ✔
4000 –
EMS plus –

Bezeichnung	Beschreibung	Artikelnummer	€	RG
BACnet-Gateway	■ Gateway zur Einbindung des Regelsystems Logamatic 5000 in Gebäudeleittechnik über das Netzwerkprotokoll BACnet ■ Dynamische Erzeugung von Datenpunkten - es werden nur Datenpunkte von tatsächlich installierten Komponenten zur Verfügung gestellt ■ Details siehe Katalog Teil 4, Kapitel 3	7736606280	2.380,—	999

Beschreibung
- Gateway als Kommunikationsschnittstelle für Regelsysteme Logamatic 5000 zur Einbindung der Heizungsanlage/ Wärmeerzeuger an eine DDC bzw. GLT.
- Zugriff auf Daten der Heizkessel u. Verbraucher der gesamten Anlage (alle im Master & Slave verbauten Funktionsmodule) verfügbar. Das Gateway generiert eine dynamische Datenpunktliste in Abhängigkeit der verfügbaren Datenpunkte der Anlage für eine komfortable Inbetriebnahme.
- Das BACnet Gateway verfügt über die beiden Zertifikate BTL und AMEV.
- Über das Gateway besteht die Möglichkeit zur Betriebsartenumschaltung, Sollwerte ändern, Istwerte anzeigen, Weiterleitung von Betriebs- und Störmeldungen.
- Die Einstellungen des Gateways können mit einem Web-Browser auf einem handelsüblichen PC oder Laptop vorgenommen werden.

Lieferumfang
- Wand-Schaltschrank aus stabilem Stahlblech mit gummigedichteter Tür mit Vorreiberverschluss.
- Kabeleinführung von: unten. Grundiert und gespritzt, Strukturlack RAL 7035. Nach den einschlägigen, derzeit gültigen VDE Vorschriften sowie den Anschlussbedingungen des EVU. Schaltschrank funktionsfertig verdrahtet und geprüft inkl. Schaltplan und Dokumentation.
- Programmierbare Controller mit bis zu 4 Ethernet-Anschlüssen
- Inbetriebnahme-Unterstützung Artikelnummer: 8737804856 Preis auf Anfrage

Systemvoraussetzung
- Nur für die Regelgeräte R5311 und R5313 geeignet.
- Informationen und Unterlagen unter (Link muss angelegt werden)

	BACnet Gateway
Abmessungen Wandgehäuse B x H x L (mm)	300/300/210
Betriebsspannung bei 50 Hz ± 4 % (V)	230 V +/- 10%
Protokolle	BACnet IP
Kommunikation mit Regelsystem Logamatic 5000	8via Modbus TCP/IP und RJ45 LAN1
Schutzart	IP 66

Unverbindliche Preisempfehlung. Nicht für den Endverbraucher bestimmt, lediglich Berechnungsgrundlage. Ohne die gesetzliche Mehrwertsteuer.

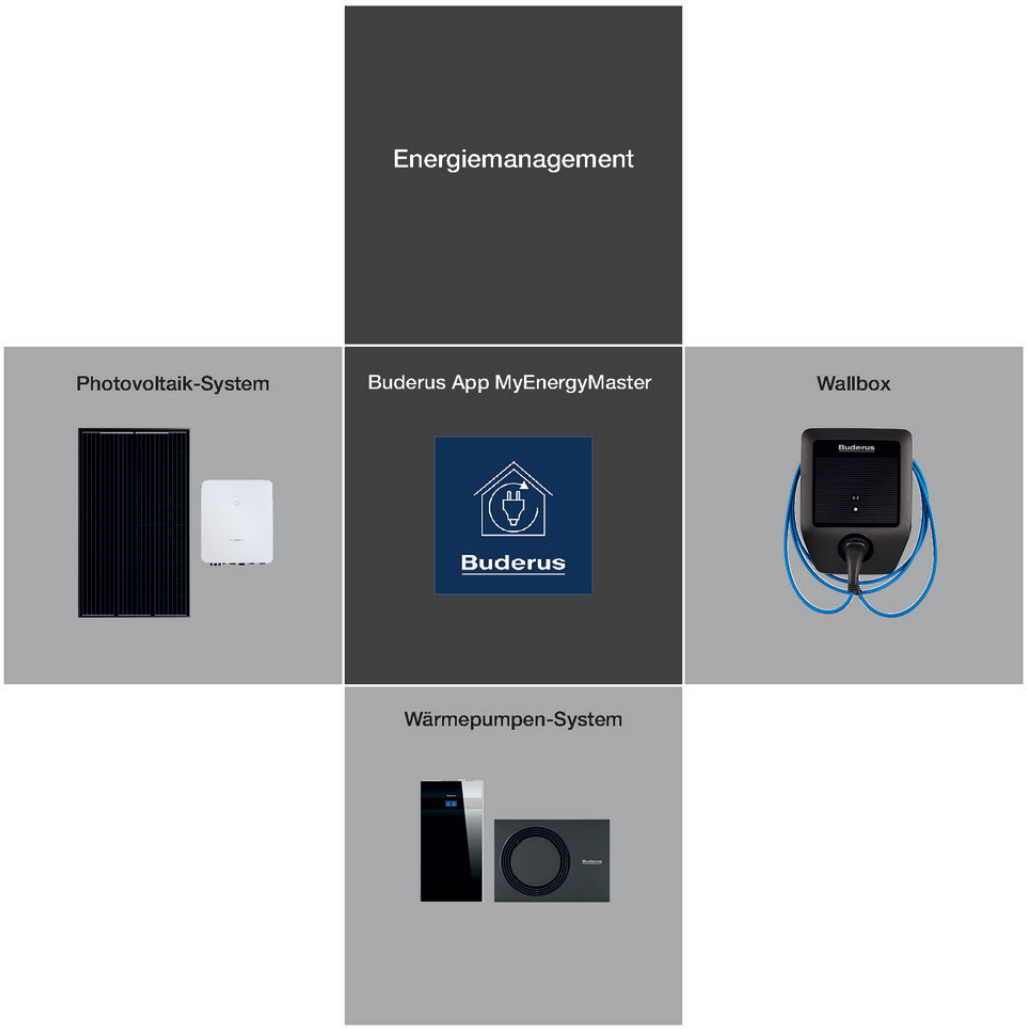
Energiemanagement
Photovoltaik-System
Buderus App MyEnergyMaster
Buderus
Wallbox
Buderus
Wärmepumpen-System

Buderus Energie-Manager App MyEnergyMaster für Photovoltaik- und Wärmepumpensysteme



Die Buderus App MyEnergyMaster nimmt sich all dieser Herausforderungen an und vereint sie zu einer Lösung. Dafür muss ein effizientes und CO^2 optimiertes Heizsystem installiert sein. Idealerweise wird der dafür benötigte Strom über ein Photovoltaik-System erzeugt und der Stromverbrauch sowie die Stromerzeugung sind im System aufeinander abgestimmt. In dieser Kombination optimiert die Buderus App MyEnergyMaster die Stromkosten durch eine intelligente, auf das System abgestimmte Regelung und erhöht gleichzeitig den Eigenstromverbrauchsanteil Ihres Photovoltaik-Systems.
Durch den intelligenten Buderus MyEnergyMaster wird die Nutzung von selbst produziertem Solarstrom für Sie noch wirtschaftlicher und ökologischer. Er zeigt die Energieflüsse im Haus auf, optimiert den Stromverbrauch und die Speicherung Ihres Zuhauses und macht somit Ihr Smart Home komplett.

Produktvorteile

Effiziente Vernetzung

- Die Wärmepumpe nutzt den kostengünstigen Solarstrom für Heizen und Warmwasser und wird modulierend, abgestimmt auf den überschüssigen PV-Strom, zugeschaltet

Mit Systemkompetenz zu mehr Unabhängigkeit

- Der MyEnergyMaster im Bosch Smart Home unterstützt Sie beim Energiesparen und lässt mühelos auch andere Stromverbraucher mit dem Bosch Smart Home Zwischenstecker oder Bosch Haushaltsgeräte einbinden.

Übersichtliche Energiebilanz

- Zu jeder Zeit einen genauen Überblick über den Energieverbrauch in den eigenen vier Wänden verschaffen.

Kompatibel zu jedem marktüblichen Photovoltaiksystem

- Bei Kombination des Buderus Wärmepumpensystems und dem Buderus Energiemanager mit einem Fronius und Sungrow Hybridwechselrichter Photovoltaiksystem erfolgt die Systemkommunikation zwischen den Buderus und Fronius Komponenten direkt.
- Unabhängig davon kann der Buderus Energiemanager aber auch in alle anderen marktüblichen Photovoltaiksystemen eingebunden werden. Hier benötigen Sie lediglich noch den Bosch Power Meter PM7000i und für das Monitoring von Wechselrichtern bzw. AC-seitig angeschlossenen Batteriesystemen jeweils einen Bosch Power Sensor PS7000i.

Die App bietet Ihnen folgende Funktionen

- Intuitive und geführte Inbetriebnahme.
- Dashboard: Alles auf einen Blick.
- Energiefluss: Übersicht der momentanen Verteilung der Energie im Gebäude.
- Bilanz: Energie- und Kostenbilanz-Historie Ihres Systems.
- Erfolge: Darstellung Ihres Eigenverbrauchs und Ihrer Unabhängigkeit vom Stromnetz.
- Komponenten: Übersicht und Status aller Komponenten des Energie-Management-Systems.
- Konfiguration der App MyEnergyMasters.

Buderus Energiemanagement im System mit Fronius Wechselrichter



1 = Photovoltaikmodule
2 = Fronius / Sungrow Hybridwechselrichter
3 = Batteriespeicher
4 = Smart Meter
5 = Öffentliches Stromnetz
6 = Buderus Wärmepumpe
7 = Buderus App MyEnergyMaster
8 = Bosch Smart Home Controller
9 = Router des Hausnetzwerkes

	Bezeichnung	Beschreibung	Artikelnummer	€	RG
	MyEnergyMaster Aktivierungsschlüssel	■ Anwendungs-App zur Verbraucheransteuerung in Abhängigkeit des Photovoltaik Ertrages	7738113299	407,—	SPV1
	Bosch Smart Home Controller II	■ Der Smart Home Controller II ist die intelligente Steuerzentrale des Bosch Smart Home Systems – vernetzt smarte Geräte zukunftssicher unter höchster Datensicherheit.	8750002101	92,—	BSH1
	Inbetriebnahme Basispaket	■ Anfahrt ■ Verbindung Wärmepumpe mit Router ■ Einweisung in Online-Steuerung	7739612838	133,50	DL01
	Inbetriebnahme MyEnergyMaster	■ Einrichtung App Smart Home ■ Einrichtung und Einweisung App MyEnergyMaster ■ Optional inkl. Einbindung Power Meter ■ Exklusive Bosch Smart Home Controller ■ Nicht inbegriffen: Lizenz für App MyEnergyMaster	8737805074	154,—	
	Netzwerkpaket	■ Adapter zur kabellosen Internetverbindung inkl. Installation und Konfiguration	7739612839	122,—	

Unverbindliche Preisempfehlung. Nicht für den Endverbraucher bestimmt, lediglich Berechnungsgrundlage. Ohne die gesetzliche Mehrwertsteuer.

Buderus Paket Energiemanagement im System mit Fronius oder Sungrow Hybridwechselrichter

	Bezeichnung	Beschreibung	Artikelnummer	€	RG
	Buderus Paket Energiemanager für Fronius Wechselrichter	■ Paket bestehend aus Bosch Smart Home Controller und Freischaltcode für Buderus Energiemanager App MyEnergyMaster zur Verbrauchssteuerung in Abhängigkeit des Photovoltaik Ertrages und Monitoring der Energieflüsse	7739621963	489,—	SPV1

Für den Einsatz des Buderus Energiemanagers MyEnergyMaster ist das Vorhandensein einer kompatiblen Buderus Wärmepumpe zwingend notwendig.

Buderus Energie-Management-System – Bosch Smart Home Controller und der App MyEnergyMaster

Durch den intelligenten Buderus MyEnergyMaster wird die Nutzung von selbst produziertem Solarstrom für Sie noch wirtschaftlicher und ökologischer. Er zeigt die Energieflüsse im Haus auf, optimiert den Stromverbrauch und die Speicherung Ihres Zuhauses und macht somit Ihr Smart Home komplett.

Effiziente Vernetzung
Die Wärmepumpe nutzt den kostengünstigen Solarstrom für Heizen und Warmwasser und wird modulierend, abgestimmt auf den überschüssigen PV-Strom, zugeschaltet.

Mit System zur Unabhängigkeit
Der MyEnergyMaster im Bosch Smart Home unterstützt Sie beim Energiesparen und lässt mühelos auch andere Stromverbraucher mit dem Bosch Smart Home Zwischenstecker oder Bosch Haushaltsgeräte einbinden.

Übersichtliche Energiebilanz



Dashboard App MyEnergyMaster

Zu jeder Zeit einen genauen Überblick über den Energieverbrauch in den eigenen vier Wänden verschaffen.

Die App bietet Ihnen folgende Funktionen:
- Intuitive und geführte Inbetriebnahme
- Dashboard: Alles auf einen Blick
- Energiefluss: Übersicht der momentanen Verteilung der Energie im Gebäude
- Bilanz: Energie- und Kostenbilanz-Historie Ihres Systems
- Erfolge: Darstellung Ihres Eigenverbrauchs und Ihrer Unabhängigkeit vom Stromnetz
- Komponenten: Übersicht und Status aller Komponenten des Energie-Management-Systems
- Konfiguration der App MyEnergyMasters

Systemvoraussetzungen
- kompatible Buderus Wärmepumpe
- Bosch Smart Home Controller
- Fronius Wechselrichter der Baureihe Fronius Symo bzw. Fronius Symo Hybrid oder Fronius GEN 24
- Fronius Smart Meter
- Sungrow Hybridwechselrichter bis 10 kW AC und WINET Stick 2.0
- Sungrow smart meter
- Aktuelle Systemvoraussetzungen und Kompatibilitätsliste der Wärmepumpen unter www.buderus.de/energiemanager

Hinweis
Der Buderus Energie-Manager ist zu dem Solarwatt Batteriespeichersystem.

Weitere Informationen
https://www.buderus.de/de/produkte/catalogue/buderus-produkte-fur-ihr-haus/solarenergie/photovoltaik-und-energiemanagement/

Unverbindliche Preisempfehlung. Nicht für den Endverbraucher bestimmt, lediglich Berechnungsgrundlage. Ohne die gesetzliche Mehrwertsteuer.

Buderus Energiemanagement im System mit Nicht Fronius / Sungrwow Hybridwechselrichter



1 = Photovoltaikmodule
2 = Wechselrichter
3 = Batteriespeicher
4 = Bosch Power Meter PM7000i
5 = Öffentliches Stromnetz
6 = Buderus Wärmepumpe
7 = Buderus App MyEnergyMaster
8 = Bosch Smart Home Controller
9 = Router des Hausnetzwerkes
10 = Bosch Power Sensor PS7000

	Bezeichnung	Beschreibung	Artikelnummer	€	RG
	MyEnergyMaster Aktivierungsschlüssel	■ Anwendungs-App zur Verbraucheransteuerung in Abhängigkeit des Photovoltaik Ertrages	7738113299	407,—	
	Bosch Power Meter PM7000i	■ Ermöglicht den Einsatz des Buderus Energiemanagers mit fast allen Wechselrichter Herstellern (ohne Fronius)	7738113614	362,—	SPV1
	Bosch Power Sensor PS7000	■ Power Sensor misst den Photovoltaik-Ertrag und Energiefluss und übermittelt diese mit RS485 an den Power Meter PM7000i	7738113615	150,—	
	Bosch Smart Home Controller II	■ Der Smart Home Controller II ist die intelligente Steuerzentrale des Bosch Smart Home Systems – vernetzt smarte Geräte zukunftssicher unter höchster Datensicherheit.	8750002101	92,—	BSH1
	Inbetriebnahme Basispaket	■ Anfahrt ■ Verbindung Wärmepumpe mit Router ■ Einweisung in Online-Steuerung	7739612838	133,50	DL01
	Inbetriebnahme MyEnergyMaster	■ Einrichtung App Smart Home ■ Einrichtung und Einweisung App MyEnergyMaster ■ Optional inkl. Einbindung Power Meter ■ Exklusive Bosch Smart Home Controller ■ Nicht inbegriffen: Lizenz für App MyEnergyMaster	8737805074	154,—	
	Netzwerkpaket	■ Adapter zur kabellosen Internetverbindung inkl. Installation und Konfiguration	7739612839	122,—	

Unverbindliche Preisempfehlung. Nicht für den Endverbraucher bestimmt, lediglich Berechnungsgrundlage. Ohne die gesetzliche Mehrwertsteuer.

Buderus Paket Energiemanagement im System mit Nicht Fronius / Sungrwow Hybridwechselrichter

	Bezeichnung	Beschreibung	Artikelnummer	€	RG
	Buderus Paket Energiemanager für Nicht Fronius Wechselrichter	■ Paket bestehend aus Bosch Smart Home Controller und Freischaltcode für Buderus Energiemanager App MyEnergyMaster zur Verbrauchssteuerung in Abhängigkeit des Photovoltaik Ertrages und Monitoring der Energieflüsse ■ Zusätzlicher Lieferumfang 1x Bosch Power Meter PM7000i und 1x Bosch Power Sensor PS7000 zur Einbindung von Nicht Fronius Wechselrichtern in ein Buderus Wärmepumpensystem	7739621962	972,—	SPV1

Für den Einsatz des Buderus Energiemanagers MyEnergyMaster ist das Vorhandensein einer kompatiblen Buderus Wärmepumpe zwingend notwendig

Auswahlhilfe zur Dimensionierung eines Photovoltaiksystems

In einem Gebäude, welches durch ein Wärmepumpensystem beheizt wird, wird der Stromverbrauch durch den Haushaltsstrom und den Wärmepumpenstrom bestimmt. Sollten keine Verbrauchswerte vorliegen, können diese aus Erfahrungswerten im ersten Schritt ermittelt werden. Diese Werte sind Grundvoraussetzung für eine sinnvolle Dimensionierung der Photovoltaikanlage.

Erfahrungsgemäß können in Abhängigkeit der Personen im Haushalt für den Haushaltsstrom folgende Verbrauchswerte angenommen werden:

- 2 Personenhaushalt: 3000 kWh
- 3 Personenhaushalt: 3500 kWh
- 4 Personenhaushalt: 4000 kWh

Neben der elektrischen Speicherung des selbst erzeugten Stromes besteht die Möglichkeit, diesen thermisch über den Pufferspeicher und Warmwasserspeicher zu speichern. Dies erfolgt durch eine Sollwetterhöhung der Temperaturen. Dies

Sollte sich in dem Haushalt ein Elektrofahrzeug befinden, wäre dies mit ca. 3000 kWh zu berücksichtigen. Dies hängt jedoch stark von der individuellen Nutzung ab.

Bei dem Einsatz einer invertergeregelten Wärmepumpe geht man von 1.500 – 2000 Vollaststunden / anno aus. Je älter das Gebäude, welches durch das Wärmepumpensystem beheizt wird, desto höher sind die anzusetzenden Volllaststunden.

Bei einer Kompressorleistung der Wärmepumpe z.B. von 3 kW beim Einsatz in einem Neubau kann somit bei 1750 Vollaststunden von einem Strombedarf von 5250 kWh / anno ausgegangen werden.

kann durch Einsatz des Buderus Energiemanagers MyEnergyMaster erfolgen. Durch die modulierende Ansteuerung der Buderus Wärmepumpe erhöhen sie die Effizienz des Gesamtsystems insbesondere im Vergleich zu der herkömmlichen

Somit ergibt sich durch die Addition von Haushalts- und Wärmepumpenstrom ein Gesamtbedarf bei einem 3 Personenhaushalt von 8750 kWh/anno.

In Abhängigkeit des Strombedarfs sollte ein PV System mindestens den 1 – 1,5 fachen Wert an Leistung haben. Im beschrieben Fall wäre dies eine PV Leistung von 8,75 kWh x1 bis 1,5 und ergäbe eine empfohlene Leistung des Photovoltaiksystems von 8,75 – 13 kWp.

Die Dimensionierung des Batteriespeichersystems sollte mit dem Faktor 1 – 1,25 erfolgen, was im beschrieben Beispiel eine Batteriespeichergröße von 8,75 – 10,5 kWh zur Folge hätte.

Ansteuerung der Wärmepumpen über den SG Ready Kontakt.

Nähere Informationen hierzu finden Sie unter https://www.buderus.de/de/energiemanager

Heizleistung Wärmepumpe bei A-7/W35 bzw. B0/W35	Haushaltsstrom	Empfohlene Mindestgröße Photovoltaikanlage	Empfohlene Größe Batteriespeichersystem
4 kW	3500 kWh	7 kWp	9,6 kWh
6 kW	3500 kWh	8,5 kWp	9,6 kWh
8 kW	4000 kWh	10 kWp	9,6 kWh
11 kW	4000 kWh	12 kWp	12,8 kWh
14 kW	4500 kWh	14 kWp	16 kWh

Diese Werte sind Erfahrungswerte aus der Praxis. Projektspezifisch wird aber eine individuelle Dimensionierung des Photovoltaik- und Batteriespeichersystems empfohlen.

Unverbindliche Preisempfehlung. Nicht für den Endverbraucher bestimmt, lediglich Berechnungsgrundlage. Ohne die gesetzliche Mehrwertsteuer.



Logatherm WPT200/260

NEU

PDF Business Shop ready

Link zum Business Shop: https://onlineshop.buderus.de

Die Artikelnummern in diesem PDF sind mit unserem Buderus Business Shop verlinkt. Wenn Sie die gewünschte Artikelnummer anklicken, öffnet sich die entsprechende Produktdetailseite im Buderus Business Shop mit dem tagesaktuellen Preis. Mit wenigen Klicks werden Artikel dort schnell und unkompliziert dem Warenkorb hinzugefügt.

Kapitel 4 Warmwasser-Wärmepumpen

Logatherm

Logatherm WPT

- Raumluft
- Außenluft

S. 4003 S. 4004 S. 4006 S. 4008

Online Shop

https://onlineshop.buderus.de

Hydraulikdatenbank

www.buderus.de/hydraulikdatenbank



Logatherm WPT200/260

Produktübersicht

Wärmepumpe	Aufstellung	Regelung	Warmwasserspeicher	Ausführung
Logatherm WPT	Innen	integriert	integriert	WPT200.4 A WPT200.4 AS WPT260.4 A WPT260.4 AS

ab Seite 4004

Produktvorteile

- Hoher COP: sehr effiziente Wärmepumpe
- Effiziente Nutzung von Raum-oder Außenluft
- Optimierte Eigennutzung von Solarstrom bei Photovoltaikanlage
- Umfangreiches Zubehörprogramm

Logatherm WPT - Warmwasser-Wärmepumpe

	Typ	Einsatzgrenze Lufttemp. min./max. (°C)	Anzahl Wärmetauscher		Artikelnummer	€	RG
	WPT200.4 A	-10/43		A+	7738340432	3.770,—	SW05
	WPT200.4 AS	-10/43	1	A+	7738340433	3.980,—	SW05
	WPT260.4 A	-10/43		A+	7738340434	3.980,—	SW05
	WPT260.4 AS	-10/43	1	A+	7738340435	4.205,—	SW05

Empfehlung: Bei Raumluftnutzung mindestens ein 87° Bogen einsetzen

Produktbeschreibung
- Warmwasserbereitung durch Nutzung von Raum- oder Außenluft als Wärmequelle
- Effiziente Stromnutzung zur Warmwasserbereitung durch hohe Leistungszahl
- Verflüssiger um den Speicher gewickelt (verkalkungsunempfindlich)
- Warmwassertemperatur über Wärmepumpenbetrieb bis 65 °C
- Speicherbehälter mit Korrosionsschutzsystem durch Thermoglasur und Magnesium-Anode
- Speicherwärmeschutz aus 50 mm Polyurethan-Hartschaum
- Verkleidung in weiß

Ausstattung
- Serienmäßige Elektroheizung 1,5 kW (Aufheizung bis 75 °C)
- Sicherheitskältemittel R513a
- Regelung mit Display und Zeitprogramm
- Stutzen (2x DN160) zum optionalen Anschluss eines Rohrkanalsystems
- Umfangreiches Zubehörprogramm
- PV-Funktion zur optimierten Eigenstromnutzung: Eingang zur externen Anforderung und Warmwassersollwert-Anhebung (Ansteuerung z.B. durch Wechselrichter)
- Version WPT200.4 AS und WPT260.4 AS mit Wärmetauscher für Solar- oder Heizkesseleinbindung

Wärmepumpe	Höhe (mm)	Breite (mm)	Tiefe (mm)	Gewicht (kg)
WPT200.4 A	1720	630	630	88
WPT200.4 AS	1720	630	630	108
WPT260.4 A	2010	630	630	106
WPT260.4 AS	2010	630	630	127

Unverbindliche Preisempfehlung. Nicht für den Endverbraucher bestimmt, lediglich Berechnungsgrundlage. Ohne die gesetzliche Mehrwertsteuer.

Dienstleistungen

- Detaillierte Informationen zu den jeweiligen Dienstleistungen finden Sie im Katalog Teil 1E – Dienstleistungen.
- Bei Wartungen ist der Abschluss eines schriftlichen Vertrages erforderlich. Bitte füllen Sie dazu den Wartungsbogen im Katalog Teil 1E – Dienstleistungen (unter Punkt Wartung) oder online im Fachkundenbereich aus.

	Bezeichnung	Beschreibung	Artikelnummer	€	RG
	Servicetechniker	■ Auftragspauschale ■ Geschäftszeit Montag bis Freitag ■ Produktbaureihe 1-3	7739607426	149,—	DL01
	Inbetriebnahme Wärmepumpe	■ Für Warmwasser-Wärmepumpe	7710777572	213,—	
	Wartung Wärmepumpe	■ Für Warmwasser-Wärmepumpen ■ Vertragsart CLASSIC	8737800191	232,—	
		■ Für Warmwasser-Wärmepumpen ■ Vertragsart PREMIUM	8737800407	292,—	

Unverbindliche Preisempfehlung. Nicht für den Endverbraucher bestimmt, lediglich Berechnungsgrundlage. Ohne die gesetzliche Mehrwertsteuer.

Zubehör

	Bezeichnung	Beschreibung		Artikelnummer	€	RG
Kanalsystem für Raumluftbetrieb						
	Abgasrohr aus PP	■ DN 160 ■ Mit Muffe und Dichtung	500 mm	7738113118	49,—	WA01
			1000 mm	7738113119	64,—	
			2000 mm	7738113120	103,—	
	Abgasbogen aus PP	■ Ø 160 mm, 87°		7746900694	57,—	
EPP-Kanalsystem für Raumluft-/Außenluftbetrieb (für den Anschluss des FIR oder EPP-Rohr an die WPT ist eine Verbindungsmuffe oder der Verbindungsnippel notwendig) [1)]						
	Flexibles Iso-Rohr FIR	■ Verbinder für Anschluss an WPT notwendig ■ Für Außen- und Fortluft bzw. Teilbereich Zu- und Abluft ■ Flexibel, wärmegedämmt, 10 m ■ Für Logatherm WPT, FIR160		7719003329	221,—	LG01
	EPP-Schaumrohr DEPP160-3	■ EPP Schaumrohr, Längenelement 1 m ■ Für Wärmedämmung der Luftleitungen ■ Liefereinheit: 3x EPP Schaumrohr inklusive 3x Verbindungsmuffe ■ DN 160 ■ Verbinder für Anschluss an WPT notwendig		7738113427	226,—	
	Verbindungsmuffe CEPP160-3	■ EPP-Verbindungsmuffe für EPP-Schaumrohr ■ Für Wärmedämmung der Luftleitungen ■ 3 Stück/Pack ■ DN 160		7738113429	56,—	
	EPP-Schaumrohr BEPP160-1	■ Bogen 90° (änderbar auf 45°) ■ Liefereinheit: 1x Bogen 90° inklusive 1x Verbindungsmuffe ■ Für Wärmedämmung der Luftleitungen ■ DN 160		7738113428	68,—	
	Verbindungsmuffe SV160	■ Verbindungsmuffe aus verzinktem Stahlblech ■ Für Wärmedämmung der Luftleitungen ■ DN 160		7719003330	30,—	
	Verbindungsnippel FM160	■ Verbindungsnippel aus verzinktem Stahlblech ■ Mit Gummilippendichtung ■ DN 160 ■ Erforderliche Steckverbinder für Anschluss der EPP-Rohre DN160 an das Logavent HRV176 (4 Stück bestellen)		7738113764	14,50	
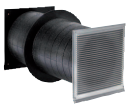	Wanddurchführung WG160-2	■ Wetterschutzgitter aus Edelstahl ■ Sehr geringe Druckverluste ■ Für Außen- oder Fortluft ■ Mit Wanddurchführung wärmebrückenfrei, DN 160 ■ Für Wandstärken von 300 - 600 mm		7738110906	564,—	
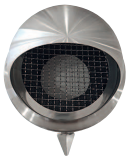	Kugelauslass WGK160	■ Kugelauslass-Gitter aus Edelstahl ■ Für Außen- und Fortluft ■ Zur Montage an der Fassade in Verbindung mit einer isolierten Wanddurchführung (z.B. EPP-Rohre DN160)		7738113690	126,—	
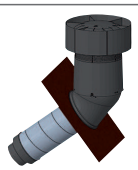	Durchführung Schrägdach DDF-S160	■ Dachdurchführung für Schrägdächer ■ Aus schwarzem witterungsbeständigem Kunststoff ■ Montage senkrecht zum Dach ■ Bestehend aus: Dachhaube, Abdeckung, Durchführung und isoliertem Anschlussrohr ■ DN160		7738113691	352,—	

Unverbindliche Preisempfehlung. Nicht für den Endverbraucher bestimmt, lediglich Berechnungsgrundlage. Ohne die gesetzliche Mehrwertsteuer.

	Bezeichnung	Beschreibung	Artikelnummer	€	RG
	Durchführung Flachdach DDF-F160	■ Dachdurchführung für Flachdächer ■ Aus schwarzem witterungsbeständigem Kunststoff ■ Bestehend aus: Dachhaube, Abdeckung, Durchführung und isoliertem Anschlussrohr ■ DN160	7738113692	352,—	LG01
Montagematerial					
	Montagelochband	■ Montagehilfsmittel, ummantelt, 10 m/Rolle	7719003359	42,—	
	Nageldübel	■ Montagehilfsmittel, ummantelt, 100 Stück/Pack	7719003360	59,—	LG01
	Dichtungs-Kleber für EPP-Schaumrohr	■ Zur dichten Verbindung zwischen EPP-Schaumrohr und metallischen Anschlussstutzen ■ 295 ml	7738110517	68,—	

[1] Wärmedämmung der Kanäle/Leitungen bei Außenluftbetrieb. Diese müssen in jedem Fall gegen Wärmeverluste und Kondensatbildung wärmegedämmt werden und zusätzlich dampfdicht sein, damit Wasserdampf der Luft nicht hindurch diffundieren kann. Ob eine zusätzliche Wärmedämmung/Dampfsperre notwendig ist, ist abhängig vom Montageort. in der DIN 1946-6 sind Mindestwärmedämmungen (WLS 045) aufgeführt.

Unverbindliche Preisempfehlung. Nicht für den Endverbraucher bestimmt, lediglich Berechnungsgrundlage. Ohne die gesetzliche Mehrwertsteuer.

Abmessungen und Technische Daten

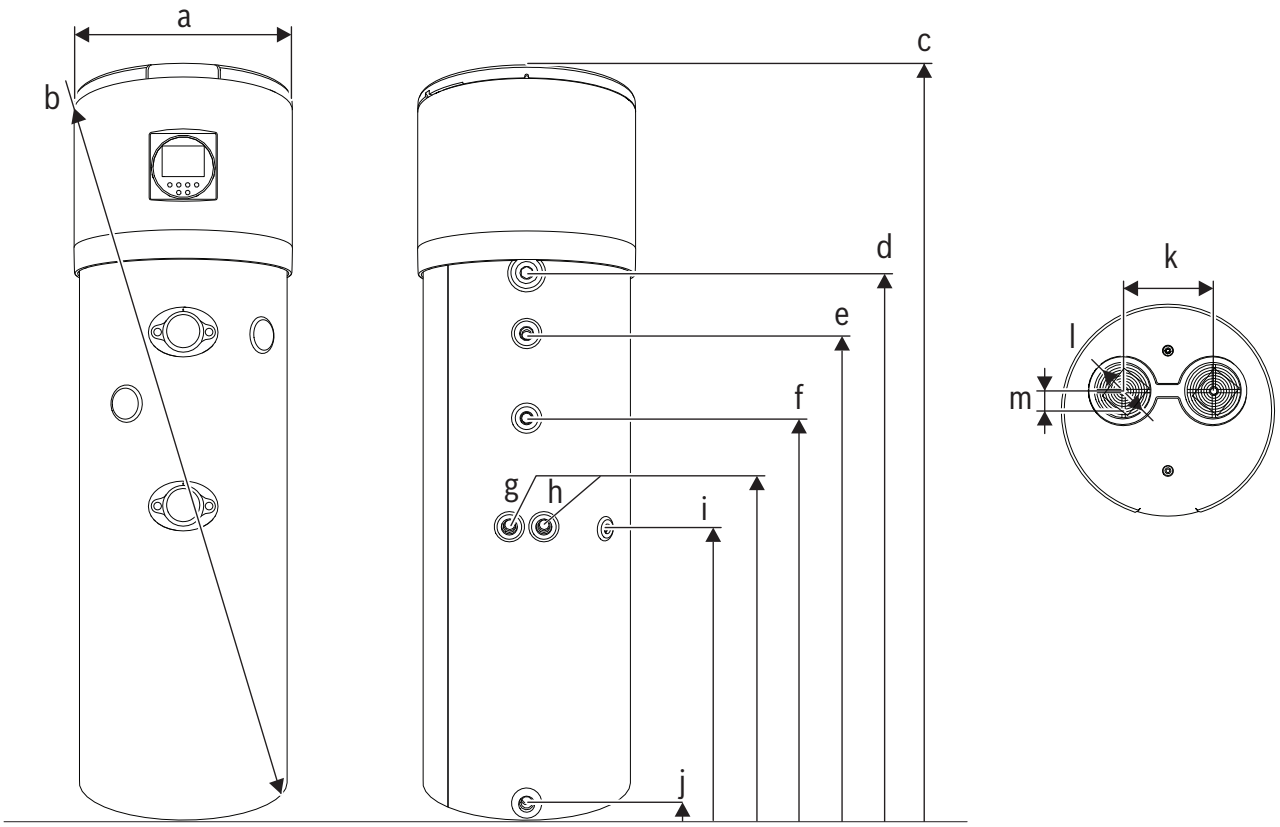

0010041537-001

			WPT200	WPT260
Durchmesser	a	mm	630	630
Kippmaß	b	mm	1785	2055
Höhe	c	mm	1720	2010
Kondensatanschluss	d	mm	1153	1440
Warmwasseraustritt	e	mm	995	1285
Zirkulationseintritt	f	mm	803	1064
Speichervorlauf	g	mm	681	781
Speicherrücklauf	h	mm	681	781
Messstelle G 1/2	i	mm	681	766
Kaltwassereintritt	j	mm	60	60
Abstand Luftanschlüsse	k	mm	260	260
Durchmesser Luftanschlüsse	l	mm	160	160
Abstand Luftanschlüsse zur Mitte	m	mm	58	58

		WPT200.4 A	WPT200.4 AS	WPT260.4 A	WPT260.4 AS
Betrieb - Gemäß EN16147, Zyklus XL 7°C Luft, Wassererwärmung von 10°C auf 55°C					
Leistungszahl (COP)		3	3	3,2	3,2
Aufheizzeit	h	07:45	07:45	10:12	10:12
nutzbare Warmwassermenge bei Warmwasserauslauftemperatur 40 °C	l	283	277	360	352
Betrieb- Gemäß EN16147, Zyklus XL 14°C Luft, Wassererwärmung von 10°C auf 55°C					
Leistungszahl (COP)		3,5	3,5	3,6	3,6
Aufheizzeit	h	06:33	06:33	08:49	08:49
Luftansaugung					
Luftdurchsatz	m^3/h	360	360	360	360
Pressung	Pa	98	98	98	98
Betriebstemperatur (Zuluft)	°C	-10 bis 43	-10 bis 43	-10 bis 43	-10 bis 43
Speicher und Allgemeines					
max. Wassertemperatur mit/ohne Elektro-Heizeinsatz	°C	75/65	75/65	75/65	75/65
Speicherinhalt	l	202	194	260	251
Kaltwassereintritt	Zoll	G 1	G 1	G 1	G 1
Speichervorlauf	Zoll	–	G 1	–	G 1
Speicherrücklauf	Zoll	–	G 1	–	G 1
Zirkulationseintritt	Zoll	G 3/4	G 3/4	G 3/4	G 3/4
Warmwasseraustritt	Zoll	G 1	G 1	G 1	G 1
Fläche Wärmetauscher	m^2	–	1	–	1,2
elektrischer Anschluss	V	220-240	220-240	220-240	220-240
elektrische Frequenz	Hz	50	50	50	50
Absicherung	A	16	16	16	16
Nennleistungsaufnahme gesamt	kW	2,1	2,1	2,1	2,1
Nennleistungsaufnahme ohne Elektro-Heizeinsatz	kW	0,6	0,6	0,6	0,6
Gewicht netto (kg)	kg	105	121	110	128
Maximaler Betriebsdruck Heizwasser/Warmwasser	bar	– / 8	6 / 8	– / 8	6 / 8
Maximale Betriebstemperatur Heizwasser/Warmwasser	°C	– / 83	110 / 83	– / 83	110 / 83
EU-Richtlinie für Energieeffizienz					
Klasse für die Warmwasserbereitungs-Energieeffizienz		A+	A+	A+	A+
Energieeffizienzklassen-Spektrum					
Warmwasserbereitungs-Energieeffizienz η_{wh}	%	120	120	134	134
Lastprofil		L	L	XL	XL
Jährlicher Stromverbrauch bei durchschnittlichen Klimaverhältnissen [1)]	kWh	822	822	1250	1250
Schallleistungspegel in Innenräumen	dB (A)	56	56	56	56
Angaben in Bezug auf EU F-GAS Verordnung 517/2014					
Umwelttechnischer Hinweis		Enthält fluorierte Treibhausgase	Enthält fluorierte Treibhausgase	Enthält fluorierte Treibhausgase	Enthält fluorierte Treibhausgase
Kältemitteltyp		R513A	R513A	R513A	R513A
Treibhauspotential - GWP	kgCO2-eq	631	631	631	631
Füllmenge des Kältemittels	kg	1,1	1,1	1,1	1,1
Füllmenge des Kältemittels	toCO2-eq	0,693	0,693	0,693	0,693
Bauart des Kältekreises		Hermetisch geschlossen	Hermetisch geschlossen	Hermetisch geschlossen	Hermetisch geschlossen

[1)] Bei Lastprofil XL: entspricht einem Tagesverbrauch von 325 l Warmwasser (60 °C)

Weitere Planungshinweise siehe Installations- und Bedienungsanleitung



monovalent



monovalent liegend



bivalent stehend



Hochleistung mono-/bivalent stehend

NEU

PDF Business Shop ready

Link zum Business Shop: https://onlineshop.buderus.de

Die Artikelnummern in diesem PDF sind mit unserem Buderus Business Shop verlinkt. Wenn Sie die gewünschte Artikelnummer anklicken, öffnet sich die entsprechende Produktdetailseite im Buderus Business Shop mit dem tagesaktuellen Preis. Mit wenigen Klicks werden Artikel dort schnell und unkompliziert dem Warenkorb hinzugefügt.

Kapitel 5 Warmwasserspeicher

Logalux / Rudert

monovalent	■ ES120 ■ S120 ■ ESU160 - ESU300 ■ SU160 - SU400 ■ SU500 - SU1000 ■ BESU 400 - BESU1000	S. 5002
monovalent liegend	■ L135.3 RS - L200.3 RS ■ LT135/1 - LT300/1 ■ L135/2R - L200/2R	S. 5034
bivalent stehend	■ ESM ■ SM ■ ESMS ■ SMS	S. 5046
monovalent stehend Hochleistung für Wärmepumpen	■ EWH ■ SH...R	S. 5070
bivalent stehend Hochleistung für Wärmepumpen	■ SMH	S. 5090
Allgemeines Zubehör für Warmwasserspeicher und Frischwasserstationen		S. 5097

5

Planungstool Logasoft DiWa Software



Die Software Logasoft DiWa unterstützt bei der bedarfsgerechten Dimensionierung von Warmwasser-speichern

Link zum Tool: https://fachkunden.buderus.de/de/logasoft-diwa

Online Shop

https://onlineshop.buderus.de

Hydraulikdatenbank

www.buderus.de/hydraulikdatenbank



Logalux ES120/S120



Logalux ESU160-ESU300



Logalux SU160–SU400



Logalux SU500-SU1000



Rudert BESU400-BESU1000

Warmwasserspeicher monovalent

Logalux / Rudert

ES120 S	■ Warmwasserspeicher stehend ■ Edelstahl ■ Glattrohr-Wärmetauscher eingeschweißt	 S. 5004	 S. 5005	 S. 5007
S120	■ Warmwasserspeicher stehend ■ Glattrohr-Wärmetauscher eingeschweißt	 S. 5009	 S. 5010	 S. 5012
ESU160 S–ESU300 S	■ Warmwasserspeicher stehend ■ Edelstahl ■ Glattrohr-Wärmetauscher eingeschweißt	 S. 5014	 S. 5015	 S. 5016
SU160–SU400	■ Warmwasserspeicher stehend ■ Glattrohr-Wärmetauscher eingeschweißt	 S. 5018	 S. 5020	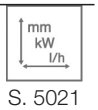 S. 5021
SU500–SU1000	■ Warmwasserspeicher stehend ■ Glattrohr-Wärmetauscher eingeschweißt	 S. 5024	 S. 5025	 S. 5026
BESU 400-1000	■ Edelstahlspeicher stehend ■ Glattrohr-Wärmetauscher eingeschweißt	 S. 5028	 S. 5029	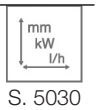 S. 5030
Auswahlhilfe für Zubehör	■ SU160-SU400	 S. 5032		

5

Logalux ES120

	Bezeichnung	Speicherinhalt (l)		Artikelnummer	€	RG
	ES120 S-A	112	A	7735500495	2.430,—	SW06

Produktvorteile
- 10 Jahre Garantie
- Ca. 40 % Gewichtseinsparung durch die extreme Druckbeständigkeit des hochwertigen und sehr korrosionsbeständigen DURA plus Edelstahls
- Systemkompatibel dank abgestimmter Optik und Zubehöre
- Perfekt für niedrige Wasserhärtegrade
- Bekannte und wartungsarme Handhabung
- Anspruchsvolles Design

Ausstattungsmerkmale
- Edelstahl-Warmwasserspeicher in stehender Ausführung mit eingeschweißtem Glattrohr-Wärmetauscher
- Hochfester und sehr korrosionsbeständiger DURA plus Edelstahl
- Geringes Speichergewicht
- Hohe Dauerleistung durch internen Glattrohr-Wärmetauscher
- Energieeffizienzklasse A mit sehr geringem Wärmeverlust
- Silberne Stahlblech-Verkleidung

Hochwirksamer Wärmeschutz
- Wärmeschutz aus 75 mm Polyurethan/EPS Hartschaum

Einfache Wartung und Montage
- Werkseitig vorbereitete Heizkessel-Speicher Verbindungsleitungen als Zubehör
- Höhenverstellbare Füße zum raschen und einfachen Ausrichten des Warmwasserspeichers auf schräger oder unebener Stellfläche
- Zubehör in kurzer Zeit mit wenigen Handgriffen montierbar
- Entleerungshahn

Leistung/Beheizungsarten, Aufbau, Regelung und Planung
- Siehe Allgemeine Hinweise zu Speichern im Kapitel 8

Warmwasserspeicher	Höhe (mm)	Durchmesser (mm)	Gewicht (kg)
ES120 S-A	949	600	37

Unverbindliche Preisempfehlung. Nicht für den Endverbraucher bestimmt, lediglich Berechnungsgrundlage. Ohne die gesetzliche Mehrwertsteuer.

Zubehör

	Bezeichnung	Beschreibung	Artikelnummer	€	RG
Allgemeines Zubehör					
	Speicherfühler-Set Ø 6 mm	■ Fühler Ø 6 mm (NTC10K, Kabellänge 3 m) ■ Zwei 1/4-Kreis-Blindsegmente und Spannblech für Speicher mit Tauchhülsen (19,5 mm Innendurchmesser entsprechend 3/4") ■ Anschlussstecker enthalten im Regelsystem	7735502288	86,—	
	ASU - Speicheranschluss-Set	■ Zwei 1/4-Kreis-Blindsegmente und Spannblech ■ Für Speicher mit Tauchhülsen (19,5 mm Innendurchmesser entsprechend 3/4")	5991382	28,—	RE09
	Fußschrauben	■ Alternativ zu werksseitige Fußschrauben ■ Für Speicher SU160-400, SM300-400, SMS, SF300-400, LT, L, S120, P120-300, ES, ESU, ESM, ESMS ■ Zur Höhenregulierung ■ Mit Kunststoffplatte	5236440	23,—	SW09
Anschlusszubehör ES120 übereinander (Für Logamax plus GB172, GB182)					
	AS7-AP Anschluss-Set	■ Für Speicher unter dem Gerät ■ Aufputz ■ Bestehend aus: HA, GA-BS, U-Flex, Ablauftrichter-Set ■ Bis 35 kW einsetzbar	7736613434	359,—	
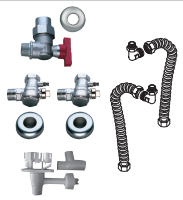	AS7-UP Anschluss-Set	■ Für Speicher unter dem Gerät ■ Unterputz ■ Bestehend aus: GU-BS, Ablauftrichter- Set, HU, U-Flex ■ Bis 35 kW einsetzbar	7736613435	359,—	GG09
	U-Flex - Flexibler heizkreisseitiger Verrohrungssatz	■ Zur Montage des Warmwasserspeichers unterhalb des Geräts ■ Für Logalux ES120 und S120 ■ Aufputz- und Unterputzmontage	87094830	172,—	
Anschlusszubehör ES120 übereinander (Für Logamax plus GB192i)					
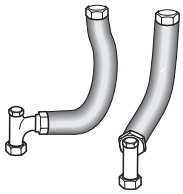	U-Flex - Heizkreisseitiger Verrohrungssatz	■ Für Speicher S120 unterhalb des Heizkessels ■ Aufputz ■ für GB192i bis 35 kW	63017124	169,—	GG01
Anschlusszubehör Speicher sanitärseitig ES120					
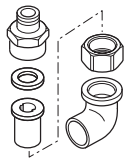	Zirkulationspumpen-Anschluss ZP	■ Zum Anschluss einer Warmwasser-Zirkulationspumpe ■ Nachträglicher Einbau in S-Flex	87094842	64,—	GG09
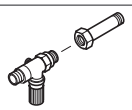	Druckminderer U-DM	■ Zum Einbau in die Sicherheitsgruppe S-Flex ■ 4 bar	7095604	149,—	
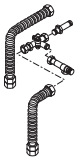	S-Flex - Anschluss-Set	■ Sanitärseitig flexible ■ Für untenstehenden Speicher Logalux ES120, S120 ■ Rückflussverhinderer ■ Sicherheitsventil 10 bar ■ Speicherrohranschluss für Kalt- u. Warmwasser ■ Nicht in Verbindung mit Sichtblende GB172	87094838	361,—	GG03

Unverbindliche Preisempfehlung. Nicht für den Endverbraucher bestimmt, lediglich Berechnungsgrundlage. Ohne die gesetzliche Mehrwertsteuer.

Logalux ES120
Stehend · Edelstahl · Glattrohr-Wärmetauscher eingeschweißt

	Bezeichnung	Beschreibung	Artikelnummer	€	RG
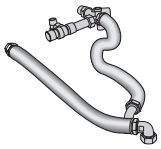	S-Flex - Flexibles sanitärseitiges Anschluss-Set	■ Für untenstehenden Speicher Logalux S120 ■ Rückflussverhinderer ■ Speicherrohr-Anschluss für Kalt- und Warmwasser ■ Aufputz ■ Sicherheitsventil 10 bar	63016494	377,—	GG01

Weiteres Brennwert-/Heizwertgerätespezifisches Zubehör ▶ siehe Logamax plus GB192i, GB182i, GB172 in Katalog Teil 2, Kapitel 1
Siehe weiteres Zubehör am Ende des Kapitels ▶ Allgemeines Zubehör für Warmwasserspeicher und Frischwasserstationen

Unverbindliche Preisempfehlung. Nicht für den Endverbraucher bestimmt, lediglich Berechnungsgrundlage. Ohne die gesetzliche Mehrwertsteuer.

Abmessungen und Technische Daten

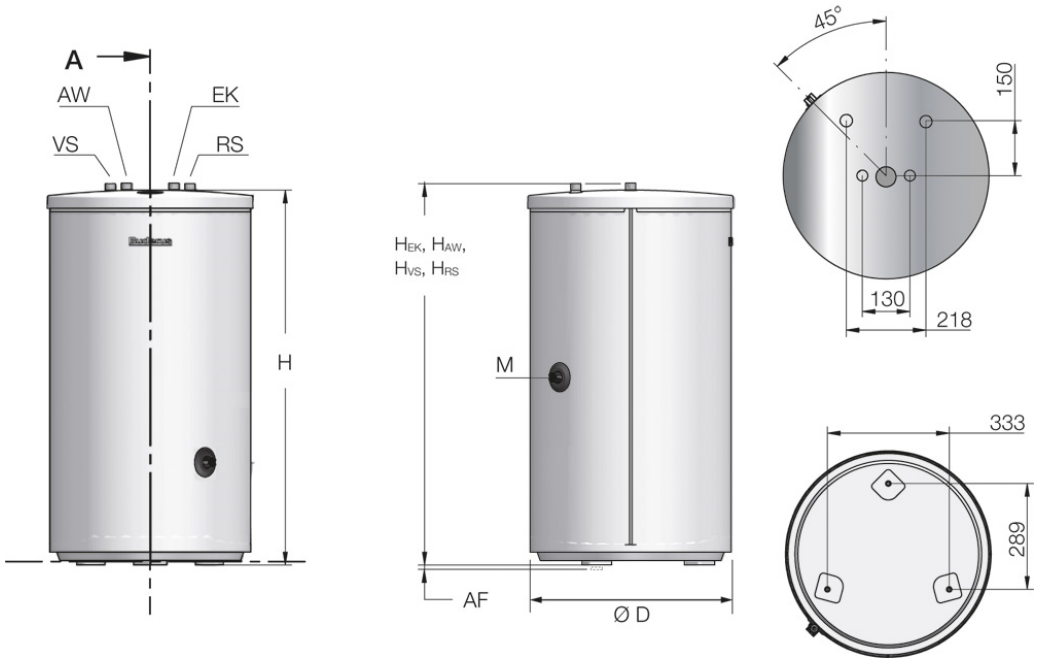

EK = Eintritt Kaltwasser R 3/4
VS = Vorlauf Speicher R 3/4
AF = Aufstellfüße 10 - 20 mm

AW = Austritt Warmwasser R 3/4
RS = Rücklauf Speicher R 3/4
M = Messstelle Tauchhülse eingeschweißt (Ø Innen 19,5 mm)

	ES120
Speicherinhalt	112
Durchmesser Ø D (mm)	600
Höhe H (mm) [1]	949
Vorlauf Speicher H_{VS} (mm) [1]	963
Rücklauf Speicher H_{RS} (mm) [1]	976
Höhe Vorlauf Speicher (mm)	976
Eintritt Kaltwasser H_{EK} (mm) [1]	963
Austritt Warmwasser H_{AW} (mm) [1]	963
Fläche Wärmetauscher (m^2)	0,72
Heizwasserinhalt (l)	2,5
Bereitschaftswärme-Aufwand [2] (kWh/24h)	0,7
Gewicht netto [3] (kg)	37
Maximaler Betriebsdruck (bar)	16 Heizwasser / 10 Warmwasser
Maximale Betriebstemperatur (°C)	160 Heizwasser / 95 Warmwasser
EU-Richtlinie für Energieeffizienz	
Energieeffizienzklasse	A
Energieeffizienzklassen-Spektrum	A+ -> F
Warmhalteverlust (W)	31,5
Speichervolumen (l)	112,0

[1] Zuzüglich 10 - 20 mm für die Aufstellfüße
[2] Messwert bei 45 K Temperaturdifferenz nach EN 12897
[3] Gewicht mit Verpackung etwa 5 % höher

Logalux ES120

Stehend · Edelstahl · Glattrohr-Wärmetauscher eingeschweißt

Leistungsdaten

Bezeichnung	ES120
Heizwasser-Vorlauftemperatur (°C)	**80**
Leistungskennzahl N_L bei Speichertemperatur 60 °C [1]	**1,2**
Warmwasserdauerleistung bei Warmwassertemperatur 45 °C (l/h) [2]	**776**
Warmwasserdauerleistung bei Warmwassertemperatur 45 °C (kW) [2]	**31,6**
Warmwasserdauerleistung bei Warmwassertemperatur 60 °C (l/h) [2]	399
Warmwasserdauerleistung bei Warmwassertemperatur 60 °C (kW) [2]	23,2
Heizwasserbedarf (m^3/h)	2,6
Druckverlust (mbar)	199

[1] Nach DIN 4708 wird die Leistungskennzahl für die Standardangaben (fettgedruckt) auf t_v = 80 °C und t_{sp} = 60 °C bezogen, Heizleistung entsprechend Warmwasserdauerleistung in kW bei 45 °C

[2] Kaltwassereintrittstemperatur 10 °C

Logalux S120

	Bezeichnung	Speicherinhalt (l)		Artikelnummer	€	RG
	S120/5 W	115	B	8718542406	1.495,—	SW01
	S120.5 S-B		B	7735500673	1.495,—	
	S120.5 S-A		A	8732910200	1.730,—	

Ausstattungsmerkmale
- Warmwasserspeicher in stehender Ausführung mit eingeschweißtem Glattrohr-Wärmetauscher
- Hohe Dauerleistung durch internen Glattrohr-Wärmetauscher
- Weiße (Klasse B) oder silberne (Klasse A und B) Stahlblech-Verkleidung
- Ausführung (Farbe silber) in Energieeffizienzklasse A mit sehr geringem Wärmeverlust

Hochwirksamer Korrosions- und Wärmeschutz
- Korrosionsschutz nach DIN 4753-3 durch Buderus-Thermoglasur DUOCLEAN plus und Magnesium-Anode
- Wärmeschutz aus 50 mm (Klasse B) bzw. 75 mm (Klasse A) Polyurethan/EPS Hartschaum

Einfache Wartung und Montage
- Werkseitig vorbereitete Heizkessel-Speicher Verbindungsleitungen als Zubehör
- Höhenverstellbare Füße zum raschen und einfachen Ausrichten des Warmwasserspeichers auf schräger oder unebener Stellfläche
- Zubehör in kurzer Zeit mit wenigen Handgriffen montierbar
- Entleerungshahn

Leistung/Beheizungsarten, Aufbau, Regelung und Planung
- Siehe Allgemeine Hinweise zu Speichern im Kapitel 8

Warmwasserspeicher	Höhe (mm)	Durchmesser (mm)	Gewicht (kg)
S120/5 W	945	550	72
S120.5 S-B	944,5	550	72
S120.5 S-A	964,5	600	72

Unverbindliche Preisempfehlung. Nicht für den Endverbraucher bestimmt, lediglich Berechnungsgrundlage. Ohne die gesetzliche Mehrwertsteuer.

Zubehör

	Bezeichnung	Beschreibung	Artikelnummer	€	RG
Allgemeines Zubehör					
	AS1.6 Speicheranschluss-Set	■ Fühler Ø 6 mm (NTC10K, Kabellänge 3 m) für die Regelsysteme Logamatic EMS plus, 4000 und 5000 ■ Anschlussstecker enthalten im Regelsystem	8735100809	63,—	RE09
	Fußschrauben	■ Alternativ zu werksseitige Fußschrauben ■ Für Speicher SU160-400, SM300-400, SMS, SF300-400, LT, L, S120, P120-300, ES, ESU, ESM, ESMS ■ Zur Höhenregulierung ■ Mit Kunststoffplatte	5236440	23,—	SW09
Anschlusszubehör S120 übereinander (Für Logamax plus GB172, GB182i)					
	AS7-AP Anschluss-Set	■ Für Speicher unter dem Gerät ■ Aufputz ■ Bestehend aus: HA, GA-BS, U-Flex, Ablauftrichter-Set ■ Bis 35 kW einsetzbar	7736613434	359,—	
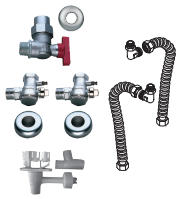	AS7-UP Anschluss-Set	■ Für Speicher unter dem Gerät ■ Unterputz ■ Bestehend aus: GU-BS, Ablauftrichter- Set, HU, U-Flex ■ Bis 35 kW einsetzbar	7736613435	359,—	GG09
	U-Flex - Flexibler heizkreisseitiger Verrohrungssatz	■ Zur Montage des Warmwasserspeichers unterhalb des Geräts ■ Für Logalux ES120 und S120 ■ Aufputz- und Unterputzmontage	87094830	172,—	
Anschlusszubehör S120 übereinander (Für Logamax plus GB192i)					
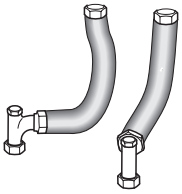	U-Flex - Heizkreisseitiger Verrohrungssatz	■ Für Speicher S120 unterhalb des Heizkessels ■ Aufputz ■ für GB192i bis 35 kW	63017124	169,—	GG01
Anschlusszubehör Speicher sanitärseitig S120					
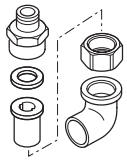	Zirkulationspumpen-Anschluss ZP	■ Zum Anschluss einer Warmwasser-Zirkulationspumpe ■ Nachträglicher Einbau in S-Flex	87094842	64,—	GG09
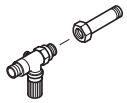	Druckminderer U-DM	■ Zum Einbau in die Sicherheitsgruppe S-Flex ■ 4 bar	7095604	149,—	
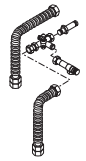	S-Flex - Anschluss-Set	■ Sanitärseitig flexible ■ Für untenstehenden Speicher Logalux ES120, S120 ■ Rückflussverhinderer ■ Sicherheitsventil 10 bar ■ Speicherrohranschluss für Kalt- u. Warmwasser ■ Nicht in Verbindung mit Sichtblende GB172	87094838	361,—	GG03

Unverbindliche Preisempfehlung. Nicht für den Endverbraucher bestimmt, lediglich Berechnungsgrundlage. Ohne die gesetzliche Mehrwertsteuer.

	Bezeichnung	Beschreibung	Artikelnummer	€	RG
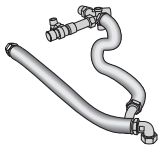	S-Flex - Flexibles sanitärseitiges Anschluss-Set	■ Für untenstehenden Speicher Logalux S120 ■ Rückflussverhinderer ■ Speicherrohr-Anschluss für Kalt- und Warmwasser ■ Aufputz ■ Sicherheitsventil 10 bar	63016494	377,—	GG01

Weiteres Brennwert-/Heizwertgerätespezifisches Zubehör ▶ siehe Logamax plus GB192i, GB182i, GB172 in Katalog Teil 2, Kapitel 1
Siehe weiteres Zubehör am Ende des Kapitels ▶ Allgemeines Zubehör für Warmwasserspeicher und Frischwasserstationen

Unverbindliche Preisempfehlung. Nicht für den Endverbraucher bestimmt, lediglich Berechnungsgrundlage. Ohne die gesetzliche Mehrwertsteuer.

Logalux S120
Stehend · Glattrohr-Wärmetauscher eingeschweißt

Abmessungen und Technische Daten

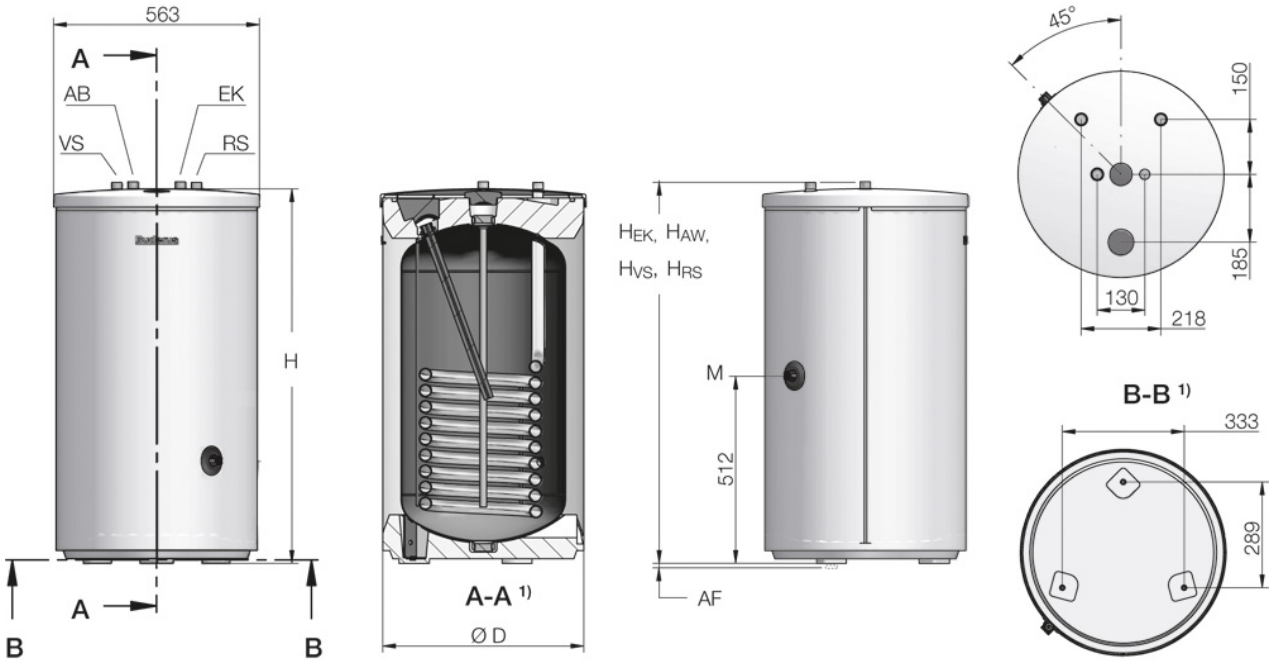

AB = Austritt Brauchwasser R3/4
VS = Vorlauf Speicher R3/4
RS = Rücklauf Speicher R3/4

EK = Eintritt Kaltwasser R3/4
AF = Aufstellfüße 10 - 20 mm
M = Messstelle Tauchhülse eingeschweißt (Ø Innen 10 mm)

1) Schnitt

	S120/5 W, S120.5 S-B	S120.5 S-A
Speicherinhalt	115	115
Durchmesser Ø D (mm)	550	600
Höhe H (mm) 1)	960	960
Höhe Aufstellraum (mm) 2)	1460	1460
Höhe Vorlauf Speicher H_{VS} (mm) 1)	980	980
Höhe Rücklauf Speicher H_{RS} (mm) 1)	980	980
Höhe Eintritt Kaltwasser H_{EK} (mm) 1)	996	996
Höhe Austritt Warmwasser H_{AW} (mm) 1)	996	996
Fläche Wärmetauscher (m^2)	1	1
Heizwasserinhalt Wärmetauscher (l)	5	5
Bereitschaftswärme-Aufwand 3) (kWh/24h)	1,1	0,84
Gewicht netto 4) (kg)	72	72
Maximaler Betriebsdruck (bar)	6 Heizwasser / 10 Warmwasser	
Maximale Betriebstemperatur (°C)	110 Heizwasser / 95 Warmwasser	
EU-Richtlinie für Energieeffizienz		
Energieeffizienzklasse	B	A
Energieeffizienzklassen-Spektrum	A+ -> F	
Warmhalteverlust (W)	45,5	35,2
Speichervolumen (l)	112,0	115,0

1) Zuzüglich 10 - 20 mm für die Aufstellfüße
2) Mindestraumhöhe für Austausch der Magnesium-Anode
3) Messwert bei 45 K Temperaturdifferenz nach EN 12897
4) Gewicht mit Verpackung etwa 5 % höher

Leistungsdaten

Bezeichnung	S120
Heizwasser-Vorlauftemperatur (°C)	**80**
Leistungskennzahl N_L bei Speichertemperatur 60 °C [1]	**1,2**
Warmwasserdauerleistung bei Warmwassertemperatur 45 °C (l/h) [2]	**835**
Warmwasserdauerleistung bei Warmwassertemperatur 45 °C (kW) [2]	**34**
Warmwasserdauerleistung bei Warmwassertemperatur 60 °C (l/h) [2]	455
Warmwasserdauerleistung bei Warmwassertemperatur 60 °C (kW) [2]	26,5
Heizwasserbedarf (m^3/h)	2,6
Druckverlust (mbar)	101

[1] Nach DIN 4708 wird die Leistungskennzahl für die Standardangaben (fettgedruckt) auf t_v = 80 °C und t_{sp} = 60 °C bezogen, Heizleistung entsprechend Warmwasserdauerleistung in kW bei 45 °C
[2] Kaltwassereintrittstemperatur 10 °C

Logalux ESU160 – ESU300



Bezeichnung	Speicherinhalt (l)		Artikelnummer	€	RG
ESU160 S-A	160	A	7735500497	2.730,—	
ESU200 S-A	200	A	7735500498	2.845,—	SW06
ESU300 S-B	302	B	7735500499	3.645,—	

Produktvorteile
- 10 Jahre Garantie
- Ca. 40 % Gewichtseinsparung durch die extreme Druckbeständigkeit des hochwertigen und sehr korrosionsbeständigen DURA plus Edelstahls
- Systemkompatibel dank abgestimmter Optik und Zubehöre
- Perfekt für niedrige Wasserhärtegrade
- Bekannte und wartungsarme Handhabung
- Anspruchsvolles Design

Ausstattungsmerkmale
- Edelstahl-Warmwasserspeicher in stehender Ausführung mit eingeschweißtem Glattrohr- Wärmetauscher
- Geringes Speichergewicht
- Hochfester und sehr korrosionsbeständiger DURA plus Edelstahl
- Hohe Dauerleistung durch internen Glattrohr- Wärmetauscher
- Drei bauartzugelassene Größen mit 160, 200, 300 Litern Inhalt
- Stahlblech-Verkleidung in Silber
- Elektro-Heizeinsätze (max. 4,5 kW) zur Nachrüstung
- Energieeffizienzklasse A (160 und 200 l) mit sehr geringem Wärmeverlust

Hochwirksamer Wärmeschutz
- Wärmeschutz aus 75 mm bzw. 85 mm (300 l) Polyurethan/EPS-Hartschaum

Einfache Wartung und Montage
- Große, leicht zu öffnende Inspektionsöffnung vorne
- Werkseitig vorbereitete Heizkessel-Speicher-Verbindungsleitungen als Zubehör
- Montage-Erleichterung durch flachdichtende werkseitig wärmegedämmte Kessel-Speicher-Verbindungsleitungen, Speicherladepumpe und Rückschlagklappe
- Höhenverstellbare Füße zum raschen und einfachen Ausrichten des Warmwasserspeichers auf schräger oder unebener Stellfläche
- Zubehör in kurzer Zeit mit wenigen Handgriffen montierbar

Lieferweise
- Warmwasserspeicher komplett, mit Folienverpackung auf Palette

Leistung/Beheizungsarten, Aufbau, Regelung und Planung
Siehe Allgemeine Hinweise zu Speichern im Kapitel 8

Warmwasserspeicher	Höhe (mm)	Durchmesser (mm)	Gewicht (kg)
ESU160 S-A	1298	600	45
ESU200 S-A	1548	600	52
ESU300 S-B	1870	670	74

Unverbindliche Preisempfehlung. Nicht für den Endverbraucher bestimmt, lediglich Berechnungsgrundlage. Ohne die gesetzliche Mehrwertsteuer.

Zubehör

	Bezeichnung	Beschreibung	Artikelnummer	€	RG
	Elektro-Heizeinsatz [1]	■ Gewinde R 1 1/2" ■ Komplett mit Regelung und LED-Betriebsanzeige 2 kW (Wechselstrom 230 V, Einbaulänge 320 mm), unbeheizte Länge 130 mm	7735502657	605,—	SW09
		3 kW (Drehstrom 400 V, Einbaulänge 330 mm), unbeheizte Länge 130 mm	7735502658	628,—	
		4,5 kW (Drehstrom 400 V, Einbaulänge 360 mm), unbeheizte Länge 130 mm	7735502659	681,—	
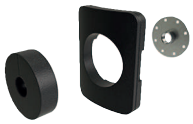	Handlochdeckel	■ Für Elektro-Heizeinsatz notwendig ■ Muffe Rp 1 1/2" mit Wärmeschutz und Haube ■ Für ESU/ESM(S) ■ Inkl. Dichtung	7735501428	429,—	SW06
	Thermometer	■ Temperaturanzeige 30 - 80 °C ■ Mit Gehäuse und Analogthermometer ■ Viertelkreiskapillarrohrfühler, Länge 3 m	5236210	74,—	SW09
	BCC27-HE	■ Kessel-Speicher-Verbindungsleitung ■ Mit Hocheffizienzpumpe, Rückschlagklappe und Wärmedämmung ■ Für Logalux ESU, SU ■ Für Logano plus GB125	8718588480	695,—	OK03
	BCC9-HE - Verbindungsleitung	■ Mit Hocheffizienz-Speicherladepumpe ■ Rückschlagklappe ■ 2 x Metallwellschlauch mit Wärmedämmung und flachdichtendem Anschluss ■ Für Logalux ESU, SU160-SU300 ■ Für Logano plus GB212-15/22/30/40	8718588379	810,—	GG05
	BCC32-HE - Verbindungsleitung	■ Mit Hocheffizienz-Speicherladepumpe ■ Rückschlagklappe ■ 2 x Metallwellschlauch mit Wärmedämmung und flachdichtendem Anschluss ■ Für Logalux ESU, SU160-SU300 ■ Für Logano plus KB192i (15-40 kW), KB195i	7736602294	844,—	GG04
	Speicherfühler-Set Ø 6 mm	■ Fühler Ø 6 mm (NTC10K, Kabellänge 3 m) ■ Zwei 1/4-Kreis-Blindsegmente und Spannblech für Speicher mit Tauchhülsen (19,5 mm Innendurchmesser entsprechend 3/4") ■ Anschlussstecker enthalten im Regelsystem	7735502288	86,—	RE09
	ASU - Speicheranschluss-Set	■ Zwei 1/4-Kreis-Blindsegmente und Spannblech ■ Für Speicher mit Tauchhülsen (19,5 mm Innendurchmesser entsprechend 3/4")	5991382	28,—	
	Fußschrauben	■ Alternativ zu werksseitige Fußschrauben ■ Für Speicher SU160-400, SM300-400, SMS, SF300-400, LT, L, S120, P120-300, ES, ESU, ESM, ESMS ■ Zur Höhenregulierung ■ Mit Kunststoffplatte	5236440	23,—	SW09

[1] Bitte beachten Sie Kapitel 8 ▶ Allgemeine Hinweise zu Speichern. Bei Erstinstallation Handlochdeckel zusätzlich bestellen.
[2] Siehe weiteres Zubehör am Ende des Kapitels ▶ Allgemeines Zubehör für Warmwasserspeicher und Frischwasserstationen

Unverbindliche Preisempfehlung. Nicht für den Endverbraucher bestimmt, lediglich Berechnungsgrundlage. Ohne die gesetzliche Mehrwertsteuer.

Logalux ESU160–ESU300

Stehend · Edelstahl · Glattrohr-Wärmetauscher eingeschweißt

Abmessungen und Technische Daten

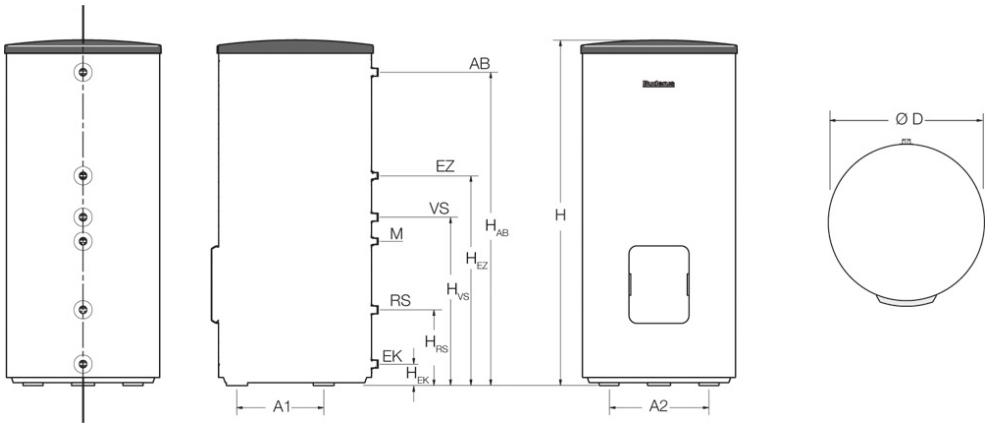

VS = Vorlauf Heizung R 1
RS = Rücklauf Heizung R 1
AB = Warmwasser R 1
EZ = Zirkulation R 3/4
EK = Kaltwasser/Entleerung R 1
M = Messstelle Tauchhülse eingeschweißt (Ø Innen 19,5 mm)

	ESU160	ESU200	ESU300
Speicherinhalt	160	200	302
Durchmesser Ø D (mm)	600	600	670
Höhe H (mm) [1]	1298	1548	1870
Kippmass (mm)			1986
Vorlauf Speicher H_{VS} (mm) [1]			
Rücklauf Speicher H_{RS} (mm) [1]	267	267	267
Eintritt Kaltwasser H_{EK} (mm) [1]	83	83	96
Eintritt Zirkulation H_{EZ} (mm) [1]	782	960	1112
Austritt Warmwasser H_{AB} (mm) [1]	1015	1265	1576
Max. Einbaulänge E-Heizeinsatz (mm)	400	400	400
Fläche Wärmetauscher (m^2)	0,63	0,63	0,75
Heizwasserinhalt (l)	3	3	3,5
Bereitschaftswärme-Aufwand [2] (kWh/24h)	0,9	0,9	1,3
Gewicht netto [3] (kg)	45	52	74
Maximaler Betriebsdruck (bar)	16 Heizwasser/10 Warmwasser		
Maximale Betriebstemperatur (°C)	160 Heizwasser/95 Warmwasser		
Abstand Füße A1 (mm)	290	290	
Abstand Füße A2 (mm)	335	335	
EU-Richtlinie für Energieeffizienz			
Energieeffizienzklasse	A	A	B
Energieeffizienzklassen-Spektrum	A+ -> F		
Warmhalteverlust (W)	38,7	38,5	55,6
Speichervolumen (l)	160,0	200,0	302,0

[1] Zuzüglich 10 - 20 mm für die Aufstellfüße
[2] Messwert bei 45 K Temperaturdifferenz nach EN 12897
[3] Gewicht mit Verpackung etwa 5 % höher

Leistungsdaten

Bezeichnung	ESU160	ESU200	ESU300
Heizwasser-Vorlauftemperatur (°C)	**80**	**80**	**80**
Leistungskennzahl N_L bei Speichertemperatur 60 °C [1]	**2,7**	4,0	**10,0**
Warmwasserdauerleistung bei Warmwassertemperatur 45 °C (l/h) [2]	**703**	**703**	**821**
Warmwasserdauerleistung bei Warmwassertemperatur 45 °C (kW) [2]	**28,6**	**28,6**	**33,4**
Warmwasserdauerleistung bei Warmwassertemperatur 60 °C (l/h) [2]	389	389	471
Warmwasserdauerleistung bei Warmwassertemperatur 60 °C (kW) [2]	22,6	22,6	27,4
Heizwasserbedarf (m^3/h)	2,6	2,6	2,6
Druckverlust (mbar)	175	175	206

[1] Nach DIN 4708 wird die Leistungskennzahl für die Standardangaben (fettgedruckt) auf t_v = 80 °C und t_{sp} = 60 °C bezogen, Heizleistung entsprechend Warmwasserdauerleistung in kW bei 45 °C
[2] Kaltwassereintrittstemperatur 10 °C

Multiplikatoren für Anlagen mit 2 und 3 Warmwasserspeicher
Für Anlagen mit 2 und 3 Warmwasserspeichern wird die Leistungskennzahl N_L mit dem jeweiligen Wert des Einzelspeichers multipliziert. Als Dauerleistung muss das Doppelte bzw. Dreifache des Einzelspeichers zur Verfügung stehen. Anschluss nach System Tichelmann ist Grundlage.
Multiplikator bei 2 Speichern = 2,4
Multiplikator bei 3 Speichern = 3,8

Beispiel:
1 Speicher Logalux ESU300, N_L = 10,0
2 Speicher Logalux ESU300,
N_L = 10,0 x 2,4 = 24,0

Logalux SU160–SU400

	Bezeichnung	Speicherinhalt (l)		Artikelnummer	€	RG
	SU160.5 S-B	156	B	7735500670	1.620,—	
	SU160.5 S-A		A	8732910196	1.915,—	
	SU200.5 S-B	196	B	7735500671	1.680,—	
	SU200.5 S-A		A	8732910197	1.980,—	
	SU200.5 ES-BC	200	C	7735500672	1.810,—	
	SU300.5 S-B	294	B	7735502329	2.340,—	
	SU300.5 S-C		C	7735500680	2.125,—	
	SU400.5 S-B	375	B	8732929605	2.815,—	
	SU400.5 S-C	381	C	7735500681	2.590,—	
	SU160/5 W	156	B	8718543058	1.620,—	
	SU200/5 W	196	B	8718543067	1.680,—	
	SU200/5 EW	200	C	8718543078	1.810,—	SW01
	SU300.5 W-B	294	B	7735502328	2.340,—	
	SU300/5 W		C	8718541331	2.125,—	
	SU160/5	156	B	8718542280	1.620,—	
	SU200/5	196	B	8718542326	1.680,—	
	SU200/5E	200	C	8718543077	1.810,—	
	SU300.5-B	294	B	7735502327	2.340,—	
	SU300/5		C	8718541326	2.125,—	

Unverbindliche Preisempfehlung. Nicht für den Endverbraucher bestimmt, lediglich Berechnungsgrundlage. Ohne die gesetzliche Mehrwertsteuer.



Ausstattungsmerkmale
- Warmwasserspeicher in stehender Ausführung mit eingeschweißtem Glattrohr-Wärmetauscher
- Hohe Dauerleistung durch internen Glattrohr-Wärmetauscher
- Vier bauartzugelassene Größen mit 160, 200, 300 oder 400 Litern Inhalt
- Stahlblech-Verkleidung wahlweise in Silber, Weiß oder Blau lieferbar. SU400.5 S-B mit abnehmbaren silbernen PS-Mantel
- Wärmetauscher auch fernwärmegeeignet (Heizwasser maximal 160°C/16bar)
- Regelgeräte für Warmwasserbereitung, Thermometer als Zubehör
- SU200/5 E und SU200.5 E mit Muffe für E-Heizeinsatz
- Elektro-Heizeinsätze zum Einbau in Handlochdeckel **(nur SU300/5 - SU400/5, SU300.5, SU400.5)**

Hochwirksamer Korrosions- und Wärmeschutz
- Korrosionsschutz nach DIN 4753-3 durch Buderus-Thermoglasur DUOCLEAN plus und Magnesium- Anode
- Ausführungen (Farbe silber) in Energieeffizienzklasse A mit sehr geringem Wärmeverlust
- Wärmeschutz aus 50 mm (Klasse B oder C) bzw. 75 mm (Klasse A) Polyurethan/EPS-Hartschaum

Einfache Wartung und Montage
- Große, leicht zu öffnende Inspektionsöffnung **oben** (SU160/5-200/5, SU160.5-SU200.5) bzw. **vorne** (SU300/5, SU300.5, SU400.5)
- Werkseitig vorbereitete Heizkessel-Speicher-Verbindungsleitungen als Zubehör
- Montage-Erleichterung durch flachdichtende werkseitig wärmegedämmte Kessel-Speicher-Verbindungsleitungen, Speicherladepumpe und Rückschlagklappe
- Höhenverstellbare Füße zum raschen und einfachen Ausrichten des Warmwasserspeichers auf schräger oder unebener Stellfläche
- Zubehör in kurzer Zeit mit wenigen Handgriffen montierbar

Lieferweise
- Warmwasserspeicher komplett, mit Folienverpackung auf Palette

Leistung/Beheizungsarten, Aufbau, Regelung und Planung
Siehe Allgemeine Hinweise zu Speichern im Kapitel 8

Warmwasserspeicher	Höhe (mm)	Durchmesser (mm)	Gewicht (kg)
SU160.5 S-B	1270	550	63
SU160.5 S-A	1338	600	77
SU160/5 W	1270	550	63
SU160/5	1270	550	74
SU200.5 S-A	1530	600	88
SU200/5 W	1530	550	84
SU200/5	1530	550	84
SU200.5 ES-BC	1530	550	74
SU200/5E	1530	550	84
SU200/5 EW	1530	550	84
SU300.5 S-B	1495	670	105
SU300.5 S-C	1495	670	105
SU300.5 W-B	1495	670	105
SU300/5 W	1495	670	105
SU300.5-B	1495	670	105
SU300/5	1495	670	105
SU400.5 S-B	1835	670	128
SU400.5 S-C	1835	670	119

Zubehör

	Bezeichnung	Beschreibung	Artikelnummer	€	RG
	Elektro-Heizeinsatz [1]	■ Gewinde R 1 1/2" ■ Komplett mit Regelung und LED-Betriebsanzeige 2 kW (Wechselstrom 230 V, Einbaulänge 320 mm), unbeheizte Länge 130 mm	7735502657	605,—	
		3 kW (Drehstrom 400 V, Einbaulänge 330 mm), unbeheizte Länge 130 mm	7735502658	628,—	
		4,5 kW (Drehstrom 400 V, Einbaulänge 360 mm), unbeheizte Länge 130 mm	7735502659	681,—	
		6 kW (Drehstrom 400 V, Einbaulänge 450 mm), unbeheizte Länge 130 mm	7735502660	717,—	
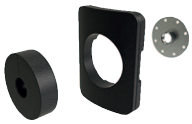	Handlochdeckel mit Muffe 1 1/2"	■ Für Elektro-Heizeinsatz notwendig ■ Muffe Rp 1 1/2" mit Wärmeschutz und Haube ■ Für SU/SF300-400, SM300, SM(S)310-400, SH180/300 ■ Inkl. Dichtung	8718542449	319,—	
	Anode Set Correx MP2.3-900 TA200 Deckel	■ Für Speicher bis 400 l (L / LT / SU160–SU200 / SF300-SF400 / P750 S) ■ Steckerpotenziostat zum Anschluss an 230 V Schukosteckdose ■ Fremdstromanode (ca. 200 mm lang) zur isolierten Lochmontage mit M8-Gewindestift ■ Inklusive Verbindungskabel (Länge 3 m)	7735502655	432,—	SW09
	Anode Set Correx MP2.3-900 TA200 Muffe	■ Für Speicher bis 400 l monovalent/300 l bivalent u. Hochleistung (SU300-400, SM300/SM(S)310, SH180-300, SH290) ■ Steckerpotenziostat zum Anschluss an 230 V Schukosteckdose ■ Fremdstromanode (ca. 200mm lang) zur isolierten Lochmontage mit M8-Gewindestift und Verschraubung (1", 1 1/4" und 1 1/2") ■ Inklusive Verbindungskabel (Länge 2 m)	7735502784	494,—	
	Thermometer	■ Temperaturanzeige 30 - 80 °C ■ Mit Gehäuse und Analogthermometer ■ Viertelkreiskapillarrohrfühler, Länge 3 m	5236210	74,—	
	Speicherfühler-Set Ø 6 mm	■ Fühler Ø 6 mm (NTC10K, Kabellänge 3 m) ■ Zwei 1/4-Kreis-Blindsegmente und Spannblech für Speicher mit Tauchhülsen (19,5 mm Innendurchmesser entsprechend 3/4") ■ Anschlussstecker enthalten im Regelsystem	7735502288	86,—	
	ASU - Speicheranschluss-Set	■ Zwei 1/4-Kreis-Blindsegmente und Spannblech ■ Für Speicher mit Tauchhülsen (19,5 mm Innendurchmesser entsprechend 3/4")	5991382	28,—	RE09
	Fußschrauben	■ Alternativ zu werksseitige Fußschrauben ■ Für Speicher SU160-400, SM300-400, SMS, SF300-400, LT, L, S120, P120-300, ES, ESU, ESM, ESMS ■ Zur Höhenregulierung ■ Mit Kunststoffplatte	5236440	23,—	SW09

[1] Nicht für Logalux SU160 und SU200 geeignet. Bitte beachten Sie Kapitel 8 ▶ Allgemeine Hinweise zu Speichern. Bei Erstinstallation Handlochdeckel zusätzlich bestellen.

Siehe weiteres Zubehör am Ende des Kapitels ▶ Allgemeines Zubehör für Warmwasserspeicher und Frischwasserstationen

Unverbindliche Preisempfehlung. Nicht für den Endverbraucher bestimmt, lediglich Berechnungsgrundlage. Ohne die gesetzliche Mehrwertsteuer.

Abmessungen und Technische Daten

SU160 - SU200

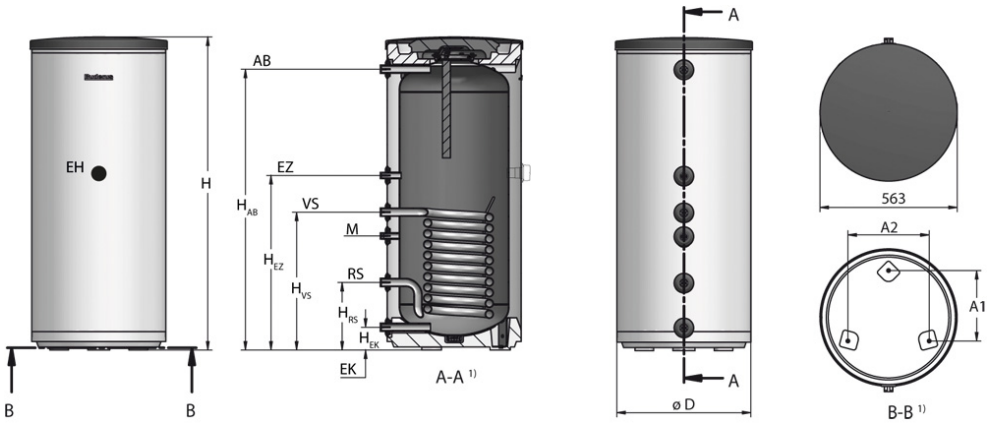

SU300 - SU400

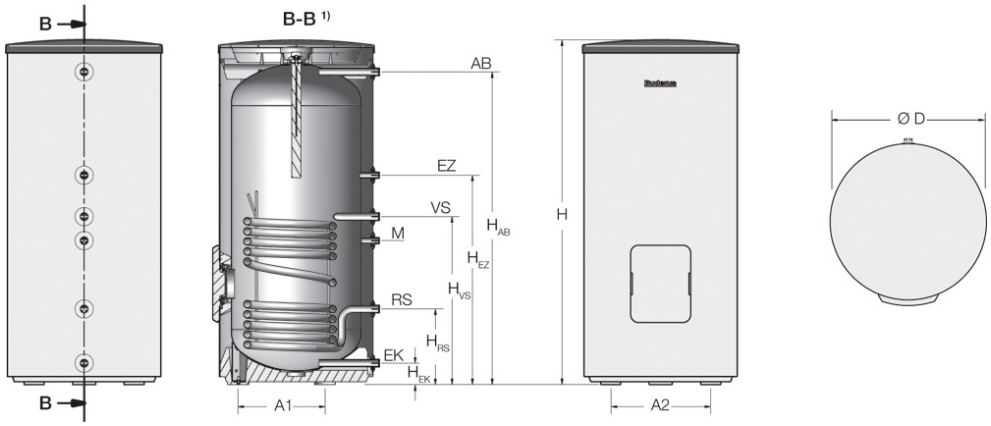

VS = Vorlauf Heizung R 1
RS = Rücklauf Heizung R 1
AB = Warmwasser R 1

EZ = Zirkulation R 3/4
EK = Kaltwasser/Entleerung R 1
M = Messstelle Tauchhülse eingeschweißt (Ø Innen 19,5 mm)
EH = Muffe Elektro- Heizeinsatz (nur SU200.5 E und SU200/5 E)

1) Schnitt

Logalux SU160 - SU400

Stehend · Glattrohr-Wärmetauscher eingeschweißt

	SU160/5, SU160.5	SU200/5, SU200.5	SU200/5 E, SU200.5 E	SU300/5, SU300.5-C	SU300.5-B	SU400.5 S-C	SU400.5 S-B
Speicherinhalt	156	193,0	193,0	294		381	375
Durchmesser Ø D (mm)	550 [1] / 600 [2]	550 [1] / 600 [2]	550	670		670	
Höhe H (mm) [3]	1300[1] / 1320[2]	1530[1] / 1550[2]	1530	1495		1835	
Kippmass (mm)	1410	1625	1625	1655		1965	
Aufstellraum Höhe [4] (mm)	–	–	–	1850		2100	
Vorlauf Speicher H_{VS} (mm) [3]	553	553	553	722		898	
Rücklauf Speicher H_{RS} (mm) [3]	265	265	265	318		318	
Eintritt Kaltwasser H_{EK} (mm) [3]	81	81	81	80		80	
Eintritt Zirkulation H_{EZ} (mm) [3]	703	703	703	903		1143	
Austritt Warmwasser H_{AB} (mm) [3]	1138	1399	1399	1355		1695	
Maximale Einbaulänge E-Heizeinsatz (mm)	–	–	450	480		480	
Fläche Wärmetauscher (m^2)	0,9	0,9	0,9	1,3		1,8	
Heizwasserinhalt (l)	6,0	6,0	6,0	8,9		12,1	
Bereitschaftswärme-Aufwand [5] (kWh/24h)	1,32 [1] / 0,92 [2]	1,42 [1] / 0,99 [2]	1,53	1,89/1,66		2,12/1,68	
Gewicht netto [6] (kg)	74 [1] / 77 [2]	84 [1] / 88 [2]	84	105		119/128	
Maximaler Betriebsdruck (bar)	16 Heizwasser/10 Warmwasser						
Maximale Betriebstemperatur (°C)	160 Heizwasser/95 Warmwasser						
Abstand Füße A1 (mm)	288	288	288	380		380	
Abstand Füße A2 (mm)	333	333	333	440		440	
EU-Richtlinie für Energieeffizienz - bei Wärmeschutz 50 mm [1]							
Energieeffizienzklasse	B	B	C	C	B	C	B
Energieeffizienzklassen-Spektrum	A+ -> F						
Warmhalteverlust (W)	54,8	59,2	63,8	78,8	69,1	88,3	69,9
Speichervolumen (l)	153,0	193,0	193,0	291,0	291,0	371,0	371,0
EU-Richtlinie für Energieeffizienz - bei Wärmeschutz 75 mm [2]							
Energieeffizienzklasse	A	A	–	–	–	–	–
Energieeffizienzklassen-Spektrum	A+ -> F		–	–	–	–	–
Warmhalteverlust (W)	38,2	41,4	–	–	–	–	–
Speichervolumen (l)	153,0	193,0	–	–	–	–	–

[1] Wärmeschutz aus 50 mm Polyurethan/EPS-Hartschaum
[2] Wärmeschutz aus 75 mm Polyurethan/EPS-Hartschaum
[3] Zuzüglich 10 - 20 mm für die Aufstellfüße
[4] Mindest Raumhöhe für Austausch der Magnesium-Anode
[5] Messwert bei 45 K Temperaturdifferenz nach EN 12897
[6] Gewicht mit Verpackung etwa 5 % höher

Leistungsdaten

Bezeichnung	SU160/5, SU160.5	SU200/5 (E), SU200.5 (E)	SU300/5, SU300.5	SU400/5, SU400.5
Heizwasser-Vorlauftemperatur (°C)	**80**	**80**	**80**	**80**
Leistungskennzahl N_L bei Speichertemperatur 60 °C [1]	**2,6**	**4,2**	**9,0**	**13,0**
Warmwasserdauerleistung bei Warmwassertemperatur 45 °C (l/h) [2]	**736**	**736**	**1030**	**1375**
Warmwasserdauerleistung bei Warmwassertemperatur 45 °C (kW) [2]	**31,5**	**31,5**	**42**	**56**
Warmwasserdauerleistung bei Warmwassertemperatur 60 °C (l/h) [2]	430	430	507	808
Warmwasserdauerleistung bei Warmwassertemperatur 60 °C (kW) [2]	25	25	29,5	47
Heizwasserbedarf (m^3/h)	2,6	2,6	2,6	3,5
Druckverlust (mbar)	82	82	100	207

[1] Nach DIN 4708 wird die Leistungskennzahl für die Standardangaben (fettgedruckt) auf t_v = 80 °C und t_{sp} = 60 °C bezogen, Heizleistung entsprechend Warmwasserdauerleistung in kW bei 45 °C
[2] Kaltwassereintrittstemperatur 10 °C

Multiplikatoren für Anlagen mit 2 und 3 Warmwasserspeicher
Für Anlagen mit 2 und 3 Warmwasserspeichern wird die Leistungskennzahl N_L mit dem jeweiligen Wert des Einzelspeichers multipliziert. Als Dauerleistung muss das Doppelte bzw. Dreifache des Einzelspeichers zur Verfügung stehen. Anschluss nach System Tichelmann ist Grundlage.
Multiplikator bei 2 Speichern = 2,4
Multiplikator bei 3 Speichern = 3,8

Beispiel:
1 Speicher Logalux SU300, N_L = 9,0
2 Speicher Logalux SU300,
N_L = 9,0 x 2,4 = 21,6

Logalux SU500–SU1000

	Bezeichnung	Speicherinhalt (l)	Wärmeschutz (mm)	Artikelnummer	€	RG
	SU500.5 S-B	503	100 (PU-Hartschaum + Vlies)	7739612912	3.625,—	SW02
	SU750.5 S-B	740	120 (PU-Hartschaum)	7735501680	6.250,—	SW02
	SU1000.5 S-B	955		7735501681	8.165,—	SW02
	SU500.5 W-C	503	65 (PU-Hartschaum)	7736502251	3.045,—	SW02
	SU750.5 W-C	740	85 (PU-Hartschaum)	7736502263	5.755,—	SW02
	SU1000.5 W-C	955		7736502271	7.575,—	SW02
	SU500.5-C	503	65 (PU-Hartschaum)	7736502250	3.045,—	SW02
	SU750.5-C	740	85 (PU-Hartschaum)	7736502262	5.755,—	SW02
	SU1000.5-C	955		7736502270	7.575,—	SW02

Ausstattungsmerkmale
- Warmwasserspeicher in stehender Ausführung mit eingeschweißtem Glattrohr-Wärmetauscher
- Hohe Dauerleistung durch internen, groß bemessenen Glattrohr-Wärmetauscher
- Drei bauartzugelassene Größen mit 500, 750 oder 1000 Litern Inhalt
- Regelgeräte für Warmwasserbereitung und Elektro-Heizeinsätze als Zubehör

Hochwirksamer Korrosions- und Wärmeschutz
- Korrosionsschutz nach DIN 4753-3 durch Buderus-Thermoglasur DUOCLEAN plus und isoliert eingebauter Magnesium-Anode
- Wärmeschutz SU500.5
  - 60 mm PU-Hartschaum mit abnehmbaren Folienmantel auf 5 mm Weichschaumunterlage (Klasse C) bzw. 60 mm PU-Hartschaum und abnehmbaren 40 mm Polyesterfaservlies mit PS-Mantel (Klasse B) (PU-Hartschaum nicht abnehmbar)
- Wärmeschutz SU750.5 - SU1000.5
  - 70 mm PU-Hartschaum mit Folienmantel auf 5 mm Weichschaumunterlage (Klasse C) (Hartschaumsegmente abnehmbar - Montage vor der Rohrinstallation erforderlich)
  - 105 mm PU-Hartschaum mit PS-Mantel (Klasse B) (Hartschaumsegmente abnehmbar- Montage nach der Rohrinstallation möglich)

Einfache Wartung und Montage
- Große, leicht zu öffnende Prüföffnung und gut zugängliche Prüföffnung vorne
- Zubehör in kurzer Zeit mit wenigen Handgriffen montierbar

Lieferweise
- SU500.5 - SU1000.5
  - Speicherbehälter mit Foliensack auf Palette
  - Polyesterfaservlies extra (500 l)

Leistung/Beheizungsarten, Aufbau, Regelung und Planung

Siehe Allgemeine Hinweise zu Speichern im Kapitel 8

Warmwasserspeicher	Höhe (mm)	Durchmesser (mm)	Gewicht (kg)
SU500.5-C	1870	780	174
SU500.5 S-B	1870	850	179
SU750.5-C	1920	960	241
SU750.5 S-B	1920	1030	259
SU1000.5-C	1920	1070	292
SU1000.5 S-B	1920	1140	314

Unverbindliche Preisempfehlung. Nicht für den Endverbraucher bestimmt, lediglich Berechnungsgrundlage. Ohne die gesetzliche Mehrwertsteuer.

Zubehör

	Bezeichnung	Beschreibung	Artikelnummer	€	RG
	Elektro-Heizeinsatz [1]	■ Gewinde R 1 1/2" ■ Komplett mit Regelung und LED-Betriebsanzeige 2 kW (Wechselstrom 230 V, Einbaulänge 320 mm), unbeheizte Länge 130 mm	7735502657	605,—	
		3 kW (Drehstrom 400 V, Einbaulänge 330 mm), unbeheizte Länge 130 mm	7735502658	628,—	
		4,5 kW (Drehstrom 400 V, Einbaulänge 360 mm), unbeheizte Länge 130 mm	7735502659	681,—	
		6 kW (Drehstrom 400 V, Einbaulänge 450 mm), unbeheizte Länge 130 mm	7735502660	717,—	
		9 kW (Drehstrom 400 V, Einbaulänge 500 mm), unbeheizte Länge 80 mm	7735502661	761,—	
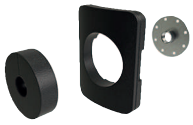	Handlochdeckel mit Muffe 1 1/2"	■ Für Elektro-Heizeinsatz notwendig ■ Muffe Rp 1 1/2" mit Wärmeschutz und Haube ■ Für SU/SF/SM500.5-1000.5 ■ Inkl. Dichtung	8732902340	282,—	
	Abdeckrosetten-Set für E-Heizeinsatz	■ Abdeckrosetten für E-Heizeinsatz zum Aufkleben ■ Für Speicher ab 500 l	7735501421	31,—	
	Thermometer	■ Für Speicher (L / LT) ≤ 300 l ■ Für Speicher ab 500 l zusätzliche Thermometerhalterung notwendig ■ Einbaubar in die Vorderwand oder der Thermometerhalterung ■ Temperaturanzeige 30-80 °C ■ Mit Viertelkreiskapilarrohrfühler, Länge 3 m	5236200	33,—	
	Digitales Thermometer (DTA)	■ Für Speicher (L / LT) ≤ 300 l ■ Für Speicher ab 500 l zusätzliche Thermometerhalterung notwendig ■ Einbaubar in die Vorderwand oder der Thermometerhalterung ■ Fühler-Kabellänge 3m und Batterie	7747201004	80,—	SW09
	Thermometerhalterung für ein Thermometer	■ Halterung für ein Thermometer 5236200 bzw. 7747201004 ■ Für Speicher ab 500 l	8735100556	121,—	
	Thermometerhalterung für drei Thermometer	■ Halterung für bis zu drei Thermometer 5236200 bzw. 7747201004 ■ Für Speicher ab 500 l	8735100555	121,—	
	Höhenverstellbare Füße	■ Zum Ausgleich von Bodenunebenheiten ■ 3 Stk. im Lieferumfang ■ Für Speicher Logalux P, PR, PNR, PRZ, PNRZ, PW, (SU.5/SF.5/SM.5) ≥ 500 l	8718590658	23,—	
	Fremdstromanode Correx UP Nr 10-19H/3	■ Für Speicher ab 400 l monovalent/ab 300 l bivalent u. Hochleistung (SU / SM / SF ≥ 500 l) ■ Steckerpotenziostat zum Anschluss an 230 V Schukosteckdose ■ Fremdstromanode (ca. 400 mm lang) zur isolierten Lochmontage mit M8-Gewindestift ■ Inklusive Verbindungskabel (Länge 3,5 m)	3868354	545,—	
	Speicherfühler-Set Ø 6 mm	■ Fühler Ø 6 mm (NTC10K, Kabellänge 3 m) ■ Zwei 1/4-Kreis-Blindsegmente und Spannblech für Speicher mit Tauchhülsen (19,5 mm Innendurchmesser entsprechend 3/4") ■ Anschlussstecker enthalten im Regelsystem	7735502288	86,—	
	ASU - Speicheranschluss-Set	■ Zwei 1/4-Kreis-Blindsegmente und Spannblech ■ Für Speicher mit Tauchhülsen (19,5 mm Innendurchmesser entsprechend 3/4")	5991382	28,—	RE09

[1] Bitte beachten Sie ▶ Kapitel 8, Allgemeine Hinweise zu Speichern. Bei Erstinstallation Handlochdeckel zusätzlich bestellen.

Siehe weiteres Zubehör am Ende des Kapitels ▶ Allgemeines Zubehör für Warmwasserspeicher und Frischwasserstationen

Unverbindliche Preisempfehlung. Nicht für den Endverbraucher bestimmt, lediglich Berechnungsgrundlage. Ohne die gesetzliche Mehrwertsteuer.

Logalux SU500–SU1000
Stehend · Glattrohr-Wärmetauscher eingeschweißt

Abmessungen und Technische Daten

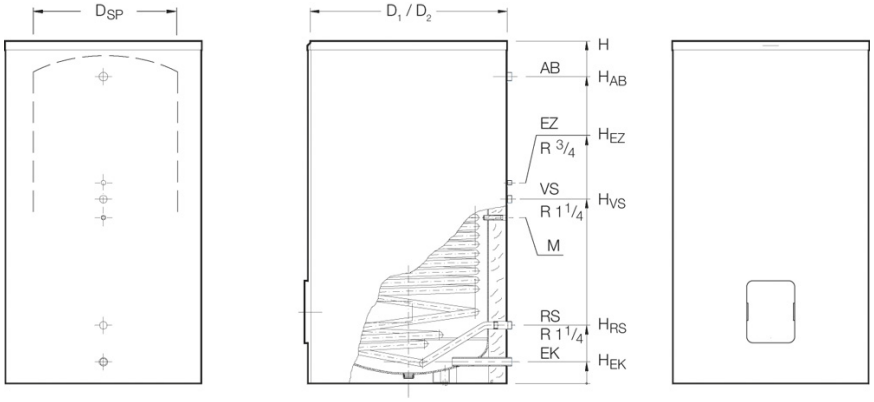

M Messstelle: Tauchhülse eingeschweißt (Innendurchmesser 19,5 mm)

		SU500.5	SU750.5	SU1000.5
Speicherinhalt (l)		503	740	955
Durchmesser Ø D_1 (mm)		780 [1]	960 [2]	1070 [2]
Durchmesser Ø D_2 (mm)		850 [3]	1030 [4]	1140 [4]
Durchmesser Speicher Ø D_{SP} (mm)		–	790	900
Höhe (inkl. Wärmeschutz) H (mm)		1870	1920	1920
Kippmaß (mm)		1941	1851	1883
Höhe Aufstellraum [4] (mm)		2300	2450	2500
Durchmesser Einbringung (mm)		770	800	910
Vorlauf Speicher H_{VS} (mm)		928	1004	1037
Rücklauf Speicher H_{RS} (mm)		292	314	330
Maximale Einbaulänge E-Heizeinsatz (mm)		520	520	620
Eintritt Kaltwasser	Ø EK (DN) H_{EK} (mm)	R 1 1/4 131	R 1 1/2 144	R 1 1/2 152
Eintritt Zirkulation H_{EZ} (mm)		1128	1114	1147
Austritt Warmwasser	Ø AW (DN) H_{AB} (mm)	R 1 1/4 1731	R 1 1/4 1698	R 1 1/2 1665
Fläche Wärmetauscher (m^2)		2,2	3,0	3,7
Heizwasserinhalt (l)		17	23,8	29,6
Bereitschaftswärme-Aufwand mit Wärmeschutz (kWh/24h) [6]		2,59 [1] / 1,69 [3]	2,76 [2] / 2,07 [4]	3,34 [2] / 2,39 [4]
Gewicht netto mit Wärmeschutz [7] (kg)		174 [1] / 179 [3]	241 [2] / 259[4]	292 [2] / 314[4]
Maximaler Betriebsdruck Heizwasser/Warmwasser (bar)		10/10	10/10	10/10
Maximale Betriebstemperatur Heizwasser/Warmwasser (°C)		110/95	110/95	110/95
EU-Richtlinie für Energieeffizienz - bei 500 l Wärmeschutz 65 mm [1] - ab 750 l Wärmeschutz 85 mm [2]				
Energieeffizienzklasse		C	C	C
Energieeffizienzklassen-Spektrum			A+ -> F	
Warmhalteverlust (W)		108,0	115,0	139,0
Speichervolumen (l)		503,0	732,0	945,0
EU-Richtlinie für Energieeffizienz - bei 500 l Wärmeschutz 100 mm [3] - ab 750 l Wärmeschutz 120 mm [4]				
Energieeffizienzklasse			B	B
Energieeffizienzklassen-Spektrum			A+ -> F	
Warmhalteverlust (W)			86,1	99,6
Speichervolumen (l)		500,0	732,0	945,0

[1] Wärmeschutz 65 mm (60 mm Hartschaum und Folienmantel mit 5 mm Weichschaumunterlage)
[2] Wärmeschutz 85 mm (70 mm Hartschaum und Folienmantel mit 5 mm Weichschaumunterlage)
[3] Wärmeschutz 100 mm (60 mm Hartschaum und 40 mm Polyesterfaservlies mit PS-Mantel)
[4] Wärmeschutz 120 mm (105 mm Hartschaum mm mit PS-Mantel)
[5] Mindest Raumhöhe für den Austausch der Magnesium-Anode
[6] Messwert bei 45K Temperaturdifferenz nach EN12897
[7] Gewicht mit Verpackung etwa 5 % höher

Leistungsdaten

Warmwasserdauerleistung und Leistungskennzahl N_L

Bezeichnung	Heizwasser-Vorlauftemp.	Leistungskennzahl N_L bei Speichertemperatur [1]	Warmwasserdauerleistung bei Warmwassertemperatur [2]				Heizwasser-bedarf	Druckverlust
		60°C	45°C		60°C			
	°C		l/h	kW	l/h	kW	m^3/h	mbar
SU500.5	80	17,5	1390	56,6	801	46,6	2,0	49
SU500.5	80	18,2	1632	66,4	968	56,3	5,9	350
SU750.5	80	19	2002	81,5	1123	65,3	2,6	90
SU750.5	80	22,5	2546	103,6	1438	83,6	5,53	350
SU1000.5	80	27,3	2081	84,8	1206	70,2	2,4	90
SU1000.5	80	30,4	2747	111,8	1687	98,1	5,15	350

Rudert BESU400-BESU1000



Bezeichnung	Speicherinhalt (l)	Artikelnummer	€	RG
BESU400 S	409	7735501881	4.845,—	SW06
BESU500 S	490	7735501882	5.185,—	SW06
BESU750 S	756	7735501883	7.195,—	SW06
BESU1000 S	990	7735501884	9.655,—	SW06

Ausstattungsmerkmale

- Edelstahl-Warmwasserspeicher (Werkstoff W 1.4571) in stehender Ausführung mit eingeschweißtem Glattrohr-Wärmetauscher
- Hohe Dauerleistung durch internen Glattrohr-Wärmetauscher
- Größen mit 400, 500, 750 oder 1000 Litern Inhalt
- Farbe Silber
- Auch für sehr weiche Wasser geeignet (Chloridgehalt max. 120 mg/l)
- Wärmeschutz Neodul: 80 mm EPS und 20 mm Polyesterfaserflies mit PS-Mantel (Wärmeschutz ist abnehmbar-Montage vor der Rohrinstallation)
- Große, leicht zu öffnende Inspektionsöffnung vorne
- Inklusive Tauchhülse R3/4"

Warmwasserspeicher	Höhe (mm)	Durchmesser (mm)	Gewicht ohne Wärmeschutz (kg)
BESU400 S	1990	750	77
BESU500 S	1990	800	90
BESU750 S	2080	950	140
BESU1000 S	2075	1050	180

Unverbindliche Preisempfehlung. Nicht für den Endverbraucher bestimmt, lediglich Berechnungsgrundlage. Ohne die gesetzliche Mehrwertsteuer.

Zubehör

	Bezeichnung	Beschreibung	Artikelnummer	€	RG
	Elektro-Heizeinsatz [1]	■ Gewinde R 1 1/2" ■ Komplett mit Regelung und LED-Betriebsanzeige 2 kW (Wechselstrom 230 V, Einbaulänge 320 mm), unbeheizte Länge 130 mm	7735502657	605,—	SW09
		3 kW (Drehstrom 400 V, Einbaulänge 330 mm), unbeheizte Länge 130 mm	7735502658	628,—	
		4,5 kW (Drehstrom 400 V, Einbaulänge 360 mm), unbeheizte Länge 130 mm	7735502659	681,—	
		6 kW (Drehstrom 400 V, Einbaulänge 450 mm), unbeheizte Länge 130 mm	7735502660	717,—	
		9 kW (Drehstrom 400 V, Einbaulänge 500 mm), unbeheizte Länge 80 mm	7735502661	761,—	
	Handlochdeckel	■ Für Elektro-Heizeinsatz ■ Muffe R 1 1/2 ■ Handlochdeckeldichtung nicht im Lieferumfang	7747214344	323,—	SW06
	Handlochdeckel-dichtung		7747214345	24,—	
	Speicherfühler-Set Ø 6 mm	■ Fühler Ø 6 mm (NTC10K, Kabellänge 3 m) ■ Zwei 1/4-Kreis-Blindsegmente und Spannblech für Speicher mit Tauchhülsen (19,5 mm Innendurchmesser entsprechend 3/4") ■ Anschlussstecker enthalten im Regelsystem	7735502288	86,—	RE09

[1] Bitte beachten Sie ▶ Kapitel 8, Allgemeine Hinweise zu Speichern. Bei Erstinstallation Handlochdeckel zusätzlich bestellen.

Siehe weiteres Zubehör am Ende des Kapitels ▶ Allgemeines Zubehör für Warmwasserspeicher und Frischwasserstationen

Unverbindliche Preisempfehlung. Nicht für den Endverbraucher bestimmt, lediglich Berechnungsgrundlage. Ohne die gesetzliche Mehrwertsteuer.

Abmessungen und Technische Daten

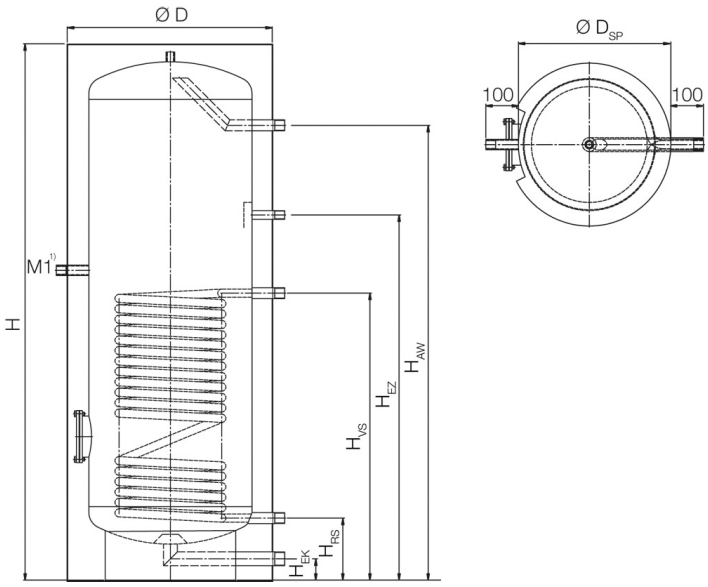

1) M = Messstelle (Muffe): Rp 3/4" mit Tauchhülse

5

	BESU400	BESU500	BESU750	BESU1000
Speicherinhalt (l)	409	490	756	990
Durchmesser mit Wärmeschutz Ø D (mm)	750	800	950	1050
Durchmesser ohne Wärmeschutz Ø D_{SP} (mm)	550	600	750	850
Höhe H (mm)	1990	1990	2080	2075
Vorlauf/Rücklauf Speicher (DN)	R 1	R 1	R 1 1/4	R 1 1/4
Höhe Vorlauf Speicher H_{VS} (mm)	885	1085	1080	970
Höhe Rücklauf Speicher H_{RS} (mm)	215	215	270	265
Eintritt Kaltwasser EK (DN)	R 1	R 1 1/4	R 1 1/2	R 1 1/2
Höhe Eintritt Kaltwasser H_{EK} (mm)	65	65	80	80
Eintritt Zirkulation EZ (DN)	R 3/4	R 3/4	R 3/4	R 3/4
Höhe Eintritt Zirkulation H_{EZ} (mm)	1305	1305	1330	1330
Austritt Warmwasser AW (DN)	R 1	R 1 1/4	R 1 1/2	R 1 1/2
Höhe Austritt Warmwasser H_{AW} (mm)	1670	1670	1705	1705
Heizfläche (m^2)	1,4	1,8	2,4	3,0
Heizwasserinhalt (l)	8,0	10,0	16,0	20,0
Gewicht ohne Wärmeschutz (kg)	77	90	140	180
Bereitschafswärmeaufwand nach DIN EN 12897 (kWh/24 h)	2,05	2,36	2,89	3,36
Maximaler Betriebsdruck (bar)	25 Heizwasser/10 Warmwasser			
Maximale Betriebstemperatur (°C)	200 Heizwasser/95 Warmwasser			
EU-Richtlinie für Energieeffizienz				
Energieeffizienzklasse	C	C	C	C
Energieeffizienzklassen-Spektrum	A+ -> F			
Warmhalteverlust (W)	85,4	98,3	120,4	140,0
Speichervolumen (l)	409,0	490,0	756,0	990,0

Leistungsdaten

Bezeichnung	Heizwasser-Vorlauftemp.	Leistungskennzahl N_L	Warmwasserdauerleistung				Heizwasser-durchsatz	Druckverlust
		60 °C	45 °C		60 °C			
	°C		l/h	kW	l/h	kW	$m^{3/h}$	mbar
BESU400	70 80 90	– – 16	692 840 1344	28,0 34,0 54,4	329 460 787	19,0 26,3 45,4	3,6 3,6 3,6	285 285 285
BESU500	70 80 90	– – 20	890 1087 1730	36,0 44,0 70,0	422 586 1012	24,4 33,8 58,4	3,6 3,6 3,6	366 366 366
BESU750	70 80 90	– – 44	1187 1445 2310	48,0 58,5 93,3	563 780 1350	32,5 45,0 77,9	3,6 3,6 3,6	488 488 488
BESU1000	70 80 90	– – 55	1430 1803 2840	58,0 73,0 115,0	690 976 1647	40,0 56,3 95,0	3,6 3,6 3,6	510 510 510

Auswahlhilfe – Zubehör

Bezeichnung	Artikelnummer	SU160-SU200	SU300-SU400	SU500.5	SU750.5-SU1000.5
Elektro-Heizeinsatz 2,0 kW	7735502657	–	❍ [1]	❍ [1]	❍ [1]
Elektro-Heizeinsatz 3,0 kW	7735502658	–	❍ [1]	❍ [1]	❍ [1]
Elektro-Heizeinsatz 4,5 kW	7735502659	–	❍ [1]	❍ [1]	❍ [1]
Elektro-Heizeinsatz 6,0 kW	7735502660	–	❍ [1]	❍ [1]	❍ [1]
Elektro-Heizeinsatz 9,0 kW	7735502661	–	–	❍ [1]	❍ [1]
Handlochdeckel mit Muffe 1 1/2"	8718542449	–	❍	–	–
Handlochdeckel mit Muffe 1 1/2"	8732902340	–	–	❍	❍
CorroScout 600 - Anodenprüfgerät	81065150	❍	–	❍	❍
Thermometer	5236210	❍	❍	–	–
Fußschrauben schalldämpfend	5236440	❍ [2]	❍ [2]	–	–
Höhenverstellbare Füße	8718590658	–	–	❍ [2]	❍ [2]
Speichersockel, Ø 860 mm	7738332231	–	–	❍	–
Speichersockel, Ø 1000 mm	7738332232	–	–	❍	❍
MKR 150SE - Speicher-Leckagewanne mit Siphon	7747201035	❍	❍	❍	–

❍ optional

[1] Handlochdeckel mit Muffe zusätzlich notwendig
[2] Fußschrauben mit Kunststoff, Standardschrauben im Lieferumfang des Speichers


Buderus
Mehr drin, als Sie denken:
Der Buderus Business Shop.
24
www.onlineshop.buderus.de



Logalux L135.3 RS-L200.3 RS



Logalux LT135/1–LT300/1

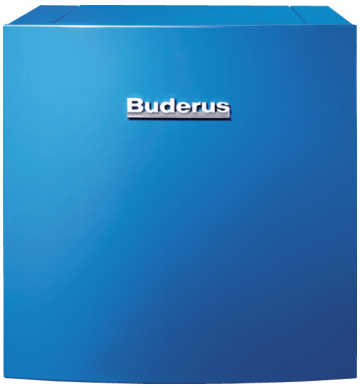

Logalux L135/2R–L200/2R

Warmwasserspeicher monovalent liegend

Logalux

L135.3 RS-L200.3 RS	■ Warmwasserspeicher liegend ■ Glattrohr-Wärmetauscher eingeschweißt ■ Top Design abgestimmt auf Kessel	 S. 5036  S. 5037  S. 5038
LT135/1–LT300/1	■ Warmwasserspeicher liegend ■ Glattrohr-Wärmetauscher eingeschweißt ■ Top Design abgestimmt auf Kessel	 S. 5039  S. 5040  S. 5041
L135/2R–L200/2R	■ Warmwasserspeicher liegend ■ Glattrohr-Wärmetauscher eingeschweißt ■ Top Design abgestimmt auf Kessel	 S. 5042  S. 5043  S. 5044
Auswahlhilfe für Zubehör	■ L135.3 RS-L200.3 RS ■ LT135/1–LT300/1 ■ L135/2R–L200/2R	 S. 5045

Logalux L135.3 RS-L200.3 RS



Bezeichnung	Speicherinhalt (l)		Artikelnummer	€	RG
L135.3 RS-B	135	B	8732907204	2.640,—	
L160.3 RS-B	160	B	8732907205	2.860,—	SW01
L200.3 RS-B	200	B	8732907206	3.260,—	

Ausstattungsmerkmale
- Warmwasserspeicher in liegender Ausführung mit eingeschweißtem Glattrohr-Wärmetauscher und Stahlblech-Verkleidung
- Hohe Dauerleistung durch internen eingeschweißten Glattrohr-Wärmetauscher
- Drei bauartzugelassene Größen mit 135, 160 oder 200 Litern Inhalt
- Frontverkleidung aus modernem, bruchfesten Titaniumglas (schwarz).
- In Form und Farbe auf die Heizkessel Logano plus KB192i und Logano plus KB195i abgestimmt
- Platz sparende Aufstellung in Kombination mit einem aufgesetzten Buderus-Heizkessel (Speicherbelastung maximal 500 kg)
- Hoher Warmwasserkomfort mit wenig Stellplatzbedarf durch die kompakte Aufstellung tiefliegender Warmwasserspeicher und aufgesetzter Heizkessel
- Regelgerät zur Warmwasserbereitung und Inertanode als Zubehör

Hochwirksamer Korrosions-und Wärmeschutz
- Korrosionsschutz nach DIN 4753-3 durch Buderus-Thermoglasur DUOCLEAN plus und isoliert eingebaute Magnesium-Anode
- Wärmeschutz aus 50 mm dickem Polyurethan-Hartschaum

Einfache Wartung und Montage
- Große, gut zugängliche Reinigungs- und Inspektionsöffnung auf der Vorderseite
- Werkseitig vorbereitete Heizkessel-Speicher-Verbindungsleitungen als Zubehör
- Anschlussstecker für MagnesiumanodenÜberwachung
- Zubehör in kurzer Zeit mit wenigen Handgriffen montierbar

Lieferweise
- Warmwasserspeicher komplett, mit Folienverpackung auf Palette

Leistung/Beheizungsarten, Aufbau, Regelung und Planung
Siehe Allgemeine Hinweise zu Speichern im Kapitel 8

Warmwasserspeicher	Höhe (mm)	Breite (mm)	Tiefe (mm)	Gewicht (kg)
L135.3 RS-B	652	650	902	77
L160.3 RS-B	652	650	1012	87
L200.3 RS-B	652	650	1167	95

Unverbindliche Preisempfehlung. Nicht für den Endverbraucher bestimmt, lediglich Berechnungsgrundlage. Ohne die gesetzliche Mehrwertsteuer.

Zubehör

	Bezeichnung	Beschreibung	Artikelnummer	€	RG
	Anode Set Correx MP2.3-900 TA200 Deckel	■ Für Speicher bis 400 l (L / LT / SU160–SU200 / SF300-SF400 / P750 S) ■ Steckerpotenziostat zum Anschluss an 230 V Schukosteckdose ■ Fremdstromanode (ca. 200 mm lang) zur isolierten Lochmontage mit M8-Gewindestift ■ Inklusive Verbindungskabel (Länge 3 m)	7735502655	432,—	SW09
	Anoden-Prüfgerät " CorroScout 600“	■ Kontrollgerät für den kathodischen Korrosionsschutz emaillierter Warmwasserspeicher mit isoliert eingebauter Anode ■ Inklusive Batterie	81065150	siehe Shop	428
	Fußschrauben	■ Alternativ zu werksseitige Fußschrauben ■ Für Speicher SU160-400, SM300-400, SMS, SF300-400, LT, L, S120, P120-300, ES, ESU, ESM, ESMS ■ Zur Höhenregulierung ■ Mit Kunststoffplatte	5236440	23,—	SW09
	Speichertemperaturfühler Ø 6 mm	■ Speichertemperaturfühler Ø 6 mm (NTC10K, Kabellänge 3 m) für die Regelsysteme Logamatic EMS plus und 5000 ■ Anschlussstecker nicht im Lieferumfang (im Regelsystem Logamatic EMS plus und 5000 enthalten)	7735502296	51,—	RE09

Siehe weiteres Zubehör am Ende des Kapitels ▶ Allgemeines Zubehör für Warmwasserspeicher und Frischwasserstationen
Weiteres kesselspezifisches Zubehör ▶ siehe Logano plus KB192i und Logano plus KB195i in Katalog Teil 2, Kapitel 3 bzw. 4

Unverbindliche Preisempfehlung. Nicht für den Endverbraucher bestimmt, lediglich Berechnungsgrundlage. Ohne die gesetzliche Mehrwertsteuer.

Logalux L135.3 RS-L200.3 RS
Monovalent liegend

Abmessungen und Technische Daten

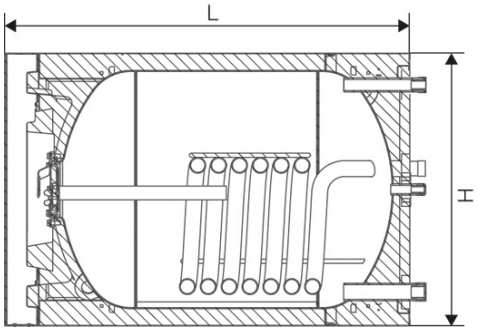

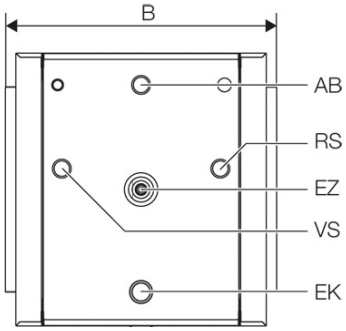

AB = Warmwasser R 1
RS = Rücklauf Heizung R 1
EZ = Zirkulation R 3/4
VS = Vorlauf Heizung R 1
EK = Kaltwasser/Entleerung R 1 1/4

	L135.3 RS	L160.3 RS	L200.3 RS
Speicherinhalt (l)	135	160	200
Höhe H (mm) Breite B (mm) Länge L (mm)	652 650 862	652 650 972	652 650 1127
Abstand Fußschrauben F_L (mm)	390	500	655
Fläche Wärmetauscher (m^2)	0,58	0,81	0,93
Heizwasserinhalt (l)	5	6	7
Bereitschaftswärme-Aufwand [1] (kWh/24h)	1,15	1,27	1,42
Maximale Gewichtsbelastung (kg)	500		
Gewicht netto [2] (kg)	77	87	95
Maximaler Betriebsdruck (bar)	16 Heizwasser/10 Warmwasser		
Maximale Betriebstemperatur (°C)	110 Heizwasser/95 Warmwasser		
EU-Richtlinie für Energieeffizienz			
Energieeffizienzklasse	B	B	B
Energieeffizienzklassen-Spektrum	A+ -> F		
Warmhalteverlust (W)	48,0	53,0	59,0
Speichervolumen (l)	135,0	160,0	200,0

[1] Messwert bei 45 K Temperaturdifferenz nach EN 12897
[2] Gewicht mit Verpackung etwa 5 % höher

Leistungsdaten

Bezeichnung		L135.3 RS	L160.3 RS	L200.3 RS
Heizwasser-Vorlauftemperatur (°C)		**80**	**80**	**80**
Leistungskennzahl bei Speichertemperatur 60 °C[1]		**1,6**	**2,4**	**3,7**
Warmwasserdauerleistung bei Warmwassertemperatur [2]	45 °C (l/h) 45 °C (kW)	**477** **19,4**	**675** **27,5**	**736** **33,0**
Heizwasserbedarf (m^3/h)		2,8	2,8	2,8
Druckverlust (mbar)		50	60	68

[1] Nach DIN 4708 wird die Leistungskennzahl für die Standardangaben auf t_v = 80 °C und t_{sp} = 60 °C bezogen, Heizleistung entsprechend Warmwasserdauerleistung in kW bei 45 °C
[2] Kaltwassereintrittstemperatur 10 °C

Logalux LT135/1–LT300/1



Bezeichnung	Speicherinhalt (l)		Artikelnummer	€	RG
LT135/1	135	B	7747001835	2.580,—	SW01
LT160/1	160	B	7747001836	2.835,—	
LT200/1	200	B	7747001838	3.200,—	
LT300/1	294	B	7747001840	4.050,—	

Ausstattungsmerkmale
- Warmwasserspeicher in liegender Ausführung mit eingeschweißtem Glattrohr-Wärmetauscher
- Hohe Dauerleistung durch internen eingeschweißten Glattrohr-Wärmetauscher
- Vier bauartzugelassene Größen mit 135, 160, 200 oder 300 Litern Inhalt
- Blaue Stahlblech-Verkleidung
- In Form und Farbe auf die Heizkessel Logano plus GB125 abgestimmt
- Platz sparende Aufstellung in Kombination mit einem aufgesetzten Buderus-Heizkessel (Speicherbelastung maximal 500 kg)
- Hoher Warmwasserkomfort mit wenig Stellplatzbedarf durch die kompakte Aufstellung tiefliegender Warmwasserspeicher und aufgesetzter Heizkessel
- Regelgerät für Warmwasserbereitung, Thermometer und Inertanode als Zubehör

Hochwirksamer Korrosions- und Wärmeschutz
- Korrosionsschutz nach DIN 4753-3 durch Buderus-Thermoglasur DUOCLEAN plus und isoliert eingebaute Magnesium-Anode
- Wärmeschutz aus 50 mm Polyurethan-Hartschaum

Einfache Wartung und Montage
- Große, gut zugängliche Reinigungs- und Inspektionsöffnung auf der Vorderseite
- Werkseitig vorbereitete Heizkessel-Speicher-Verbindungsleitungen als Zubehör
- Zubehör in kurzer Zeit mit wenigen Handgriffen montierbar

Lieferweise
- Warmwasserspeicher komplett, mit Folienverpackung auf Palette

Leistung/Beheizungsarten, Aufbau, Regelung und Planung
Siehe Allgemeine Hinweise zu Speichern im Kapitel 8

Warmwasserspeicher	Höhe (mm)	Breite (mm)	Tiefe (mm)	Gewicht (kg)
LT135/1	656	656	921	86
LT160/1	656	656	1031	100
LT200/1	656	656	1186	112
LT300/1	656	656	1576	165

Unverbindliche Preisempfehlung. Nicht für den Endverbraucher bestimmt, lediglich Berechnungsgrundlage. Ohne die gesetzliche Mehrwertsteuer.

Zubehör

	Bezeichnung	Beschreibung	Artikelnummer	€	RG
	Thermometer	■ Für Speicher (L / LT) ≤ 300 l ■ Für Speicher ab 500 l zusätzliche Thermometerhalterung notwendig ■ Einbaubar in die Vorderwand oder der Thermometerhalterung ■ Temperaturanzeige 30-80 °C ■ Mit Viertelkreiskapilarrohrfühler, Länge 3 m	5236200	33,—	
	Anode Set Correx MP2.3-900 TA200 Deckel	■ Für Speicher bis 400 l (L / LT / SU160–SU200 / SF300-SF400 / P750 S) ■ Steckerpotenziostat zum Anschluss an 230 V Schukosteckdose ■ Fremdstromanode (ca. 200 mm lang) zur isolierten Lochmontage mit M8-Gewindestift ■ Inklusive Verbindungskabel (Länge 3 m)	7735502655	432,—	SW09
	Digitales Thermometer (DTA)	■ Für Speicher (L / LT) ≤ 300 l ■ Für Speicher ab 500 l zusätzliche Thermometerhalterung notwendig ■ Einbaubar in die Vorderwand oder der Thermometerhalterung ■ Fühler-Kabellänge 3m und Batterie	7747201004	80,—	
	Anoden-Prüfgerät " CorroScout 600“	■ Kontrollgerät für den kathodischen Korrosionsschutz emaillierter Warmwasserspeicher mit isoliert eingebauter Anode ■ Inklusive Batterie	81065150	siehe Shop	428
	Fußschrauben	■ Alternativ zu werksseitige Fußschrauben ■ Für Speicher SU160-400, SM300-400, SMS, SF300-400, LT, L, S120, P120-300, ES, ESU, ESM, ESMS ■ Zur Höhenregulierung ■ Mit Kunststoffplatte	5236440	23,—	SW09
	AS1.6 Speicheranschluss-Set	■ Fühler Ø 6 mm (NTC10K, Kabellänge 3 m) für die Regelsysteme Logamatic EMS plus, 4000 und 5000 ■ Anschlussstecker enthalten im Regelsystem	8735100809	63,—	RE09

Siehe weiteres Zubehör am Ende des Kapitels ▶ Allgemeines Zubehör für Warmwasserspeicher und Frischwasserstationen
Weiteres kesselspezifisches Zubehör ▶ siehe Logano plus GB125 in Katalog Teil 2, Kapitel 4

Unverbindliche Preisempfehlung. Nicht für den Endverbraucher bestimmt, lediglich Berechnungsgrundlage. Ohne die gesetzliche Mehrwertsteuer.

Abmessungen und Technische Daten

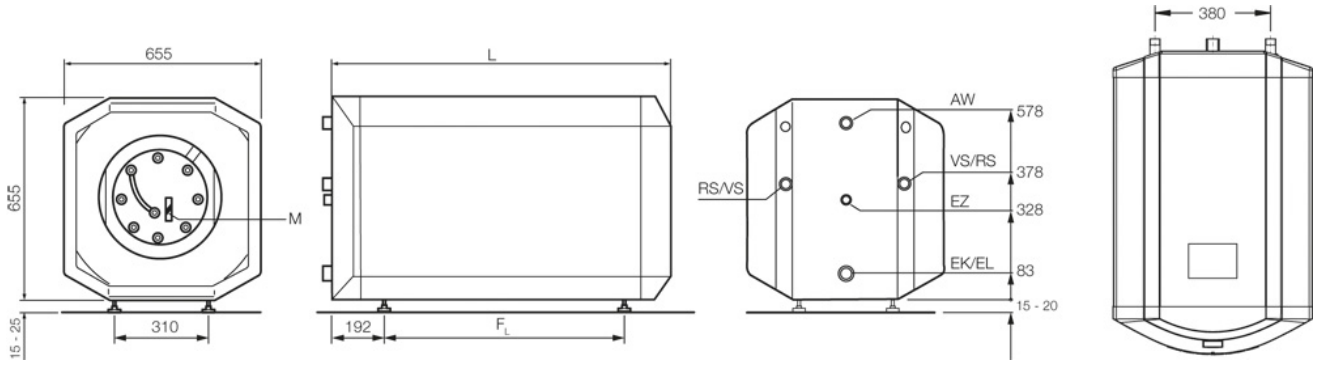

M = Messstelle für den Warmwassertemperaturfühler
AW = Austritt Warmwasser R1
VS = Vorlauf Warmwasserspeicher R1
RS = Rücklauf Warmwasserspeicher R1
EZ = Eintritt Zirkulation R3/4
EK = Eintritt Kaltwasser R1 1/4
EL = Entleerung R1 1/4

	LT135/1	LT160/1	LT200/1	LT300/1
Speicherinhalt (l)	135	160	200	294
Länge L (mm)	881	991	1146	1536
Abstand Fußschrauben F_L (mm)	390	500	655	1045
Fläche Wärmetauscher (m ²)	0,58	0,81	0,93	1,5
Heizwasserinhalt (l)	5	6	7	11
Bereitschaftswärme-Aufwand [1] (kWh/24h)	1,1	1,2	1,37	1,67
Maximale Gewichtsbelastung (kg)	500	500	500	500
Gewicht netto [2] (kg)	73	84	106	132
Maximaler Betriebsdruck (bar)	16 Heizwasser/10 Warmwasser			
Maximale Betriebstemperatur (°C)	110 Heizwasser/95 Warmwasser			
EU-Richtlinie für Energieeffizienz				
Energieeffizienzklasse	B	B	B	B
Energieeffizienzklassen-Spektrum	A+ -> F			
Warmhalteverlust (W)	46,0	50,0	57,0	69,5
Speichervolumen (l)	135,0	160,0	197,0	294,0

[1] Messwert bei 45 K Temperaturdifferenz nach EN 12897
[2] Gewicht mit Verpackung etwa 5 % höher

Leistungsdaten

Bezeichnung		LT135/1	LT160/1	LT200/1	LT300/1
Heizwasser-Vorlauftemperatur (°C)		**80**	**80**	**80**	**80**
Leistungskennzahl bei Speichertemperatur 60 °C[1]		**1,6**	**2,4**	**3,7**	**9,2**
Warmwasserdauerleistung mit Warmwassertemperatur [2]	45 °C (l/h) 45 °C (kW)	**477** **19,4**	**675** **27,5**	**736** **33,0**	**1070** **43,6**
Heizwasserbedarf (m³/h)		2,8	2,8	2,8	2,8
Druckverlust (mbar)		50	60	68	80

[1] Nach DIN 4708 wird die Leistungskennzahl für die Standardangaben auf t_v = 80 °C und t_{sp} = 60 °C bezogen, Heizleistung entsprechend Warmwasserdauerleistung in kW bei 45 °C
[2] Kaltwassereintrittstemperatur 10 °C

Logalux L135/2R–L200/2R

	Bezeichnung	Speicherinhalt (l)		Artikelnummer	€	RG
	L135/2R	135	B	7747021045	2.435,—	
	L160/2R	160	B	7747021029	2.640,—	SW01
	L200/2R	200	B	7747020790	3.030,—	

Ausstattungsmerkmale
- Warmwasserspeicher in liegender Ausführung mit eingeschweißtem, temperatursteuerbarem Glattrohr-Wärmetauscher und Stahlblech-Verkleidung
- Hohe Dauerleistung durch internen eingeschweißten Glattrohr-Wärmetauscher
- Drei bauartzugelassene Größen mit 135, 160 oder 200 Litern Inhalt
- Blaue Stahlblech-Verkleidung
- In Form und Farbe auf die Heizkessel Logano plus GB212 abgestimmt
- Platz sparende Aufstellung in Kombination mit einem aufgesetzten Buderus-Heizkessel (Speicherbelastung maximal 500 kg)
- Hoher Warmwasserkomfort mit wenig Stellplatzbedarf durch die kompakte Aufstellung tiefliegender Warmwasserspeicher und aufgesetzter Heizkessel
- Regelgerät zur Warmwasserbereitung, Thermometer und Inertanode als Zubehör

Hochwirksamer Korrosions-und Wärmeschutz
- Korrosionsschutz nach DIN 4753-3 durch Buderus-Thermoglasur DUOCLEAN plus und isoliert eingebaute Magnesium-Anode
- Wärmeschutz aus 50 mm dickem Polyurethan-Hartschaum

Einfache Wartung und Montage
- Große, gut zugängliche Reinigungs- und Inspektionsöffnung auf der Vorderseite
- Werkseitig vorbereitete Heizkessel-Speicher-Verbindungsleitungen als Zubehör
- Anschlussstecker für MagnesiumanodenÜberwachung
- Zubehör in kurzer Zeit mit wenigen Handgriffen montierbar

Lieferweise
- Warmwasserspeicher komplett, mit Folienverpackung auf Palette

Leistung/Beheizungsarten, Aufbau, Regelung und Planung
Siehe Allgemeine Hinweise zu Speichern im Kapitel 8

Warmwasserspeicher	Höhe (mm)	Breite (mm)	Tiefe (mm)	Gewicht (kg)
L135/2R	652	650	900	73
L160/2R	652	650	1010	84
L200/2R	652	650	1165	106

Unverbindliche Preisempfehlung. Nicht für den Endverbraucher bestimmt, lediglich Berechnungsgrundlage. Ohne die gesetzliche Mehrwertsteuer.

Zubehör

	Bezeichnung	Beschreibung	Artikelnummer	€	RG
	Thermometer	■ Für Speicher (L / LT) ≤ 300 l ■ Für Speicher ab 500 l zusätzliche Thermometerhalterung notwendig ■ Einbaubar in die Vorderwand oder der Thermometerhalterung ■ Temperaturanzeige 30-80 °C ■ Mit Viertelkreiskapilarrohrfühler, Länge 3 m	5236200	33,—	
	Anode Set Correx MP2.3-900 TA200 Deckel	■ Für Speicher bis 400 l (L / LT / SU160–SU200 / SF300-SF400 / P750 S) ■ Steckerpotenziostat zum Anschluss an 230 V Schukosteckdose ■ Fremdstromanode (ca. 200 mm lang) zur isolierten Lochmontage mit M8-Gewindestift ■ Inklusive Verbindungskabel (Länge 3 m)	7735502655	432,—	SW09
	Digitales Thermometer (DTA)	■ Für Speicher (L / LT) ≤ 300 l ■ Für Speicher ab 500 l zusätzliche Thermometerhalterung notwendig ■ Einbaubar in die Vorderwand oder der Thermometerhalterung ■ Fühler-Kabellänge 3m und Batterie	7747201004	80,—	
	Anoden-Prüfgerät " CorroScout 600“	■ Kontrollgerät für den kathodischen Korrosionsschutz emaillierter Warmwasserspeicher mit isoliert eingebauter Anode ■ Inklusive Batterie	81065150	siehe Shop	428
	Fußschrauben	■ Alternativ zu werksseitige Fußschrauben ■ Für Speicher SU160-400, SM300-400, SMS, SF300-400, LT, L, S120, P120-300, ES, ESU, ESM, ESMS ■ Zur Höhenregulierung ■ Mit Kunststoffplatte	5236440	23,—	SW09
	Speichertemperaturfühler Ø 6 mm	■ Speichertemperaturfühler Ø 6 mm (NTC10K, Kabellänge 3 m) für die Regelsysteme Logamatic EMS plus und 5000 ■ Anschlussstecker nicht im Lieferumfang (im Regelsystem Logamatic EMS plus und 5000 enthalten)	7735502296	51,—	RE09

Siehe weiteres Zubehör am Ende des Kapitels ▶ Allgemeines Zubehör für Warmwasserspeicher und Frischwasserstationen
Weiteres kesselspezifisches Zubehör ▶ siehe Logano plus GB212 in Katalog Teil 2, Kapitel 3

Unverbindliche Preisempfehlung. Nicht für den Endverbraucher bestimmt, lediglich Berechnungsgrundlage. Ohne die gesetzliche Mehrwertsteuer.

Logalux L135/2R–L200/2R
Liegend · Glattrohr-Wärmetauscher eingeschweißt

Abmessungen und Technische Daten

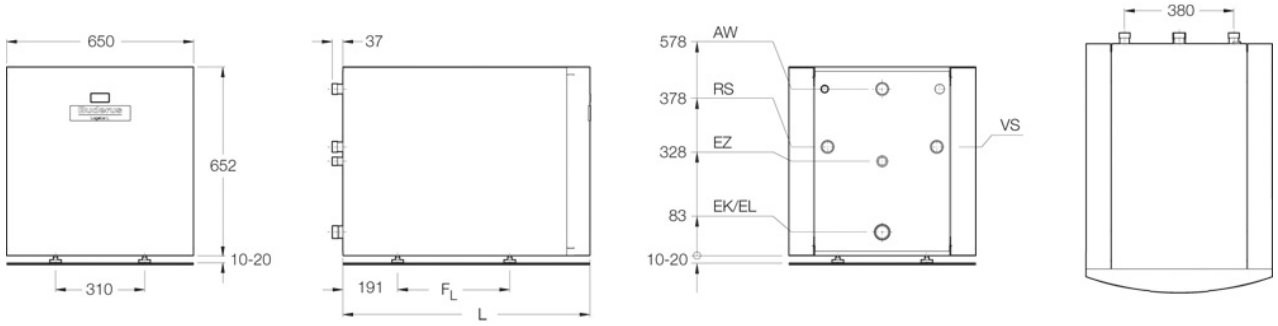

AW = Austritt Warmwasser R1
VS = Vorlauf Warmwasserspeicher R1
RS = Rücklauf Warmwasserspeicher R1
EZ = Eintritt Zirkulation R3/4
EK = Eintritt Kaltwasser R1 1/4
EL = Entleerung R1 1/4

	L135/2R	L160/2R	L200/2R
Speicherinhalt (l)	135	160	200
Länge L (mm)	860	970	1125
Abstand Fußschrauben F_L (mm)	390	500	655
Fläche Wärmetauscher (m^2)	0,58	0,81	0,93
Heizwasserinhalt (l)	5	6	7
Bereitschaftswärme-Aufwand [1] (kWh/24h)	1,15	1,27	1,42
Maximale Gewichtsbelastung (kg)	500		
Gewicht netto [2] (kg)	73	84	106
Maximaler Betriebsdruck (bar)	16 Heizwasser/10 Warmwasser		
Maximale Betriebstemperatur (°C)	110 Heizwasser/95 Warmwasser		
EU-Richtlinie für Energieeffizienz			
Energieeffizienzklasse	B	B	B
Energieeffizienzklassen-Spektrum	A+ -> F		
Warmhalteverlust (W)	48,0	53,0	59,0
Speichervolumen (l)	135,0	160,0	197,0

[1] Messwert bei 45 K Temperaturdifferenz nach EN 12897
[2] Gewicht mit Verpackung etwa 5 % höher

Leistungsdaten

Bezeichnung		L135/2R	L160/2R	L200/2R
Heizwasser-Vorlauftemperatur (°C)		**80**	**80**	**80**
Leistungskennzahl bei Speichertemperatur 60 °C[1]		**1,6**	**2,4**	**3,7**
Warmwasserdauerleistung bei Warmwassertemperatur [2]	45 °C (l/h) 45 °C (kW)	**477** **19,4**	**675** **27,5**	**736** **33,0**
Heizwasserbedarf (m^3/h)		2,8	2,8	2,8
Druckverlust (mbar)		50	60	68

[1] Nach DIN 4708 wird die Leistungskennzahl für die Standardangaben (fettgedruckt) auf t_v = 80 °C und t_{sp} = 60 °C bezogen, Heizleistung entsprechend Warmwasserdauerleistung in kW bei 45 °C
[2] Kaltwassereintrittstemperatur 10 °C

Auswahlhilfe – Zubehör

		L135.3 RS- L200.3 RS	L135/2R- L200/2R	LT135/1- LT200/1	LT300/1
CorroScout 600 - Anodenprüfgerät	81065150	❍	❍	❍	❍
Thermometer	5236200	–	❍	❍	❍
Digital-Thermometer DTA	7747201004	–	❍	❍	❍
Fußschrauben schalldämpfend	5236440	❍ [1)]	❍ [1)]	❍ [1)]	❍ [1)]
MKR 120 SE - Speicher-Leckagewanne mit Siphon	7747215636	❍	❍	❍	❍

❍ optional

[1)] Fußschrauben mit Kunststoff, Standardschrauben im Lieferumfang des Speichers



Logalux ESM



Logalux SM



Logalux ESMS



Logalux SMS

Warmwasserspeicher bivalent stehend

Logalux

ESM	■ Warmwasserspeicher stehend ■ Edelstahl ■ 2 Glattrohr-Wärmetauscher eingeschweißt	 S. 5048  S. 5049  S. 5050
SM	■ Warmwasserspeicher stehend ■ 2 Glattrohr-Wärmetauscher eingeschweißt	 S. 5052  S. 5054  S. 5056
ESMS	■ Warmwasserspeicher stehend ■ Edelstahl ■ 2 Glattrohr-Wärmetauscher eingeschweißt ■ Integrierte Solarstation ■ Top Design	 S. 5060  S. 5061  S. 5062
SMS	■ Warmwasserspeicher stehend ■ 2 Glattrohr-Wärmetauscher eingeschweißt ■ Integrierte Solarstation ■ Top Design	 S. 5064  S. 5065  S. 5067
Auswahlhilfe für Zubehör	■ SM ■ SMS	 S. 5069

5

Logalux ESM - Bivalenter Edelstahl-Warmwasserspeicher

	Bezeichnung	Speicherinhalt (l)	Wärmeschutz (mm)		Artikelnummer	€	RG
	ESM300 ES-B	299	85	B	7735500503	4.440,—	SW06

Produktvorteile
- 10 Jahre Garantie
- Ca. 40 % Gewichtseinsparung durch die extreme Druckbeständigkeit des hochwertigen und sehr korrosionsbeständigen DURA plus Edelstahls
- Systemkompatibel dank abgestimmter Optik und Zubehöre
- Perfekt für niedrige Wasserhärtegrade
- Bekannte und wartungsarme Handhabung
- Anspruchsvolles Design

Ausstattungsmerkmale
- Edelstahl-Warmwasserspeicher mit 2 Glattrohr-Edelstahl-Wärmetauschern
- Hochfester und sehr korrosionsbeständiger DURA plus Edelstahl
- Geringes Speichergewicht
- Großdimensionierte Inspektionsöffnung zur einfachen und leichten Reinigung und Wartung.
- Mit Muffe zum Einbau eines Elektro-Heizeinsatzes. Einbau Elektro-Heizeinsatz auch in Handlochdeckel möglich (Zubehör)
- Speicher mit silberner Stahlblech-Verkleidung

Hochwirksamer Korrosions- und Wärmeschutz
- 85 mm PU/EPS-Hartschaum

Leistung/Beheizungsarten, Aufbau, Regelung und Planung
- Siehe Allgemeine Hinweise zu Speichern im Kapitel 8

Warmwasserspeicher	Höhe (mm)	Durchmesser (mm)	Gewicht (kg)
ESM300 ES-B	1858	670	78

Unverbindliche Preisempfehlung. Nicht für den Endverbraucher bestimmt, lediglich Berechnungsgrundlage. Ohne die gesetzliche Mehrwertsteuer.

Zubehör

	Bezeichnung	Beschreibung	Artikelnummer	€	RG
	Thermostatischer Warmwassermischer	■ Zum Schutz vor Verbrühungen an den Zapfstellen ■ Einstellbereich 30–70 °C ■ R 3/4	7735600273	143,—	SK09
	VTR322 Zirkulations-Set	■ G3/4", PN10	7738317802	siehe Shop	560
	Thermostatische Warmwasser-Mischgruppe	■ Kompakte Baugruppe mit thermostatischem Warmwassermischer und Zirkulanspumpe ■ Einstellbereich 35–65 °C	63041999	880,—	SK09
	Thermometer	■ Temperaturanzeige 30 - 80 °C ■ Mit Gehäuse und Analogthermometer ■ Viertelkreiskapillarrohrfühler, Länge 3 m	5236210	74,—	
	Kreuzstück	■ Zum Befüllen und Entleeren des Solarkreislaufes und der Möglichkeit der Fühlermontage im solaren Rücklauf (zur Ertragsoptimierung) ■ Zum Anschluss an Warmwasserspeicher Logalux SM ■ Inklusive FE-Hahn	83006380	119,—	
	Fußschrauben	■ Alternativ zu werksseitige Fußschrauben ■ Für Speicher SU160-400, SM300-400, SMS, SF300-400, LT, L, S120, P120-300, ES, ESU, ESM, ESMS ■ Zur Höhenregulierung ■ Mit Kunststoffplatte	5236440	23,—	SW09
	Elektro-Heizeinsatz [1]	■ Gewinde R 1 1/2" ■ Komplett mit Regelung und LED-Betriebsanzeige 2 kW (Wechselstrom 230 V, Einbaulänge 320 mm), unbeheizte Länge 130 mm	7735502657	605,—	
		3 kW (Drehstrom 400 V, Einbaulänge 330 mm), unbeheizte Länge 130 mm	7735502658	628,—	
		4,5 kW (Drehstrom 400 V, Einbaulänge 360 mm), unbeheizte Länge 130 mm	7735502659	681,—	
		6 kW (Drehstrom 400 V, Einbaulänge 450 mm), unbeheizte Länge 130 mm	7735502660	717,—	
		9 kW (Drehstrom 400 V, Einbaulänge 500 mm), unbeheizte Länge 80 mm	7735502661	761,—	
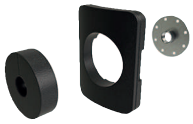	Handlochdeckel	■ Für Elektro-Heizeinsatz notwendig ■ Muffe Rp 1 1/2" mit Wärmeschutz und Haube ■ Für ESU/ESM(S) ■ Inkl. Dichtung	7735501428	429,—	SW06
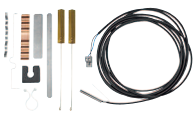	Speicherfühler-Set Ø 6 mm	■ Fühler Ø 6 mm (NTC10K, Kabellänge 3 m) ■ Zwei 1/4-Kreis-Blindsegmente und Spannblech für Speicher mit Tauchhülsen (19,5 mm Innendurchmesser entsprechend 3/4") ■ Anschlussstecker enthalten im Regelsystem	7735502288	86,—	
	ASU - Speicheranschluss-Set	■ Zwei 1/4-Kreis-Blindsegmente und Spannblech ■ Für Speicher mit Tauchhülsen (19,5 mm Innendurchmesser entsprechend 3/4")	5991382	28,—	RE09

[1] Bitte beachten Sie Kapitel 8 ▶ Allgemeine Hinweise zu Speichern

Siehe weiteres Zubehör am Ende des Kapitels ▶ Allgemeines Zubehör für Warmwasserspeicher und Frischwasserstationen

Unverbindliche Preisempfehlung. Nicht für den Endverbraucher bestimmt, lediglich Berechnungsgrundlage. Ohne die gesetzliche Mehrwertsteuer.

Abmessungen und Technische Daten

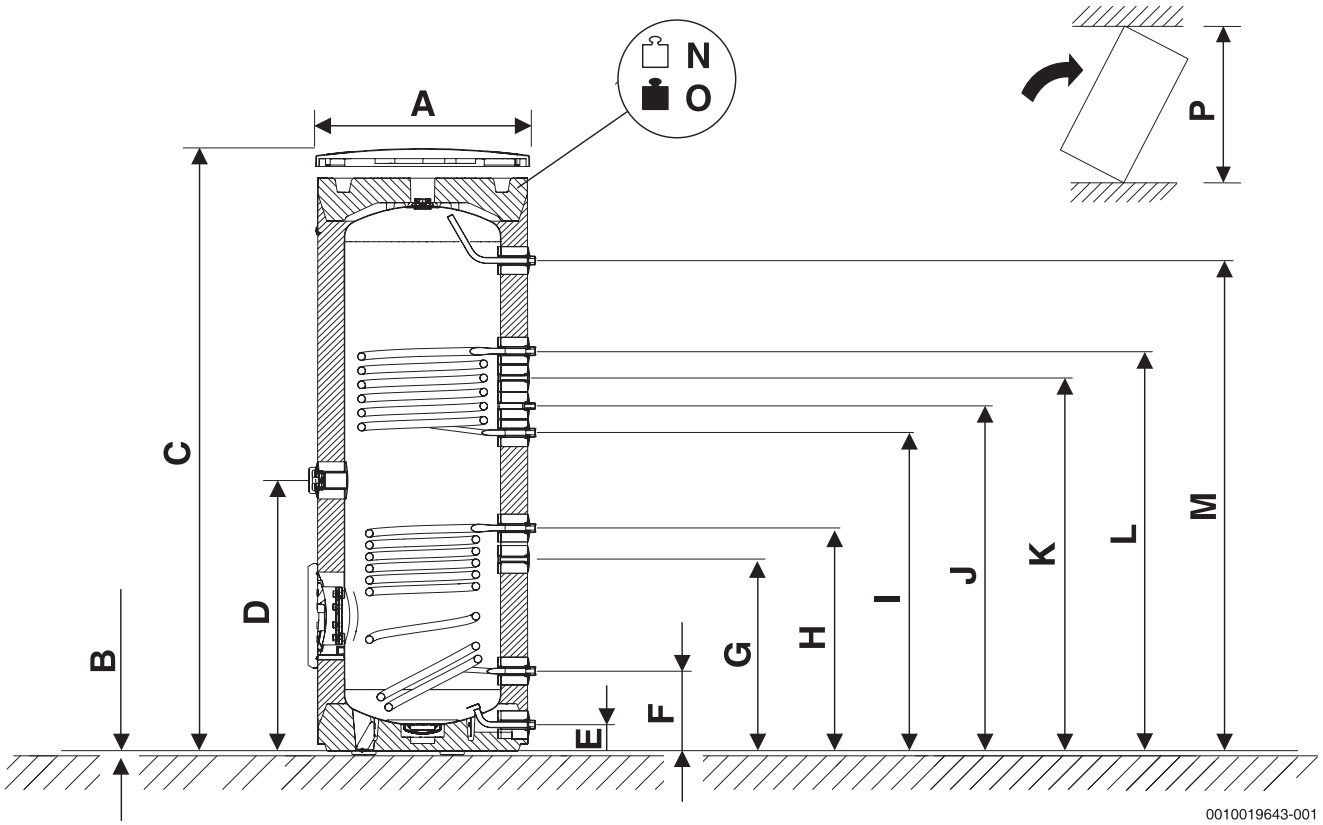

			ESM300 S
Durchmesser	A	mm	670
Höhe Aufstellfüße	B	mm	12,5
Höhe	C	mm	1858
Höhe Muffe zum Einbau einer E-Heizung	D	mm	860
Höhe Kaltwassereintritt	E	mm	83
Höhe Solarrücklauf	F	mm	1274
Höhe Tauchhülse für Temperaturfühler Solar	G	mm	623
Höhe Solarvorlauf	H	mm	710
Höhe Speicherrücklauf	I	mm	1027
Höhe Zirkulationsanschluss	J	mm	1099
Höhe Tauchhülse für Temperaturfühler Wärmeerzeuger	K	mm	1202
Höhe Speichervorlauf	L	mm	1287
Höhe Warmwasseraustritt	M	mm	1563
Nettogewicht	N	kg	78
Bruttogewicht	O	kg	378
Kippmaß	P	mm	1975
Maximale Einbaulänge E-Heizeinsatz Muffe/Handloch		mm	500/400
Kaltwasser		DN	R1
Zirkulation		DN	R3/4
Warmwasser		DN	R1
Vorlauf-/Rücklauf Solar		DN	R1
Vorlauf-/Rücklauf Heizung		DN	R1

	ESM300 ES-B
Gesamthalt (l)	299
Bereitschaftsteil V_{aux} (l)	143
Solarteil V_{Sol} (l)	155,6
Fläche Wärmetauscher Unten (m^2)	0,75
Fläche Wärmetauscher Oben (m^2)	0,57
Heizwasserinhalt Unten (l)	3,1
Heizwasserinhalt Oben (l)	4,1
Bereitschaftswärme-Aufwand [1] (kWh/24h)	1,4
Leistungskennzahl (WT oben) N_L [2]	2,0
Dauerleistung (WT oben) (kW) [3]	27,4
Dauerleistung (WT oben) (l/h) [3]	673
Heizwasserbedarf (Wärmetauscher oben) (m^3/h)	2,6
Druckverlust (Wärmetauscher oben) (mbar)	157
Maximaler Betriebsdruck (bar)	16 Heizwasser / 10 Warmwasser
Maximale Betriebstemperatur (°C)	160 Heizwasser / 95 Warmwasser
EU-Richtlinie für Energieeffizienz	
Energieeffizienzklasse	B
Energieeffizienzklassen-Spektrum	A+ -> F
Warmhalteverlust (W)	57,9
Speichervolumen (l)	299,0

[1] Messwert bei 45 K Temperaturdifferenz (gesamter Speicher aufgeheizt) nach EN 12897
[2] Nach DIN 4708 bei Erwärmung auf t_{sp} = 60 °C und t_v = 80 °C
[3] Bei t_v = 80 °C, 10/45 °C

Logalux SM - Bivalenter Warmwasserspeicher

	Bezeichnung	Speicherinhalt (l)	Wärmeschutz (mm)		Artikelnummer	€	RG
	SM300.5 S-C	290	50	C	7735500677	2.420,—	SW01
	85 (PU-EPS Hartschaum)	287	85	B	8732928458	2.740,—	SW01
	SM400.5 ES-C	367	50	C	7735500678	2.975,—	SW01
	SM400.5 ES-B			B	8732929427	3.305,—	SW01
	SM500.5 ES-B	499	100		7739612913	3.870,—	SW02
	SM750.5 ES-B	737	120		7735501682	6.605,—	SW02
	SM1000.5 ES-B	946			7735501683	8.615,—	SW02
	SM300/5W	290	50	C	8718541311	2.420,—	SW01
	SM310.5 EW-B	287	85	B	8732928457	2.740,—	SW01
	SM500.5EW-C	499	65	C	7736502279	3.320,—	SW02
	SM750.5EW-C	737	85		7736502291	6.095,—	SW02
	SM1000.5EW-C	946			7736502299	8.015,—	SW02
	SM300/5	290	50	C	8718541306	2.420,—	SW01
	SM500.5E-C	499	65	C	7736502278	3.320,—	SW02
	SM750.5E-C	737	85		7736502290	6.095,—	SW02
	SM1000.5E-C	946			7736502298	8.015,—	SW02

Unverbindliche Preisempfehlung. Nicht für den Endverbraucher bestimmt, lediglich Berechnungsgrundlage. Ohne die gesetzliche Mehrwertsteuer.



Ausstattungsmerkmale
- Warmwasserspeicher mit 2 Glattrohr-Wärmetauschern
- Korrosionsschutz-System durch bewährte Buderus-Thermoglasur DUOCLEAN plus und eingebaute Magnesium-Anode (ab SM500 isoliert eingebaut)
- Großdimensionierte Inspektionsöffnung zur einfachen und leichten Reinigung und Wartung.
- SM310 E, SM400 E, SM500.5 E, SM750.5 E und SM1000.5 E mit Muffe zum Einbau eines Elektro-Heizeinsatzes
- Einbau E-Heizeinsatz auch in Handlochdeckel möglich (Zubehör)
- Speicher mit blauer, weißer oder silberner Stahlblech-Verkleidung bzw. Folienmantel/ PS-Mantel

Hochwirksamer Korrosions- und Wärmeschutz
- Korrosionsschutz nach DIN 4753-3 durch Buderus-Thermoglasur DUOCLEAN plus und Magnesium-Anode
- Wärmeschutz SM300, SM400
  - 50 mm PU/EPS-Hartschaum mit Stahlblech-Verkleidung, SM400 ES-B mit PS-Mantel
- Wärmeschutz SM310.5
  - 85mm PU/EPS-Hartschaum mit Stahlblechverkleidung
- Wärmeschutz SM500.5
  - 60 mm PU-Hartschaum mit Folienmantel auf 5 mm Weichschaumunterlage (Klasse C)
  - 60 mm PU-Hartschaum und abnehmbaren 40 mm Vlies mit PS-Mantel (Klasse B) (PU-Hartschaum nicht abnehmbar)
- Wärmeschutz SM750.5 und SM1000.5
  - 70 mm PU-Hartschaum mit Folienmantel auf 5 mm Weichschaumunterlage (Klasse C) (Hartschaumsegmente abnehmbar - Montage vor der Rohrinstallation erforderlich)
  - 105 mm PU-Hartschaum mit PS-Mantel (Klasse B) (Hartschaumsegmente abnehmbar - Montage nach der Rohrinstallation möglich)

Einfache Wartung und Montage
- Große, leicht zu öffnende Prüföffnung vorne (SM290, SM300) bzw. Prüföffnung oben und Prüföffnung vorne (SM500-SM1000)

Lieferweise
- Warmwasserspeicher mit Foliensack auf Palette
- Polyesterfaservlies extra (500 l)

Warmwasserspeicher	Höhe (mm)	Durchmesser (mm)	Gewicht (kg)
SM300.5 S-C	1495	670	120
SM300/5W	1495	670	120
SM300/5	1495	670	118
85 (PU-EPS Hartschaum)	1835	670	129
SM310.5 EW-B	1835	670	129
SM400.5 ES-C	1835	670	135
SM400.5 ES-B	1835	670	135
SM500.5 ES-B	1870	850	197
SM500.5EW-C	1870	780	201
SM500.5E-C	1870	780	192
SM750.5 ES-B	1920	1030	283
SM750.5EW-C	1920	960	265
SM750.5E-C	1920	960	265
SM1000.5 ES-B	1920	1140	336
SM1000.5EW-C	1920	1070	314
SM1000.5E-C	1920	1070	314

Zubehör

	Bezeichnung	Beschreibung	Artikelnummer	€	RG
	Thermostatischer Warmwassermischer	■ Zum Schutz vor Verbrühungen an den Zapfstellen ■ Einstellbereich 30–70 °C ■ R 3/4	7735600273	143,—	SK09
	VTR322 Zirkulations-Set	■ G3/4", PN10	7738317802	siehe Shop	560
	Thermostatische Warmwasser-Mischgruppe	■ Kompakte Baugruppe mit thermostatischem Warmwassermischer und Zirkulanspumpe ■ Einstellbereich 35–65 °C	63041999	880,—	SK09
	Thermometer	■ Temperaturanzeige 30 - 80 °C ■ Mit Gehäuse und Analogthermometer ■ Viertelkreiskapillarrohrfühler, Länge 3 m	5236210	74,—	
	Anode Set Correx MP2.3-900 TA200 Muffe	■ Für Speicher bis 400 l monovalent/300 l bivalent u. Hochleistung (SU300-400, SM300/SM(S)310, SH180-300, SH290) ■ Steckerpotenziostat zum Anschluss an 230 V Schukosteckdose ■ Fremdstromanode (ca. 200mm lang) zur isolierten Lochmontage mit M8-Gewindestift und Verschraubung (1", 1 1/4" und 1 1/2") ■ Inklusive Verbindungskabel (Länge 2 m)	7735502784	494,—	
	Anode Set Correx MP2.3-919 TA400 Muffe	■ Für Speicher ab 400 l monovalent / 300 l bivalent u. Hochleistung (SM(S)400, SH370-700, SMH) ■ Steckerpotenziostat zum Anschluss an 230 V Schukosteckdose ■ Fremdstromanode (ca. 400 mm lang) zur isolierten Lochmontage mit M8-Gewindestift und Verschraubung (1", 1 1/4" und 1 1/2") ■ Inklusive Verbindungskabel (Länge 3,5 m)	7735502785	689,—	SW09
	Fremdstromanode Correx UP Nr 10-19H/3	■ Für Speicher ab 400 l monovalent/ab 300 l bivalent u. Hochleistung (SU / SM / SF ≥ 500 l) ■ Steckerpotenziostat zum Anschluss an 230 V Schukosteckdose ■ Fremdstromanode (ca. 400 mm lang) zur isolierten Lochmontage mit M8-Gewindestift ■ Inklusive Verbindungskabel (Länge 3,5 m)	3868354	545,—	
	Anoden-Prüfgerät " CorroScout 600“	■ Kontrollgerät für den kathodischen Korrosionsschutz emaillierter Warmwasserspeicher mit isoliert eingebauter Anode ■ Inklusive Batterie	81065150	siehe Shop	428
	Kreuzstück	■ Zum Befüllen und Entleeren des Solarkreislaufes und der Möglichkeit der Fühlermontage im solaren Rücklauf (zur Ertragsoptimierung) ■ Zum Anschluss an Warmwasserspeicher Logalux SM ■ Inklusive FE-Hahn	83006380	119,—	
	Fußschrauben	■ Alternativ zu werksseitige Fußschrauben ■ Für Speicher SU160-400, SM300-400, SMS, SF300-400, LT, L, S120, P120-300, ES, ESU, ESM, ESMS ■ Zur Höhenregulierung ■ Mit Kunststoffplatte	5236440	23,—	SW09
	Thermometer	■ Für Speicher (L / LT) ≤ 300 l ■ Für Speicher ab 500 l zusätzliche Thermometerhalterung notwendig ■ Einbaubar in die Vorderwand oder der Thermometerhalterung ■ Temperaturanzeige 30-80 °C ■ Mit Viertelkreiskapilarrohrfühler, Länge 3 m	5236200	33,—	

Unverbindliche Preisempfehlung. Nicht für den Endverbraucher bestimmt, lediglich Berechnungsgrundlage. Ohne die gesetzliche Mehrwertsteuer.

	Bezeichnung	Beschreibung	Artikelnummer	€	RG
	Digitales Thermometer (DTA)	■ Für Speicher (L / LT) ≤ 300 l ■ Für Speicher ab 500 l zusätzliche Thermometerhalterung notwendig ■ Einbaubar in die Vorderwand oder der Thermometerhalterung ■ Fühler-Kabellänge 3m und Batterie	7747201004	80,—	
	Thermometerhalterung für ein Thermometer	■ Halterung für ein Thermometer 5236200 bzw. 7747201004 ■ Für Speicher ab 500 l	8735100556	121,—	SW09
	Thermometerhalterung für drei Thermometer	■ Halterung für bis zu drei Thermometer 5236200 bzw. 7747201004 ■ Für Speicher ab 500 l	8735100555	121,—	
	Höhenverstellbare Füße	■ Zum Ausgleich von Bodenunebenheiten ■ 3 Stk. im Lieferumfang ■ Für Speicher Logalux P, PR, PNR, PRZ, PNRZ, PW, (SU.5/SF.5/SM.5) ≥ 500 l	8718590658	23,—	
	Ergänzungs-Set	■ Zur Verlängerung der Heizkessel-Speicher-Verbindungsleitungen für Logalux SU ■ Zum Anschluss an die obere Heizschlange des Logalux SM/SMS Speicher links ■ 2 x Metallwellschlauch mit Wärmedämmung und flachdichtendem Anschluss	63019531	82,—	OK09
	Elektro-Heizeinsatz [1]	■ Gewinde R 1 1/2" ■ Komplett mit Regelung und LED-Betriebsanzeige 2 kW (Wechselstrom 230 V, Einbaulänge 320 mm), unbeheizte Länge 130 mm	7735502657	605,—	SW09
		3 kW (Drehstrom 400 V, Einbaulänge 330 mm), unbeheizte Länge 130 mm	7735502658	628,—	
		4,5 kW (Drehstrom 400 V, Einbaulänge 360 mm), unbeheizte Länge 130 mm	7735502659	681,—	
		6 kW (Drehstrom 400 V, Einbaulänge 450 mm), unbeheizte Länge 130 mm	7735502660	717,—	
		9 kW (Drehstrom 400 V, Einbaulänge 500 mm), unbeheizte Länge 80 mm	7735502661	761,—	
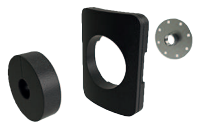	Handlochdeckel mit Muffe 1 1/2"	■ Für Elektro-Heizeinsatz notwendig ■ Muffe Rp 1 1/2" mit Wärmeschutz und Haube ■ Für SU/SF300-400, SM300, SM(S)310-400, SH180/300 ■ Inkl. Dichtung	8718542449	319,—	
		■ Für Elektro-Heizeinsatz notwendig ■ Muffe Rp 1 1/2" mit Wärmeschutz und Haube ■ Für SU/SF/SM500.5-1000.5 ■ Inkl. Dichtung	8732902340	282,—	
	Abdeckrosetten-Set für E-Heizeinsatz	■ Abdeckrosetten für E-Heizeinsatz zum Aufkleben ■ Für Speicher ab 500 l	7735501421	31,—	
	Speicherfühler-Set Ø 6 mm	■ Fühler Ø 6 mm (NTC10K, Kabellänge 3 m) ■ Zwei 1/4-Kreis-Blindsegmente und Spannblech für Speicher mit Tauchhülsen (19,5 mm Innendurchmesser entsprechend 3/4") ■ Anschlussstecker enthalten im Regelsystem	7735502288	86,—	RE09
	ASU - Speicheranschluss-Set	■ Zwei 1/4-Kreis-Blindsegmente und Spannblech ■ Für Speicher mit Tauchhülsen (19,5 mm Innendurchmesser entsprechend 3/4")	5991382	28,—	

[1] Bitte beachten Sie Kapitel 8 ▶ Allgemeine Hinweise zu Speichern

Siehe weiteres Zubehör am Ende des Kapitels ▶ Allgemeines Zubehör für Warmwasserspeicher und Frischwasserstationen

Unverbindliche Preisempfehlung. Nicht für den Endverbraucher bestimmt, lediglich Berechnungsgrundlage. Ohne die gesetzliche Mehrwertsteuer.

Abmessungen und Technische Daten

Logalux SM300/310/400

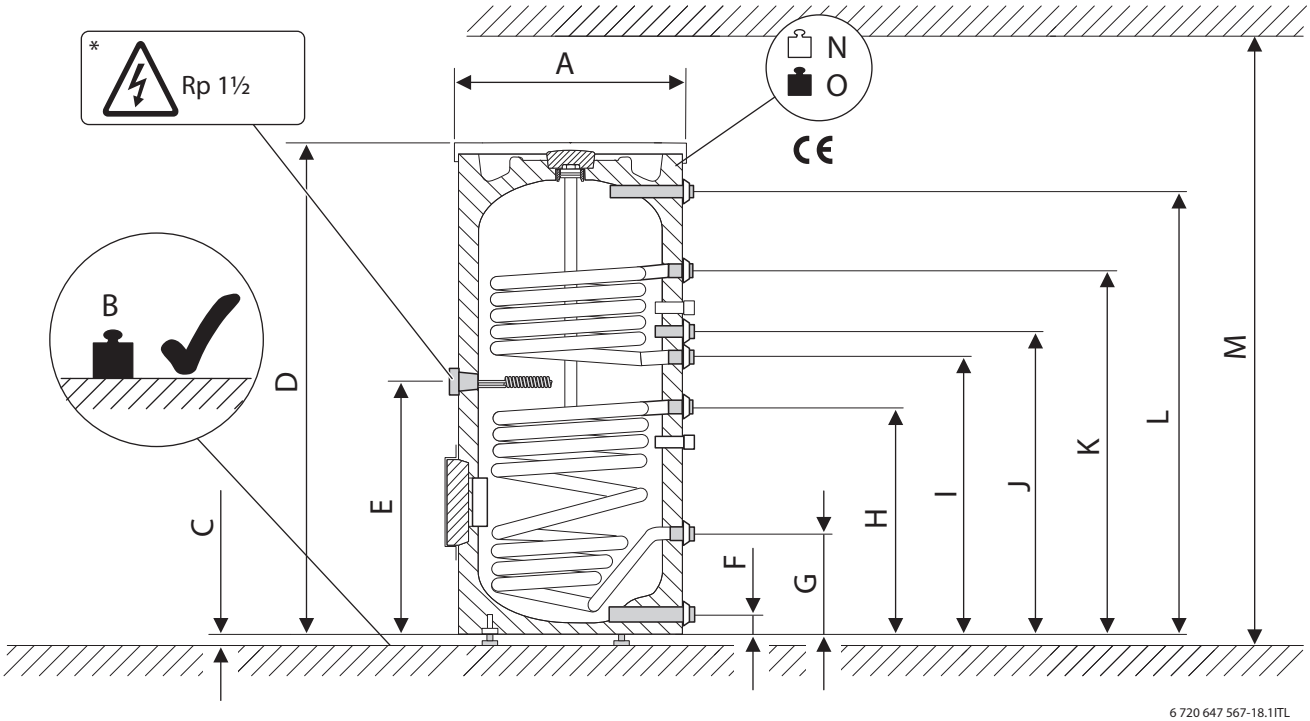

			SM300	SM310	SM400.5 ES-C	SM400.5 E S-B
Durchmesser	A	mm	670	670	670	670
Gesamtgewicht einschließlich Füllung	B	kg	420	416	515	502
Höhe Aufstellfüße	C	mm	10-20	10-20	10-20	13
Höhe	D	mm	1495	1835	1835	1835
Höhe Muffe (Rp 1 ½") zum Einbau einer E-Heizung	E	mm	–	968	968	968
Höhe Kaltwassereintritt	F	mm	81	81	81	81
Höhe Solarrücklauf	G	mm	318	318	318	318
Höhe Solarvorlauf	H	mm	722	793	898	898
Höhe Speicherrücklauf	I	mm	813	1033	1033	1033
Höhe Zirkulationsanschluss	J	mm	903	1143	1143	1143
Höhe Speichervorlauf	K	mm	1118	1383	1383	1383
Höhe Warmwasseraustritt	L	mm	1355	1696	1696	1696
Höhe Aufstellraum	M	mm	1745	2100	2085	2085
Nettogewicht	N	kg	120	129	135	135
Bruttogewicht	O	kg	420	416	515	502
Maximale Einbaulänge E-Heizeinsatz Muffe/Handloch		mm	-/480	530/420	600/480	600/480
Kippmaß		mm	1655	1953	1953	1953
Anschluss Speicherrücklauf/Speichervorlauf		DN	R1	R1	R1	R1
Anschluss Kaltwassereintritt/Warmwasseraustritt		DN	R1	R1	R1	R1
Anschluss Zirkulationsanschluss		DN	R3/4	R3/4	R3/4	R3/4
Anschluss Solarrücklauf/Solarvorlauf		DN	R1	R1	R1	R1

		SM300/5W	SM300/5	SM300.5 S-C	SM310.5 E W-B	SM310.5 ES-B	SM400.5 ES-C	SM400.5 ES-B
Wärmeschutz	mm	50	50	50	85	85	50	50
Speicherinhalt gesamt	l	290	290	290	287	287	367	367
Bereitschaftsteil (ohne Solar-Unterstützung)	l	125	125	125	119	119	155	155
Speichervolumen (solar)	l	165	165	165	168	168	212	212
Wärmetauscherfläche	m^2	0,9	0,9	0,9	0,85	0,85	1	1
Wärmetauschervolumen	l	6,1	6,1	6,1	5,7	5,7	6,9	6,9
Wärmetauscherfläche (solar)	m^2	1,3	1,3	1,3	1,26	1,26	1,8	1,8
Wärmetauschervolumen (solar)	l	8,7	8,7	8,7	8	8	12	12
Bereitschaftsverlust [1)]	kWh/d	1,9	1,9	1,9	1,6	1,6	2,4	1,8
Leistungskennzahl bei maximaler Heizleistung	N_L							
Warmwasser-Dauerleistung (80/45/10°C)	kW	28,5	28,5	28,5	25,8	25,8	36	36
Warmwasser-Dauerleistung (80/45/10°C)	l/h	700	700	693	634	634	663	663
Maximale Durchflussmenge (oberer Wärmetauscher)	m^3/h	2,6	2,6	2,6	2,6	2,6	3,5	3,5
Druckverlust (oberer Wärmetauscher)	mbar	100	100	100	70	70	132	132
Maximaler Betriebsdruck Heizwasser	bar	16	16	16	16	16	16	16
Maximaler Betriebsdruck Warmwasser	bar	10	10	10	10	10	10	10
Maximale Betriebstemperatur Heizwasser	°C	160	160	160	160	160	160	160
Maximale Betriebstemperatur Warmwasser	°C	95	95	95	95	95	95	95
EU-Richtlinie für Energieeffizienz								
Energieeffizienzklasse		C	C	C	B	B	C	B
Energieeffizienzklassen-Spektrum		A+ -> F	A+ -> F	A+ -> F	A+ -> F	A+ -> F	A+ -> F	A+ -> F
Warmhalteverlust	W	80,0	80,0	80,0	67,3	67,3	100,0	73,8
Speichervolumen	l	283,0	283,0	283,0	287,0	287,0	362,0	362,0

[1)] Messwert bei 45 K Temperaturdifferenz (gesamter Speicher aufgeheizt) nach EN 12897

Logalux SM500/750/1000

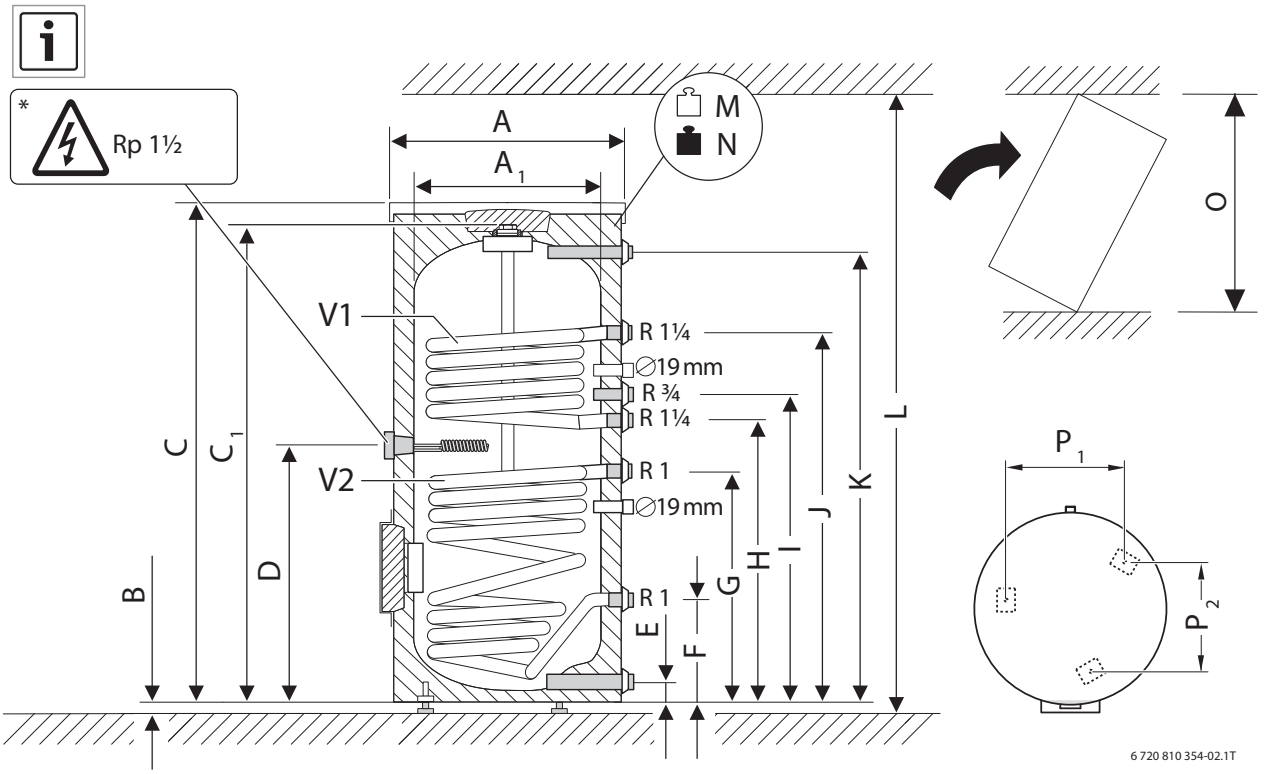

			SM500.5 E-C	SM500.5 ES-B	SM750.5 E-C	SM750.5 ES-B	SM1000.5 E-C	SM1000.5 ES-B
Durchmesser mit Wärmedämmung	A	mm	780	850	960	1030	1070	1140
Durchmesser ohne Wärmedämmung	A1	mm	650	650	790	790	900	900
Durchmesser Einbringung		mm	770	770	800	800	910	910
Höhe Aufstellfüße	B	mm	12	12	12	12	12	12
Höhe mit Wärmedämmumg	C	mm	1870	1870	1920	1920	1920	1920
Höhe ohne Wärmedämmumg	C1	mm	–	–	1820	1820	1820	1820
Muffe (Rp 1 ½) zur Montage eines Elektro-Heizeinsatzes	D	mm	780	780	880	880	849	849
Kaltwassereintritt	E	mm	131	131	144	144	152	155
Anschluss Kaltwassereintritt		R	1 ¼	1 ¼	1 ½	1 ½	1 ½	1 ½
Solarrücklauf	F	mm	292	292	314	314	330	333
Solarvorlauf	G	mm	731	731	754	754	858	858
Speicherrücklauf	H	mm	928	928	1004	1004	1037	1040
Zirkulationsanschluss	I	mm	1028	1028	1114	1114	1147	1150
Speichervorlauf	J	mm	1238	1238	1312	754	1345	861
Warmwasseraustritt	K	mm	1731	1731	1698	1697	1665	1668
Anschluss Warmwasseraustritt		R	1 ¼	1 ¼	1 ¼	1 ¼	1 ½	1 ½
Höhe Aufstellraum	L	mm	2350	2350	2580	2580	2720	2720
Nettogewicht	M	kg	192	197	265	274	314	324
Bruttogewicht	N	kg	692	697	1002	1011	1269	1279
Maximale Einbaulänge E-Heizeinsatz Muffe/Handloch		mm	680/480	680/480	820/480	820/480	930/560	930/560
Kippmaß	O	mm	1941	1941	1851	1920	1883	1920
	P1	mm	450	450	545	545	619	619
	P2	mm	520	520	629	629	715	715
Wärmetauschervolumen	V1	l	8,8	8,8	11,4	11,4	11,4	11,4
Wärmetauscherfläche		m^2	1,1	1,1	1,5	1,5	1,5	1,5
Wärmetauschervolumen (solar)	V2	l	10,9	10,9	14	14	16,8	16,8
Wärmetauscherfläche (solar)		m^2	1,6	1,6	2,1	2,1	2,5	2,5

		SM500.5 ES-B	SM500 E(W)-C	SM750.5 ES-B	SM750.5 E (W)-C	SM1000.5 ES-B	SM1000.5 E (W)-C
Wärmeschutz	mm	100	65	105	85	105	85
Speicherinhalt gesamt	l	499	499	737	737	946	946
Bereitschaftsteil (ohne Solar-Unterstützung)	l	180	180	260	260	367	367
Speichervolumen (solar)	l	168	165	477	477	588	588
Bereitschaftsverlust [1]	kWh/d		2,6	2,1	2,8	2,5	3,4
Leistungskennzahl bei maximaler Heizleistung	N_L	4,7					
Warmwasser-Dauerleistung (80/45/10°C)	kW	38,3	38,3	54,4	54,5	48,4	48,4
Warmwasser-Dauerleistung (80/45/10°C)	l/h	941	941	1336	1135	1189	1189
Maximale Durchflussmenge (oberer Wärmetauscher)	m^3/h	3,4	3,4	3,6	3,6	3,6	3,6
Druckverlust (oberer Wärmetauscher)	mbar	90	90	90	90	90	90
Maximaler Betriebsdruck Heizwasser	bar	10	10	10	10	10	10
Maximaler Betriebsdruck Warmwasser	bar	10	10	10	10	10	10
Maximale Betriebstemperatur Heizwasser	°C	160	160	160	160	160	160
Maximale Betriebstemperatur Warmwasser	°C	95	95	95	95	95	95
EU-Richtlinie für Energieeffizienz							
Energieeffizienzklasse			C	B	C	B	C
Energieeffizienzklassen-Spektrum		A+ -> F	A+ -> F	A+ -> F	A+ -> F	A+ -> F	A+ -> F
Warmhalteverlust	W		110,0	88,8	117,0	102,8	141,0
Speichervolumen	l	500,0	493,0	729,0	729,0	946,0	946,0

[1] Messwert bei 45 K Temperaturdifferenz (gesamter Speicher aufgeheizt) nach EN 12897

Logalux ESMS - Bivalenter Edelstahl-Warmwasserspeicher mit integrierter Solar-Komplettstation

	Bezeichnung	Speicherinhalt (l)	Artikelnummer	€	RG
	ESMS300 ES-B SM100	300	7739610698	6.580,—	SW06

Produktvorteile
- 10 Jahre Garantie
- Ca. 40 % Gewichtseinsparung durch die extreme Druckbeständigkeit des hochwertigen und sehr korrosionsbeständigen DURA plus Edelstahls
- Systemkompatibel dank abgestimmter Optik und Zubehöre
- Perfekt für niedrige Wasserhärtegrade
- Bekannte und wartungsarme Handhabung
- Anspruchsvolles Design

Ausstattungsmerkmale
- Edelstahl-Warmwasserspeicher mit 2 Glattrohr-Wärmetauschern
- Hochfester und sehr korrosionsbeständiger DURA plus Edelstahl
- Geringes Speichergewicht
- Solarstation zur einfachen Montage
- Speicher mit silbener Stahlblech-Verkleidung
- Muffe zum Einbau eines Elektro-Heizeinsatzes
- Einbau Elektro-Heizeinsatz auch in Handlochdeckel möglich (Zubehör)

Hochwirksamer Wärmeschutz
- Wärmeschutz aus 85 mm PU/EPS-Hartschaum

Einfache Wartung und Montage
- Höhenverstellbare Füße
- Klemmringverschraubungen solarseitig
- Großdimensionierte Inspektionsöffnung zur einfachen und leichten Reinigung und Wartung

Lieferweise
- Warmwasserspeicher mit Foliensack auf Palette
- Solarstation im Karton

Leistung/Beheizungsarten, Aufbau, Regelung und Planung
- Siehe Allgemeine Hinweise zu Speichern im Kapitel 8

Warmwasserspeicher	Höhe (mm)	Breite (mm)	Durchmesser (mm)	Gewicht (kg)
ESMS300 ES-B SM100	1858	900	670	107

Unverbindliche Preisempfehlung. Nicht für den Endverbraucher bestimmt, lediglich Berechnungsgrundlage. Ohne die gesetzliche Mehrwertsteuer.

Zubehör

	Bezeichnung	Beschreibung	Artikelnummer	€	RG
	VTR322 Zirkulations-Set	■ G3/4", PN10	7738317802	siehe Shop	560
	AAS/Solar Anschlussleitung	■ Zum Anschluss eines Ausdehnungsgefäßes Logafix 18 bis 50 Liter ■ Inklusive Wandhalter für AG 18 bis 25 Liter ■ Bestehend aus Edelstahl-Wellschlauch DN 20, Absperrautomat 3/4“ ■ 1000 mm lang	7736501353	103,—	
	Thermostatischer Warmwassermischer	■ Zum Schutz vor Verbrühungen an den Zapfstellen ■ Einstellbereich 30–70 °C ■ R 3/4	7735600273	143,—	SK09
	Thermostatische Warmwasser-Mischgruppe	■ Kompakte Baugruppe mit thermostatischem Warmwassermischer und Zirkulanspumpe ■ Einstellbereich 35–65 °C	63041999	880,—	
	Fußschrauben	■ Alternativ zu werksseitige Fußschrauben ■ Für Speicher SU160-400, SM300-400, SMS, SF300-400, LT, L, S120, P120-300, ES, ESU, ESM, ESMS ■ Zur Höhenregulierung ■ Mit Kunststoffplatte	5236440	23,—	
	Elektro-Heizeinsatz [1]	■ Gewinde R 1 1/2" ■ Komplett mit Regelung und LED-Betriebsanzeige 2 kW (Wechselstrom 230 V, Einbaulänge 320 mm), unbeheizte Länge 130 mm	7735502657	605,—	SW09
		3 kW (Drehstrom 400 V, Einbaulänge 330 mm), unbeheizte Länge 130 mm	7735502658	628,—	
		4,5 kW (Drehstrom 400 V, Einbaulänge 360 mm), unbeheizte Länge 130 mm	7735502659	681,—	
		6 kW (Drehstrom 400 V, Einbaulänge 450 mm), unbeheizte Länge 130 mm	7735502660	717,—	
		9 kW (Drehstrom 400 V, Einbaulänge 500 mm), unbeheizte Länge 80 mm	7735502661	761,—	
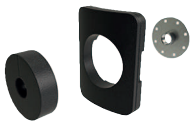	Handlochdeckel	■ Für Elektro-Heizeinsatz notwendig ■ Muffe Rp 1 1/2" mit Wärmeschutz und Haube ■ Für ESU/ESM(S) ■ Inkl. Dichtung	7735501428	429,—	SW06
	Speicherfühler-Set Ø 6 mm	■ Fühler Ø 6 mm (NTC10K, Kabellänge 3 m) ■ Zwei 1/4-Kreis-Blindsegmente und Spannblech für Speicher mit Tauchhülsen (19,5 mm Innendurchmesser entsprechend 3/4") ■ Anschlussstecker enthalten im Regelsystem	7735502288	86,—	
	ASU - Speicheranschluss-Set	■ Zwei 1/4-Kreis-Blindsegmente und Spannblech ■ Für Speicher mit Tauchhülsen (19,5 mm Innendurchmesser entsprechend 3/4")	5991382	28,—	RE09

[1] Bitte beachten Sie Kapitel 8 ▶ Allgemeine Hinweise zu Speichern

Siehe weiteres Zubehör am Ende des Kapitels ▶ Allgemeines Zubehör für Warmwasserspeicher und Frischwasserstationen

Unverbindliche Preisempfehlung. Nicht für den Endverbraucher bestimmt, lediglich Berechnungsgrundlage. Ohne die gesetzliche Mehrwertsteuer.

Logalux ESMS
Bivalent stehend

Abmessungen und Technische Daten

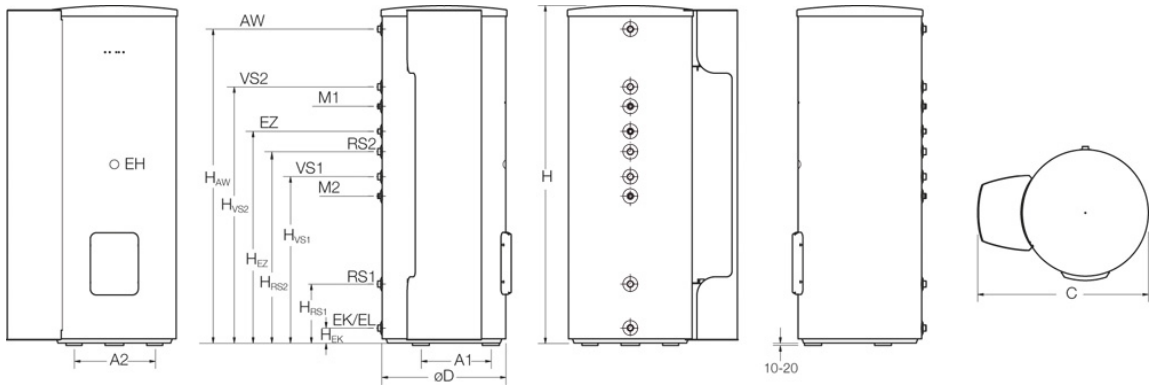

VS1 = Vorlauf Solar R 1
VS2 = Vorlauf Heizung R 1
RS1 = Rücklauf Solar R 1
RS2 = Rücklauf Heizung R 1
EH = Muffe Elektroheizeinsatz

AW = Austritt Warmwasser R 1
EZ = Zirkulation R3/4
EK/EL = Kaltwasser/Entleerung R1
M1, M2 = Tauchhülse Ø Innen 19,5 mm

	ESM300 ES-B
Gesamtinhalt (l)	298,6
Bereitschaftsteil V_{aux} (l)	143
Solarteil V_{Sol} (l)	155,6
Durchmesser Ø D_1 (mm)	670
Breite mit Solar-Komplettstation C (mm)	900
Höhe H [1] (mm)	1858
Kippmaß (mm)	1975
Vorlauf Speicher H_{VS2} (mm)	710
Rücklauf Speicher H_{RS2} (mm)	1027
Vorlauf Solar H_{VS1} (mm)	723
Rücklauf Solar H_{RS1} (mm)	267
Eintritt Kaltwasser H_{EK} (mm)	83
Eintritt Zirkulation H_{EZ} (mm)	1099
Austritt Warmwasser H_{AB} (mm)	1563
Maximale Einbaulänge E-Heizeinsatz Muffe/Handloch (mm)	500/400
Fläche Wärmetauscher Unten (m^2)	0,75
Fläche Wärmetauscher Oben (m^2)	0,57
Heizwasserinhalt Unten (l)	4,1
Heizwasserinhalt Oben (l)	3,1
Bereitschaftswärme-Aufwand [2] (kWh/24h)	
Leistungskennzahl (WT oben) N_L [3]	2
Dauerleistung (WT oben) (kW) [4]	27,4
Dauerleistung (WT oben) (l/h) [4]	673
Heizwasserbedarf (Wärmetauscher oben) (m^3/h)	
Druckverlust (Wärmetauscher oben) (mbar)	157
Gewicht netto [5] (kg)	107
Maximaler Betriebsdruck (bar)	16 Heizwasser / 10 Warmwasser
Maximale Betriebstemperatur (°C)	160 Heizwasser / 95 Warmwasser
Abstand Füße A1 (mm)	290
Abstand Füße A2 (mm)	335
EU-Richtlinie für Energieeffizienz	
Energieeffizienzklasse	
Energieeffizienzklassen-Spektrum	A+ -> F

	ESM300 ES-B
Warmhalteverlust (W)	57,9
Speichervolumen (l)	298,6

[1] Zuzüglich 10 - 20 mm für die Aufstellfüße
[2] Messwert bei 45 K Temperaturdifferenz nach EN 12897
[3] Nach DIN 4708 bei Erwärmung auf t_{sp} = 60 °C und t_v = 80 °C
[4] Bei t_v = 80 °C, 10/45 °C
[5] Gewicht mit Verpackung etwa 5 % höher

Logalux SMS - Bivalenter Warmwasserspeicher mit integrierter Solar-Komplettstation

	Bezeichnung	Speicherinhalt (l)	Artikelnummer	€	RG
	SMS310.5 ES-B SM100	287	7735502302	4.780,—	SW01
	SMS400.5 ES-B SM100	367	7735502301	5.340,—	
	SMS400.5 ES-C SM100	371	7739610697	5.065,—	
	SMS310.5 EW-B SM100	287	7735502300	4.780,—	

Ausstattungsmerkmale
- Warmwasserspeicher mit 2 Glattrohr-Wärmetauschern
- Speicher mit blauer, weißer und silberner Stahlblech-Verkleidung. SMS400.5 ES-B mit silbernen PS-Mantel
- Solarstation zur einfachen Montage.
- Muffe zum Einbau eines Elektro-Heizeinsatzes
- Einbau E-Heizeinsatz auch in Handlochdeckel möglich (Zubehör)

Hochwirksamer Korrosions- und Wärmeschutz
- Korrosionsschutz nach DIN4753-3 durch Buderus-Thermoglasur DUOCLEAN plus und Magnesium-Anode
- Wärmeschutz SM310.5
  - 85mm PU/EPS-Hartschaum
- Wärmeschutz SMS400.5 50 mm PU/EPS-Hartschaum

Einfache Wartung und Montage
- Höhenverstellbare Füße
- Klemmringverschraubungen solarseitig

Lieferweise
- Warmwasserspeicher mit Foliensack auf Palette
- Solarstation im Karton

Leistung/Beheizungsarten, Aufbau, Regelung und Planung
- Siehe Allgemeine Hinweise zu Speichern im Kapitel 8

Warmwasserspeicher	Höhe (mm)	Breite (mm)	Durchmesser (mm)	Gewicht (kg)
SMS310.5 ES-B SM100	1835	900	670	151
SMS310.5 EW-B SM100	1835	900	670	151
SMS400.5 ES-B SM100	1835	900	670	170
SMS400.5 ES-C SM100	1835	900	670	170

Unverbindliche Preisempfehlung. Nicht für den Endverbraucher bestimmt, lediglich Berechnungsgrundlage. Ohne die gesetzliche Mehrwertsteuer.

Zubehör

	Bezeichnung	Beschreibung	Artikelnummer	€	RG
	AAS/Solar Anschlussleitung	■ Zum Anschluss eines Ausdehnungsgefäßes Logafix 18 bis 50 Liter ■ Inklusive Wandhalter für AG 18 bis 25 Liter ■ Bestehend aus Edelstahl-Wellschlauch DN 20, Absperrautomat 3/4“ ■ 1000 mm lang	7736501353	103,—	SK09
	Thermostatischer Warmwassermischer	■ Zum Schutz vor Verbrühungen an den Zapfstellen ■ Einstellbereich 30–70 °C ■ R 3/4	7735600273	143,—	
	VTR322 Zirkulations-Set	■ G3/4", PN10	7738317802	siehe Shop	560
	Thermostatische Warmwasser-Mischgruppe	■ Kompakte Baugruppe mit thermostatischem Warmwassermischer und Zirkulanspumpe ■ Einstellbereich 35–65 °C	63041999	880,—	SK09
	Anode Set Correx MP2.3-900 TA200 Muffe	■ Für Speicher bis 400 l monovalent/300 l bivalent u. Hochleistung (SU300-400, SM300/SM(S)310, SH180-300, SH290) ■ Steckerpotenziostat zum Anschluss an 230 V Schukosteckdose ■ Fremdstromanode (ca. 200mm lang) zur isolierten Lochmontage mit M8-Gewindestift und Verschraubung (1", 1 1/4" und 1 1/2") ■ Inklusive Verbindungskabel (Länge 2 m)	7735502784	494,—	
	Anode Set Correx MP2.3-919 TA400 Muffe	■ Für Speicher ab 400 l monovalent / 300 l bivalent u. Hochleistung (SM(S)400, SH370-700, SMH) ■ Steckerpotenziostat zum Anschluss an 230 V Schukosteckdose ■ Fremdstromanode (ca. 400 mm lang) zur isolierten Lochmontage mit M8-Gewindestift und Verschraubung (1", 1 1/4" und 1 1/2") ■ Inklusive Verbindungskabel (Länge 3,5 m)	7735502785	689,—	SW09
	Fußschrauben	■ Alternativ zu werksseitige Fußschrauben ■ Für Speicher SU160-400, SM300-400, SMS, SF300-400, LT, L, S120, P120-300, ES, ESU, ESM, ESMS ■ Zur Höhenregulierung ■ Mit Kunststoffplatte	5236440	23,—	
	Ergänzungs-Set	■ Zur Verlängerung der Heizkessel-Speicher-Verbindungsleitungen für Logalux SU ■ Zum Anschluss an die obere Heizschlange des Logalux SM/SMS Speicher links ■ 2 x Metallwellschlauch mit Wärmedämmung und flachdichtendem Anschluss	63019531	82,—	OK09
	Elektro-Heizeinsatz [1)]	■ Gewinde R 1 1/2" ■ Komplett mit Regelung und LED-Betriebsanzeige 2 kW (Wechselstrom 230 V, Einbaulänge 320 mm), unbeheizte Länge 130 mm	7735502657	605,—	SW09
		3 kW (Drehstrom 400 V, Einbaulänge 330 mm), unbeheizte Länge 130 mm	7735502658	628,—	
		4,5 kW (Drehstrom 400 V, Einbaulänge 360 mm), unbeheizte Länge 130 mm	7735502659	681,—	
		6 kW (Drehstrom 400 V, Einbaulänge 450 mm), unbeheizte Länge 130 mm	7735502660	717,—	
		9 kW (Drehstrom 400 V, Einbaulänge 500 mm), unbeheizte Länge 80 mm	7735502661	761,—	
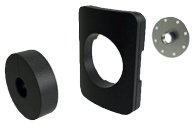	Handlochdeckel mit Muffe 1 1/2"	■ Für Elektro-Heizeinsatz notwendig ■ Muffe Rp 1 1/2" mit Wärmeschutz und Haube ■ Für SU/SF300-400, SM300, SM(S)310-400, SH180/300 ■ Inkl. Dichtung	8718542449	319,—	

Unverbindliche Preisempfehlung. Nicht für den Endverbraucher bestimmt, lediglich Berechnungsgrundlage. Ohne die gesetzliche Mehrwertsteuer.

	Bezeichnung	Beschreibung	Artikelnummer	€	RG
	Speicherfühler-Set Ø 6 mm	■ Fühler Ø 6 mm (NTC10K, Kabellänge 3 m) ■ Zwei 1/4-Kreis-Blindsegmente und Spannblech für Speicher mit Tauchhülsen (19,5 mm Innendurchmesser entsprechend 3/4") ■ Anschlussstecker enthalten im Regelsystem	7735502288	86,—	RE09
	ASU - Speicheranschluss-Set	■ Zwei 1/4-Kreis-Blindsegmente und Spannblech ■ Für Speicher mit Tauchhülsen (19,5 mm Innendurchmesser entsprechend 3/4")	5991382	28,—	

[1] Bitte beachten Sie Kapitel 8 ▶ Allgemeine Hinweise zu Speichern

Siehe weiteres Zubehör am Ende des Kapitels ▶ Allgemeines Zubehör für Warmwasserspeicher und Frischwasserstationen

Unverbindliche Preisempfehlung. Nicht für den Endverbraucher bestimmt, lediglich Berechnungsgrundlage. Ohne die gesetzliche Mehrwertsteuer.

Abmessungen und Technische Daten

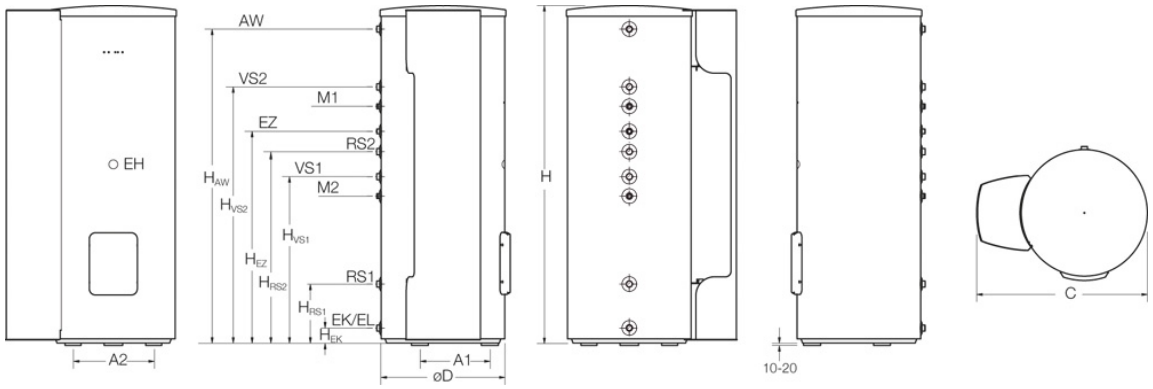

VS1 = Vorlauf Solar R 1
VS2 = Vorlauf Heizung R 1
RS1 = Rücklauf Solar R 1
RS2 = Rücklauf Heizung R 1
EH = Muffe Elektroheizeinsatz

AW = Austritt Warmwasser R 1
EZ = Zirkulation R3/4
EK/EL = Kaltwasser/Entleerung R1
M1, M2 = Tauchhülse Ø Innen 19,5 mm

	SMS310.5 E SM100	SMS400.5 ES-B SM100	SMS400.5 ES-C SM100
Gesamtinhalt (l)	287	367/371	
Bereitschaftsteil V_{aux} (l)	119	155	
Solarteil V_{Sol} (l)	168	212/216	
Durchmesser Ø D (mm)	670	670	
Breite mit Solar-Komplettstattion C (mm)	900	900	
Höhe H (mm) [1]	1835	1835	
Maximale Einbaulänge E-Heizeinsatz Muffe /Handloch (mm)	530/420	600/480	
Kippmaß (mm)	1945	1965	
Aufstellraum Höhe [2] (mm)	2000	2100	
Kaltwassereintritt/Entleerung $H_{EK/EL}$ (mm) [1]	80	80	
Rücklauf Speicher solarseitig H_{RS1} (mm) [1]	283	318	
Vorlauf Speicher solarseitig H_{VS1} (mm) [1]	790	898	
Rücklauf Speicher H_{RS2} (mm) [1]	1019	1033	
Vorlauf Speicher H_{VS2} (mm) [1]	1365	1383	
Zirkulationseintritt H_{EZ} (mm) [1]	1125	1143	
Warmwasseraustritt H_{AW} (mm) [1]	1695	1695	
Elektroheizeinsatz Ø EH	Rp 1 1/2	Rp 1 1/2	
Abstand Füße A1 (mm)	290	380	
Abstand Füße A2 (mm)	335	440	
Größe Wärmetauscher (oben)	0,9	1	
Größe Solarwärmetauscher (m^2)	1,3	1,8	
Inhalt Wärmetauscher (oben) (m^2)	5,7	7,0	
Inhalt Solar-Wärmetauscher (l)	8,8	12,1	
Bereitschaftswärme-Aufwand (kWh/24h) [3]	1,56	1,77/2,4	
Leistungskennzahl (WT oben) N_L [4]	1,6	2,8	
Dauerleistung (WT oben) (kW) [5]	25,8	27	
Dauerleistung (WT oben) (l/min) [5]	634	663	
Heizwasserbedarf (Wärmetauscher oben) (m^3/h)	2,6	3,5	
Druckverlust (Wärmetauscher oben) (mbar)	70	132	
Gewicht netto [6] (kg)	151	170	
Maximaler Betriebsdruck Solarkreis/Heizwasser/Warmwasser (bar)	6/16/10	6/16/10	
Maximale Betriebstemperatur Solarkreis/Heizwasser/Warmwasser (°C)	130/160/95	130/160/95	
EU-Richtlinie für Energieeffizienz			
Energieeffizienzklasse	B	B	C
Energieeffizienzklassen-Spektrum		A+ -> F	A+ -> F

	SMS310.5 E SM100	SMS400.5 ES-B SM100	SMS400.5 ES-C SM100
Warmhalteverlust (W)	66,1	73,8	100,0
Speichervolumen (l)	287,0	362,0	362,0

[1] Zuzüglich 10 - 20 mm für die Aufstellfüße
[2] Mindestraumhöhe für Austausch Magnesium Anoden
[3] Messwert bei 45 K Temperaturdifferenz (gesamter Speicher aufgeheizt) nach EN 12897
[4] Nach DIN 4708 bei Erwärmung auf t_{sp} = 60 °C und t_v = 80 °C
[5] Bei t_v = 80 °C, 10/45 °C
[6] Gewicht mit Verpackung etwa 5 % höher

Auswahlhilfe – Zubehör

Bezeichnung	Artikelnummer	SM310 SM400	SM300	SM500.5 E	SMS310 SMS400
Elektro-Heizeinsatz 2,0 kW	7735502657	❍	–	–	❍
Elektro-Heizeinsatz 3,0 kW	7735502658	❍	–	–	❍
Elektro-Heizeinsatz 4,5 kW	7735502659	❍	–	–	❍
Elektro-Heizeinsatz 6,0 kW	7735502660	❍	–	–	❍
Elektro-Heizeinsatz 9,0 kW	7735502661	–	–	❍	–
Thermostatischer Warmwassermischer	7735600273	❍	❍	❍	❍
Thermostatische Warmwassermischgruppe	63041999	❍	❍	❍	❍
CorroScout 600 - Anodenprüfgerät	81065150	–	–	❍	–
Thermometer	5236200	–	–	❍ [1)]	–
Digital-Thermometer DTA	7747201004	–	–	❍ [1)]	–
Fußschrauben schalldämpfend	5236440	❍	❍	–	❍
MKR 150SE - Speicher-Leckagewanne mit Siphon	7747201035	❍	❍	❍	❍
Wenn Kesselunterbau H = 300 mm	63019531	❍	❍	❍	❍

❍ optional

[1)] Thermometerhalterung zusätzlich notwendig

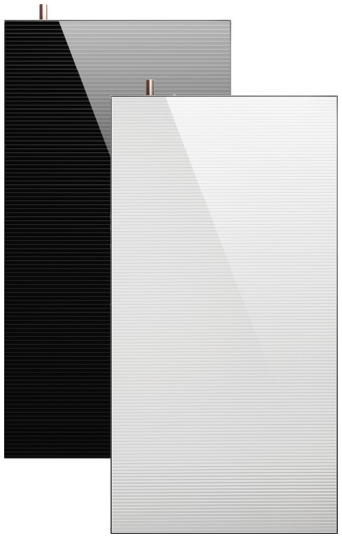

Logalux EWH



Logalux SH180/300 RS-B



Logalux SH290/370/400 RS-B



Logalux SH400/500/700 R S-C

Warmwasserspeicher monovalent stehend Hochleistung für Wärmepumpen

Logalux

EWH	■ Warmwasserspeicher, stehend ■ Edelstahl ■ Wärmetauscher mit großer Oberfläche ■ Top Design abgestimmt auf Wärmepumpen WLW176i, WLW186i, WSW186i.2 und WSW196i.2	 S. 5072		 S. 5074
SH180/300 RS-B	■ Warmwasserspeicher, stehend ■ Wärmetauscher mit großer Oberfläche ■ Für Wärmepumpe	 S. 5076	 S. 5077	 S. 5078
SH290/370/400 RS-B	■ Warmwasserspeicher, stehend ■ Doppelwendel-Wärmetauscher mit großer Oberfläche ■ für Wärmepumpe	 S. 5080		 S. 5083
SH400/500/700 R S-C	■ Warmwasserspeicher, stehend ■ Doppelwendel-Wärmetauscher mit großer Oberfläche ■ für Wärmepumpe WLW286	 S. 5085	 S. 5086	 S. 5087

Logalux EWH – Warmwasserspeicher für Wärmepumpen Logatherm

	Bezeichnung	Speichervolumen l	geeignet		Artikelnummer	€	
	EWH200.2 GS-C	183,0	■ alle WLW186i ■ alle WSW196i.2	C	7716842689	3.820,—	SW06
	EWH300.2 GS-C	291,0	■ alle WLW186i ■ alle WSW196i.2	C	7716842676	4.280,—	SW06
	EWH200.2 GW-C	183,0	■ alle WLW186i ■ alle WSW196i.2	C	7716842687	3.820,—	SW06
	EWH300.2 GW-C	291,0	■ alle WLW186i ■ alle WSW196i.2	C	7716842678	4.280,—	SW06
	EWH200.2-C	183,0	■ alle WLW176i ■ alle WSW186i.2	C	7716842694	3.175,—	SW06
	EWH300.2-C	291,0	■ alle WLW176i ■ alle WSW186i.2	C	7716842695	3.620,—	SW06

Produktbeschreibung
- ■ Warmwasserspeicher aus Edelstahl mit großem Wärmetauscher
- ■ EWH... GS-C und EWH... GW-C
  - Hochwertiges Design der Verkleidung mit Front im Titanium-Design (Glas)
  - In Form und Farbe auf die Wärmepumpe Logatherm WLW186i und WSW196i.2 abgestimmt
  - Platz sparende Aufstellung
- ■ EWH..-C
  - Weiße Stahlblech-Verkleidung
  - In Form und Farbe auf die Wärmepumpen Logatherm WLW176i und WSW186i.2 abgestimmt

Ausstattung
- ■ Wärmeschutz aus Polyurethan-Hartschaum

Produkttyp	Höhe mm	Breite mm	Tiefe mm	Gewicht kg
EWH200.2 GS-C	1180	600	610	82
EWH300.2 GS-C	1780	600	610	109
EWH200.2 GW-C	1180	600	610	82
EWH300.2 GW-C	1780	600	610	109
EWH200.2-C	1180	600	610	82
EWH300.2-C	1780	600	610	109

Unverbindliche Preisempfehlung. Nicht für den Endverbraucher bestimmt, lediglich Berechnungsgrundlage. Ohne die gesetzliche Mehrwertsteuer.

Zubehör

	Bezeichnung	Beschreibung	Artikelnummer	€	RG
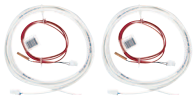	Speicherfühler-Set	■ 2x Fühler Ø 6 mm (NTC10K, Kabellänge 4 m) ■ Für Speicher Logalux EWH200.2/300.2 in Verbindung mit Wärmepumpe Logatherm WLW176i/186i AR und WSW186i.2/196i.2	7716842691	103,—	RE09

Siehe weiteres Zubehör am Ende des Kapitels ▶ Allgemeines Zubehör für Warmwasserspeicher und Frischwasserstationen

Unverbindliche Preisempfehlung. Nicht für den Endverbraucher bestimmt, lediglich Berechnungsgrundlage. Ohne die gesetzliche Mehrwertsteuer.

Abmessungen und Technische Daten

Logalux EWH200.2

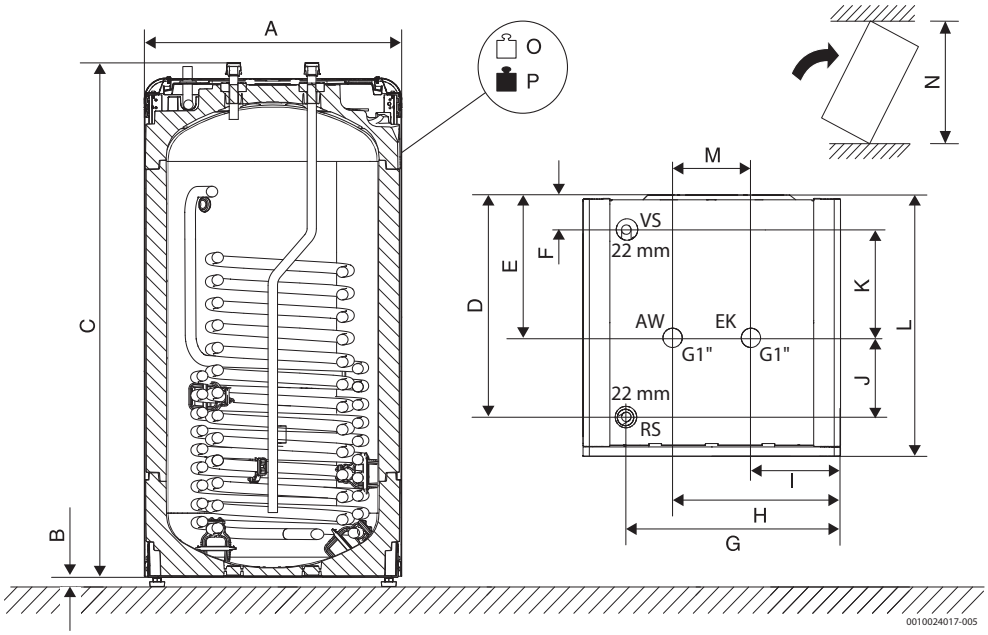

Logalux EWH300.2

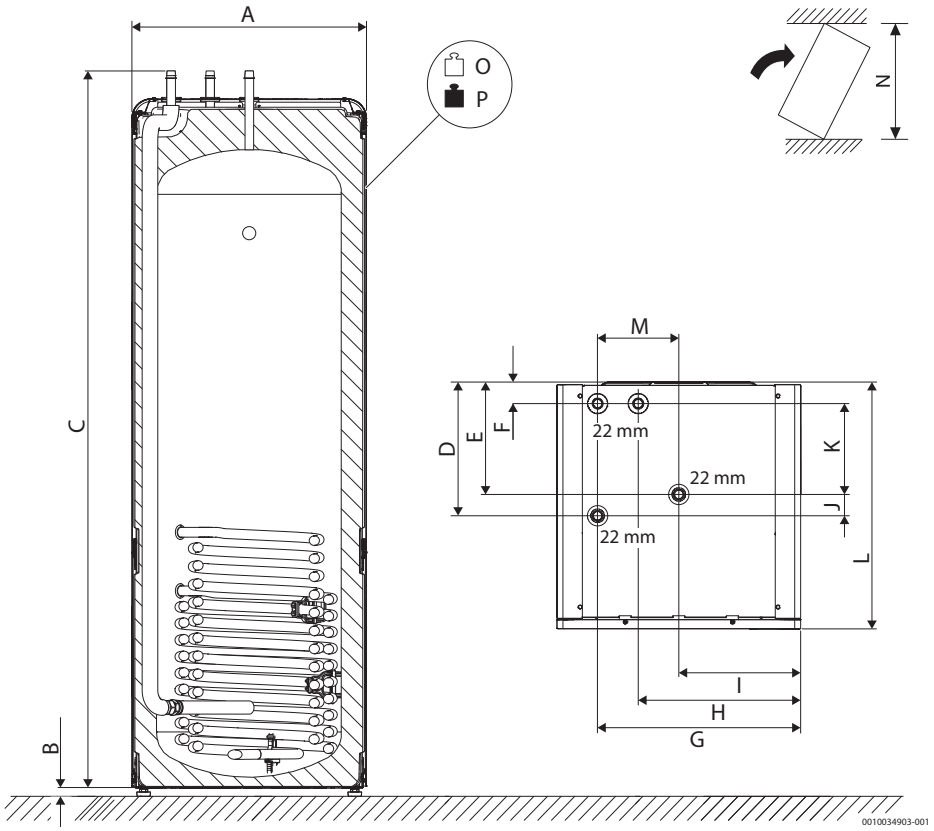

5

			EWH200.2 …	EWH300.2 …
Breite	A	mm	600	600
Höhe Stellfüße	B	mm	21	21
Höhe	C	mm	1228	1838
Abstand	D	mm	518	330
Abstand	E	mm	332	277
Abstand	F	mm	80	53
Abstand	G	mm	500	500
Abstand	H	mm	391	400
Abstand	I	mm	209	300
Abstand	J	mm	187	53
Abstand	K	mm	252	224
Tiefe	L	mm	610	610
Abstand zwischen Warmwasseraustritt und Kaltwassereintritt	M	mm	183	200
Kippmaß	N	mm	1290	1925
Nettogewicht	O	kg	82	109
Bruttogewicht	P	kg	272	411

		EWH200.2	EWH300.2
Inhalt Warmwasserspeicher	l	183,0	291,0
Inhalt Pufferspeicher	l	–	–
Wärmetauscherfläche	m^2	1,46	1,95
Wärmetauschervolumen	l		
Maximale Heizwassertemperatur	°C		
Maximaler Heizungsbetriebsdruck	bar		
Maximale Warmwassertemperatur	°C		
Maximaler Warmwasser-Betriebsdruck	bar		
Bereitschaftsverlust [1)]	kWh/d		
EU-Richtlinie für Energieeffizienz			
Energieeffizienzklasse		C	C
Energieeffizienzklassen-Spektrum		A+ -> F	A+ -> F
Warmhalteverlust	W	60,5	88,0
Speichervolumen	l	183,0	291,0

[1)] Raumtemperatur 20 °C; Speichertemperatur 65 °C

Logalux SH180/300 RS-B - Warmwasserspeicher für Wärmepumpen Logatherm

	Produkttyp	Speichervolumen l	geeignet		Artikelnummer	€	
	SH180 RS-B	170,0	■ für Hybrid-Systeme	B	7735502479	2.065,—	SW01
	SH300 RS-B	287,0	■ für Hybrid-Systeme	B	7735502480	2.520,—	SW01

Siehe Zubehör am Ende des Kapitels ▶ Allgemeines Zubehör für Warmwasserspeicher und Frischwasserstationen

Produktbeschreibung
- Warmwasserspeicher in stehender Ausführung
- Hohe Dauerleistung durch großen internen eingeschweißtem Glattrohr-Wärmetauscher
- Zwei bauartzugelassene Größen mit 180 oder 300 Litern Inhalt
- Elektro-Heizeinsätze zur Nachrüstung
- Einfache Wartung und Montage
- Große, leicht zu öffnende Prüföffnung vorne
- Höhenverstellbare Füße zum raschen und einfachen Ausrichten des Warmwasserspeichers auf schräger oder unebener Stellfläche
- Stahlblech-Verkleidung: silber

Hochwirksamer Korrosions- und Wärmeschutz
- Wärmeschutz aus 85 mm (Polyurethan/ EPSHartschaum')
- Korrosionsschutz nach DIN 4753-3 durch Buderus-Thermoglasur DUOCLEAN plus und Magnesium- Anode

Leistung/Beheizungsarten, Aufbau, Regelung und Planung
- Siehe Allgemeine Hinweise zu Speichern im Kapitel 8

Lieferweise
- Warmwasserspeicher komplett, mit Folienverpackung auf Palette

Produkttyp	Höhe mm	Außendurchmesser mit Wärmedämmung mm	Dicke der Wärmedämmung mm	Gewicht kg
SH180 RS-B	1184	671	85	92
SH300 RS-B	1800	671	85	124

Unverbindliche Preisempfehlung. Nicht für den Endverbraucher bestimmt, lediglich Berechnungsgrundlage. Ohne die gesetzliche Mehrwertsteuer.

Zubehör

	Bezeichnung	Beschreibung	Artikelnummer	€	RG
	Elektro-Heizeinsatz [1]	■ Gewinde R 1 1/2" ■ Komplett mit Regelung und LED-Betriebsanzeige 2 kW (Wechselstrom 230 V, Einbaulänge 320 mm), unbeheizte Länge 130 mm	7735502657	605,—	
		3 kW (Drehstrom 400 V, Einbaulänge 330 mm), unbeheizte Länge 130 mm	7735502658	628,—	
		4,5 kW (Drehstrom 400 V, Einbaulänge 360 mm), unbeheizte Länge 130 mm	7735502659	681,—	
		6 kW (Drehstrom 400 V, Einbaulänge 450 mm), unbeheizte Länge 130 mm	7735502660	717,—	
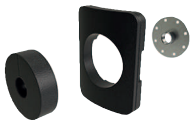	Handlochdeckel mit Muffe 1 1/2"	■ Für Elektro-Heizeinsatz notwendig ■ Muffe Rp 1 1/2" mit Wärmeschutz und Haube ■ Für SU/SF300-400, SM300, SM(S)310-400, SH180/300 ■ Inkl. Dichtung	8718542449	319,—	SW09
	Anode Set Correx MP2.3-900 TA200 Muffe	■ Für Speicher bis 400 l monovalent/300 l bivalent u. Hochleistung (SU300-400, SM300/SM(S)310, SH180-300, SH290) ■ Steckerpotenziostat zum Anschluss an 230 V Schukosteckdose ■ Fremdstromanode (ca. 200mm lang) zur isolierten Lochmontage mit M8-Gewindestift und Verschraubung (1", 1 1/4" und 1 1/2") ■ Inklusive Verbindungskabel (Länge 2 m)	7735502784	494,—	
	Thermometer	■ Temperaturanzeige 30 - 80 °C ■ Mit Gehäuse und Analogthermometer ■ Viertelkreiskapillarrohrfühler, Länge 3 m	5236210	74,—	
	Speicherfühler-Set Ø 6 mm	■ Fühler Ø 6 mm (NTC10K, Kabellänge 3 m) ■ Zwei 1/4-Kreis-Blindsegmente und Spannblech für Speicher mit Tauchhülsen (19,5 mm Innendurchmesser entsprechend 3/4") ■ Anschlussstecker enthalten im Regelsystem	7735502288	86,—	RE09
	ASU - Speicheranschluss-Set	■ Zwei 1/4-Kreis-Blindsegmente und Spannblech ■ Für Speicher mit Tauchhülsen (19,5 mm Innendurchmesser entsprechend 3/4")	5991382	28,—	
	Fußschrauben	■ Alternativ zu werksseitige Fußschrauben ■ Für Speicher SU160-400, SM300-400, SMS, SF300-400, LT, L, S120, P120-300, ES, ESU, ESM, ESMS ■ Zur Höhenregulierung ■ Mit Kunststoffplatte	5236440	23,—	SW09

[1] Bitte beachten Kapitel 8, Allgemeine Hinweise zu Speichern. Bei Erstinstallation Handlochdeckel zusätzlich bestellen.

Siehe weiteres Zubehör am Ende des Kapitels ▶ Allgemeines Zubehör für Warmwasserspeicher und Frischwasserstationen

Unverbindliche Preisempfehlung. Nicht für den Endverbraucher bestimmt, lediglich Berechnungsgrundlage. Ohne die gesetzliche Mehrwertsteuer.

Abmessungen und Technische Daten

SH 180 RS-B

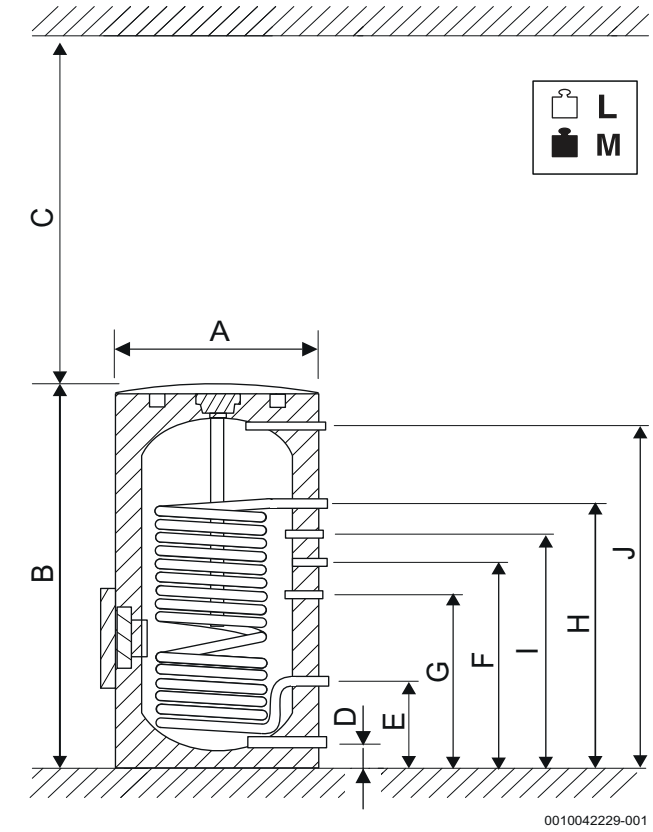

SH 300 RS-B

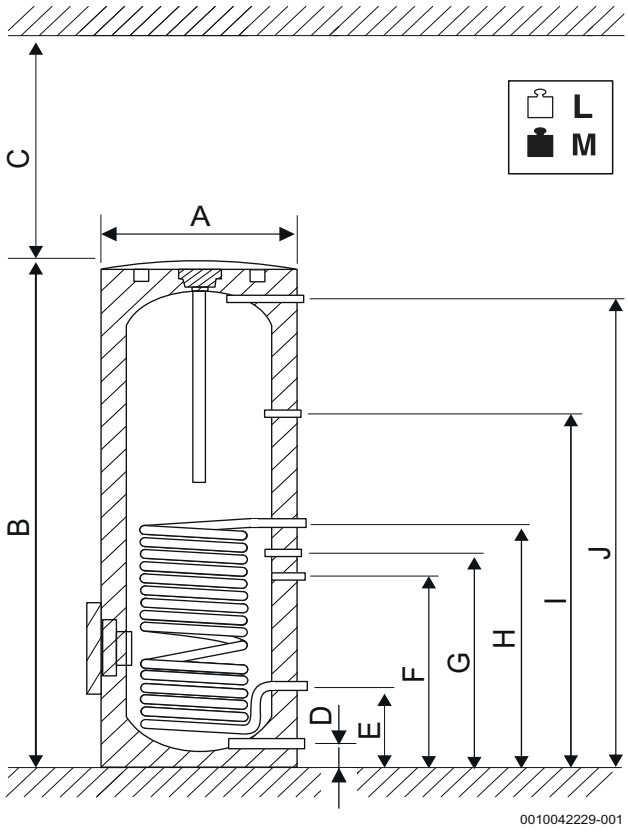

Produkttyp			SH180 RS-B	SH300 RS-B
Außendurchmesser mit Wärmedämmung	A	mm	671	671
Höhe	B	mm	1184	1800
Abstand zur Decke (Mindestabstand für Austausch der Magnesium-Anode)	C	mm	≥ 650	≥ 800
Höhe Kaltwassereintritt	D	mm	81	81
Höhe Rücklaufanschluss (Speicher)	E	mm	318	318
Höhe Zirkulationseintritt	F	mm	686	686
Tauchhülse für Temperaturfühler Wärmeerzeuger	G	mm	594	793
Höhe Vorlaufanschluss (Speicher)	H	mm	898	898
Tauchhülse für Temperaturfühler Wärmeerzeuger	I	mm	793	1278
Höhe Warmwasseraustritt	J	mm	1080	1696
Nettogewicht	L	kg	91,5	124
Bruttogewicht	M	kg	106,5	139

Produkttyp		SH180 RS-B	SH300 RS-B
Allgemeine Daten			
Farbe		Silber	Silber
Speichertyp		Monovalent	Monovalent
Speichermaterial		PUR-Hartschaum	PUR-Hartschaum
Dämmstoff		PUR-Hartschaum	PUR-Hartschaum
Betriebsangaben: Heizung			
Max. Heizungsbetriebsdruck	bar	16	16
Max. Heizwassertemperatur	°C	110	110
Wärmetauschervolumen	l	11,4	11,4
Betriebsangaben: Warmwasser			
Speichervolumen	l	170,0	287,0
Nutzbare Wassermenge ohne Nachladung und Verteilverluste bei Speichertemperatur 60 °C, Zapftemperatur 40 °C	l	240	406
Nutzbare Wassermenge ohne Nachladung und Verteilverluste bei Speichertemperatur 60 °C, Zapftemperatur 45 °C	l	206	348
Warmwasser-Dauerleistung (80/45/10 °C)	kW	46,4	45,1
Warmwasser-Dauerleistung (80/45/10 °C)	l/h	1140	1108
Max. Warmwasser-Betriebsdruck	bar	10	10
Max. Warmwassertemperatur	°C	95	95
Bereitschaftsverlust	kWh/d	1,2	1,5
Wärmetauscherfläche	m^2	1,7	1,7
Druckverlust (oberer Wärmetauscher)	mbar	37	37
Max. Durchflussmenge (oberer Wärmetauscher)	m^3/h	2,6	2,6
Min. Aufheizzeit bei 80/45/10 °C	min	23	34
Abmessungen/Gewichte			
Höhe	mm	1184	1800
Breite	mm	671	671
Tiefe	mm	740	740
Außendurchmesser mit Wärmedämmung	mm	671	671
Nettogewicht	kg	91,5	124
Außendurchmesser ohne Wärmedämmung	mm	500	500
Dicke der Wärmedämmung	mm	85	85
Kippmaß	mm	1360,9	1921
Min. Einbringbreite	mm	671	671
Höhe Vorlaufanschluss (Speicher)	mm	318	318
Höhe Rücklaufanschluss (Speicher)	mm	898	898
Höhe Kaltwassereintritt	mm	81	81
Höhe Warmwasseraustritt	mm	1080	1696
Höhe Zirkulationseintritt	mm	686	686
Fußabstand (Breite)	mm	333	333
Anschlüsse			
Anschluss für Heizungsvorlauf/-rücklauf	Zoll	R1"	R1"
Anschluss für Vorlauf und Rücklauf	Zoll	R1"	R1"
Durchmesser Zirkulationsanschluss	Zoll	R3/4"	R3/4"
EU-Richtlinie für Energieeffizienz			
Warmwasserbereitungs-Energieeffizienzklasse		B	B
Energiespektrum DHW		A+ -> F	A+ -> F
Warmhalteverlust	W	48,1	63,5
Speichervolumen	l	170,0	287,0

Logalux SH...RS-B - Warmwasserspeicher für Wärmepumpen Logatherm



Produkttyp	Speichervolumen l	geeignet		Artikelnummer	€	
SH290 RS-B	276,8	■ alle WLW MB AR ■ alle WLW SP AR ■ bis WPS 8-1 ■ alle WLW196i IR/AR ■ alle WSW196i.2	B	8735100638	3.225,—	SW01
SH370 RS-B	350,6	■ ab WLW-7 MB AR ■ ab WLW-6 SP AR ■ bis WPS 13-1 ■ WLW196i- 8-14 IR/AR ■ alle WSW196i.2	B	8735100639	3.670,—	SW01
SH400 RS-B	405,2	■ ab WLW-7 MB AR ■ ab WLW-10 SP AR ■ bis WPS 17-1 ■ WPS 22.2 HT ■ WLW196i-11/14 IR/AR ■ alle WSW196i.2	B	8735100640	4.160,—	SW01

Siehe Zubehör am Ende des Kapitels ▶ Allgemeines Zubehör für Warmwasserspeicher und Frischwasserstationen

Ausstattungsmerkmale

- Warmwasserspeicher mit Doppelwendel-Wärmetauscher mit großer Oberfläche SH290 3,2 m² / SH370 4,2 m² / SH400 7,0 m²
- Korrosionsschutz-System durch Emaillierung und Magnesium-Anode
- Großdimensionierte Inspektionsöffnung zur einfachen und leichten Wartung
- Geringe Wärmeverluste durch Wärmeschutz aus PU-Hartschaum und abnehmbarem Folienmantel mit Weichschaumunterlage (silber)
- Mit Thermometer, Tauchhülsen und verstellbaren Füßen
- Einbau Flanschheizung/E-Heizeinsatz in Handlochdeckel möglich (Zubehör)

Produkttyp	Höhe mm	Außendurchmesser mit Wärmedämmung mm	Dicke der Wärmedämmung mm	Gewicht kg
SH290 RS-B	1294	700	51	137
SH370 RS-B	1591	750	76	145
SH400 RS-B	1921	750	76	200

Unverbindliche Preisempfehlung. Nicht für den Endverbraucher bestimmt, lediglich Berechnungsgrundlage. Ohne die gesetzliche Mehrwertsteuer.

Zubehör

	Bezeichnung	Beschreibung	Artikelnummer	€	RG
		■ Flanschheizung ■ Zur Nacherwärmung und thermischen Desinfektion ■ Temperaturregler einstellbar von 30°C bis 80°C ■ Sicherheitstemperaturbegrenzer ■ Einsetzbar für Warmwasserspeicher SH290-SH700, SMH ■ Unbeheizte Länge 105 mm, Ø 180 mm ■ Einbaulänge 370 mm			
	FLH 25M	Leistung 2,5 kW (Wechselstrom 230 V)	8738212214	383,—	
	FLH 60	Leistung 6 kW (Drehstrom 400 V)	8738212215	495,—	
	FLH 90	■ Flanschheizung ■ Zur Nacherwärmung und thermischen Desinfektion ■ Temperaturregler einstellbar von 30°C bis 80°C ■ Sicherheitstemperaturbegrenzer ■ Einsetzbar für Warmwasserspeicher SH290-SH700, SMH ■ Unbeheizte Länge 105 mm, Ø 180 mm ■ Einbaulänge 450 mm ■ Leistung 9 kW (Drehstrom 400 V)	8738212216	620,—	
	FLHU 70	■ Flanschheizung ■ Zur Nacherwärmung und thermischen Desinfektion ■ Temperaturregler einstellbar von 30°C bis 80°C ■ Sicherheitstemperaturbegrenzer ■ Einsetzbar für Warmwasserspeicher SH290-SH700, SMH ■ Unbeheizte Länge 105 mm, Ø 180 mm ■ Einbaulänge 370 mm ■ Leistung 4 kW, umklemmbar auf 2 und 2,7 kW (Drehstrom 400 V)	8738212217	501,—	
	Elektro-Heizeinsatz [1)]	■ Gewinde R 1 1/2" ■ Komplett mit Regelung und LED-Betriebsanzeige			SW09
		2 kW (Wechselstrom 230 V, Einbaulänge 320 mm), unbeheizte Länge 130 mm	7735502657	605,—	
		3 kW (Drehstrom 400 V, Einbaulänge 330 mm), unbeheizte Länge 130 mm	7735502658	628,—	
		4,5 kW (Drehstrom 400 V, Einbaulänge 360 mm), unbeheizte Länge 130 mm	7735502659	681,—	
		6 kW (Drehstrom 400 V, Einbaulänge 450 mm), unbeheizte Länge 130 mm	7735502660	717,—	
		9 kW (Drehstrom 400 V, Einbaulänge 500 mm), unbeheizte Länge 80 mm	7735502661	761,—	
	Handlochdeckel	■ Für Elektro-Heizeinsatz notwendig ■ Mit Muffe Rp 1 1/2" ■ Inkl. Dichtung ■ Für SH290-SH700, SMH	7719002112	173,—	
	Anode Set Correx MP2.3-900 TA200 Muffe	■ Für Speicher bis 400 l monovalent/300 l bivalent u. Hochleistung (SU300-400, SM300/SM(S)310, SH180-300, SH290) ■ Steckerpotenziostat zum Anschluss an 230 V Schukosteckdose ■ Fremdstromanode (ca. 200mm lang) zur isolierten Lochmontage mit M8-Gewindestift und Verschraubung (1", 1 1/4" und 1 1/2") ■ Inklusive Verbindungskabel (Länge 2 m)	7735502784	494,—	
	Anode Set Correx MP2.3-919 TA400 Muffe	■ Für Speicher ab 400 l monovalent / 300 l bivalent u. Hochleistung (SM(S)400, SH370-700, SMH) ■ Steckerpotenziostat zum Anschluss an 230 V Schukosteckdose ■ Fremdstromanode (ca. 400 mm lang) zur isolierten Lochmontage mit M8-Gewindestift und Verschraubung (1", 1 1/4" und 1 1/2") ■ Inklusive Verbindungskabel (Länge 3,5 m)	7735502785	689,—	

Unverbindliche Preisempfehlung. Nicht für den Endverbraucher bestimmt, lediglich Berechnungsgrundlage. Ohne die gesetzliche Mehrwertsteuer.

	Bezeichnung	Beschreibung	Artikelnummer	€	RG
	Speicherfühler-Set Ø 6 mm	■ Fühler Ø 6 mm (NTC10K, Kabellänge 3 m) ■ Zwei 1/4-Kreis-Blindsegmente und Spannblech für Speicher mit Tauchhülsen (19,5 mm Innendurchmesser entsprechend 3/4") ■ Anschlussstecker enthalten im Regelsystem	7735502288	86,—	RE09

[1] Bitte beachten Kapitel 8, Allgemeine Hinweise zu Speichern. Bei Erstinstallation Handlochdeckel zusätzlich bestellen.

Siehe weiteres Zubehör am Ende des Kapitels ▶ Allgemeines Zubehör für Warmwasserspeicher und Frischwasserstationen

Unverbindliche Preisempfehlung. Nicht für den Endverbraucher bestimmt, lediglich Berechnungsgrundlage. Ohne die gesetzliche Mehrwertsteuer.

Abmessungen und Technische Daten

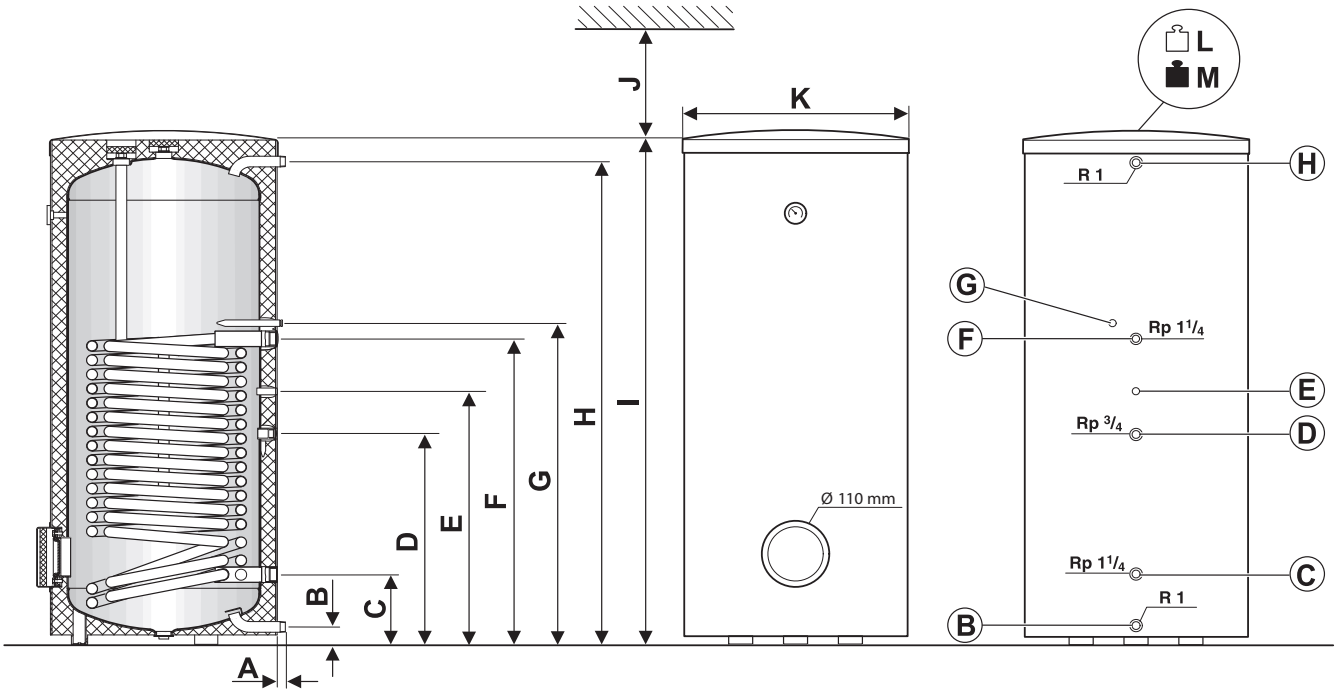

			SH290 RS-B	SH370 RS-B	SH400 RS-B
–	A	mm	25	25	25
Höhe Kaltwassereintritt	B	mm	55	55	55
Höhe Rücklaufanschluss (Speicher)	C	mm	221	221	221
Höhe Zirkulationseintritt	D	mm	545	666	1081
Tauchhülse für Speichertemperaturfühler (Sonderanwendung)	E	mm	644	791	1241
Höhe Vorlaufanschluss (Speicher)	F	mm	785	965	1415
Tauchhülse für Speichertemperaturfühler	G	mm	829	1009	1459
Höhe Warmwasseraustritt	H	mm	1229	1526	1811
Höhe	I	mm	1294	1591	1921
Mindestabstand Speicheroberkante - Raumhöhe	J	mm	400	400	400
Außendurchmesser mit Wärmedämmung	K	mm	700	750	750
Nettogewicht	L	kg	128	174	222
Bruttogewicht	M	kg	414	497	633

Logalux SH290/370/400 RS-B
Monovalent stehend für Wärmepumpen

Produkttyp		SH290 RS-B	SH370 RS-B	SH400 RS-B
Allgemeine Daten				
Speichertyp		Monovalent	Monovalent	Monovalent
Speichermaterial		PUR-Hartschaum	PUR-Hartschaum	PUR-Hartschaum
Dämmstoff		PUR-Hartschaum	PUR-Hartschaum	PUR-Hartschaum
Betriebsangaben: Heizung				
Max. Heizungsbetriebsdruck	bar	10	10	10
Max. Heizwassertemperatur	°C	110	110	110
Wärmetauschervolumen	l	22,4	30,4	47,2
Betriebsangaben: Warmwasser				
Speichervolumen	l	276,8	350,6	405,2
Nicht-solares Speichervolumen (Vbu)	l	277	352	405
Warmwasser-Dauerleistung (80/45/10 °C)	kW	11	14	23
Warmwasser-Dauerleistung (80/45/10 °C)	l/h	270	343	565
Leistungskennzahl bei max. Heizleistung (NL)		13	15	25
Max. Warmwasser-Betriebsdruck	bar	10	10	10
Max. Warmwassertemperatur	°C	95	95	95
Bereitschaftsverlust	kWh/d	1,61	1,51	1,79
Wärmetauscherfläche	m^2	3,15	4,2	7
Abmessungen/Gewichte				
Höhe	mm	1294	1591	1921
Breite	mm	700	750	750
Tiefe	mm	803	852	853
Außendurchmesser mit Wärmedämmung	mm	700	750	750
Nettogewicht	kg	128	174	222
Dicke der Wärmedämmung	mm	51	76	76
Kippmaß	mm	1471,2	1758,9	2062,2
Min. Einbringbreite	mm	700	750	750
Höhe Vorlaufanschluss (Speicher)	mm	785	965	1415
Höhe Rücklaufanschluss (Speicher)	mm	221	221	221
Höhe Kaltwassereintritt	mm	55	55	55
Höhe Warmwasseraustritt	mm	1229	1526	1811
Höhe Zirkulationseintritt	mm	545	666	1081
Anschlüsse				
Anschluss für Heizungsvorlauf/-rücklauf	Zoll	G 1 1/4"	G 1 1/4"	G 1 1/4"
Anschluss für Vorlauf und Rücklauf	Zoll	R1"	R1"	R1"
EU-Richtlinie für Energieeffizienz				
Warmwasserbereitungs-Energieeffizienzklasse		B	B	B
Energiespektrum DHW		A+ -> F	A+ -> F	A+ -> F
Warmhalteverlust	W	67,0	63,0	74,0
Speichervolumen	l	276,8	350,6	405,2

Logalux SH...R S-C – Warmwasserspeicher für Wärmepumpen Logatherm WLW286

	Produkttyp	Speichervolumen l	geeignet		Artikelnummer	€	
	SH400 R S-C	347,2	■ Buderus: WLW286-22 A ■ Dimplex: SI 26TU, bis WI 18TU	C	8735100982	3.520,—	SW01
	SH500 R S-C	426,0	■ Buderus: WLW286-22 A ■ Dimplex: bis SI 50TU	C	8735100983	4.260,—	SW02
	SH700 R S-C	680,4	■ Buderus: alle WLW286 ■ Dimplex: bis SI 90TU	C	8735100984	5.490,—	SW02

Ausstattungsmerkmale

- Warmwasserspeicher mit Doppelwendel-Wärmetauscher mit großer Oberfläche SH400 R S-C: 4,22 m^2 / SH500 R S-C: 5,65 m^2 / SH700 R S-C: 7 m^2
- Korrosionsschutz-System durch Emaillierung und Magnesium-Anode
- Großdimensionierte Inspektionsöffnung zur einfachen Wartung
- Geringe Wärmeverluste durch Wärmeschutz aus PU-Hartschaum und abnehmbarem Folienmantel mit Weichschaumunterlage (silber) bei 50 mm. Vlies mit Folienmantel (silber) bei 100 mm.
- 2 Zirkulationsanschlüsse
- Muffe für Elektro-Heizeinsatz
- Einbau Flanschheizung/E-Heizeinsatz in Handlochdeckel möglich (Zubehör)

Produkttyp	Höhe mm	Außendurchmesser mit Wärmedämmung mm	Dicke der Wärmedämmung mm	Gewicht kg
SH400 R S-C	1598	700	50	159
SH500 R S-C	1925	700	50	180
SH700 R S-C	2050	950	100	247

Unverbindliche Preisempfehlung. Nicht für den Endverbraucher bestimmt, lediglich Berechnungsgrundlage. Ohne die gesetzliche Mehrwertsteuer.

Zubehör

	Bezeichnung	Beschreibung	Artikelnummer	€	RG
	FLH 25M	■ Flanschheizung ■ Zur Nacherwärmung und thermischen Desinfektion ■ Temperaturregler einstellbar von 30°C bis 80°C ■ Sicherheitstemperaturbegrenzer ■ Einsetzbar für Warmwasserspeicher SH290-SH700, SMH ■ Unbeheizte Länge 105 mm, Ø 180 mm ■ Einbaulänge 370 mm Leistung 2,5 kW (Wechselstrom 230 V)	8738212214	383,—	
	FLH 60	Leistung 6 kW (Drehstrom 400 V)	8738212215	495,—	
	FLH 90	■ Flanschheizung ■ Zur Nacherwärmung und thermischen Desinfektion ■ Temperaturregler einstellbar von 30°C bis 80°C ■ Sicherheitstemperaturbegrenzer ■ Einsetzbar für Warmwasserspeicher SH290-SH700, SMH ■ Unbeheizte Länge 105 mm, Ø 180 mm ■ Einbaulänge 450 mm ■ Leistung 9 kW (Drehstrom 400 V)	8738212216	620,—	
	FLHU 70	■ Flanschheizung ■ Zur Nacherwärmung und thermischen Desinfektion ■ Temperaturregler einstellbar von 30°C bis 80°C ■ Sicherheitstemperaturbegrenzer ■ Einsetzbar für Warmwasserspeicher SH290-SH700, SMH ■ Unbeheizte Länge 105 mm, Ø 180 mm ■ Einbaulänge 370 mm ■ Leistung 4 kW, umklemmbar auf 2 und 2,7 kW (Drehstrom 400 V)	8738212217	501,—	SW09
	Elektro-Heizeinsatz [1]	■ Gewinde R 1 1/2" ■ Komplett mit Regelung und LED-Betriebsanzeige 2 kW (Wechselstrom 230 V, Einbaulänge 320 mm), unbeheizte Länge 130 mm	7735502657	605,—	
		3 kW (Drehstrom 400 V, Einbaulänge 330 mm), unbeheizte Länge 130 mm	7735502658	628,—	
		4,5 kW (Drehstrom 400 V, Einbaulänge 360 mm), unbeheizte Länge 130 mm	7735502659	681,—	
		6 kW (Drehstrom 400 V, Einbaulänge 450 mm), unbeheizte Länge 130 mm	7735502660	717,—	
		9 kW (Drehstrom 400 V, Einbaulänge 500 mm), unbeheizte Länge 80 mm	7735502661	761,—	
	Handlochdeckel	■ Für Elektro-Heizeinsatz notwendig ■ Mit Muffe Rp 1 1/2" ■ Inkl. Dichtung ■ Für SH290-SH700, SMH	7719002112	173,—	
	Anode Set Correx MP2.3-919 TA400 Muffe	■ Für Speicher ab 400 l monovalent / 300 l bivalent u. Hochleistung (SM(S)400, SH370-700, SMH) ■ Steckerpotenziostat zum Anschluss an 230 V Schukosteckdose ■ Fremdstromanode (ca. 400 mm lang) zur isolierten Lochmontage mit M8-Gewindestift und Verschraubung (1", 1 1/4" und 1 1/2") ■ Inklusive Verbindungskabel (Länge 3,5 m)	7735502785	689,—	

[1] Bitte beachten Sie Kapitel 8, Allgemeine Hinweise zu Speichern. Bei Erstinstallation Handlochdeckel zusätzlich bestellen.

Siehe weiteres Zubehör am Ende des Kapitels ▶ Allgemeines Zubehör für Warmwasserspeicher und Frischwasserstationen

Unverbindliche Preisempfehlung. Nicht für den Endverbraucher bestimmt, lediglich Berechnungsgrundlage. Ohne die gesetzliche Mehrwertsteuer.

Abmessungen und Technische Daten

Logalux SH400 RS-C

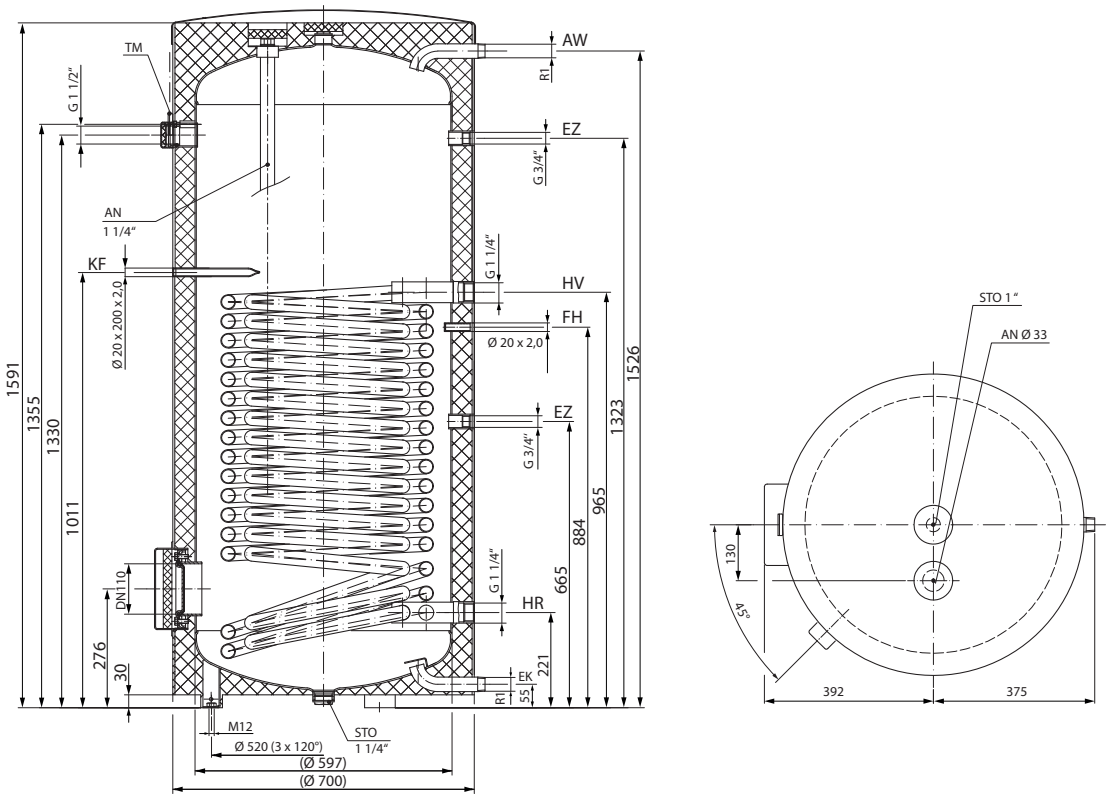

Logalux SH500 RS-C

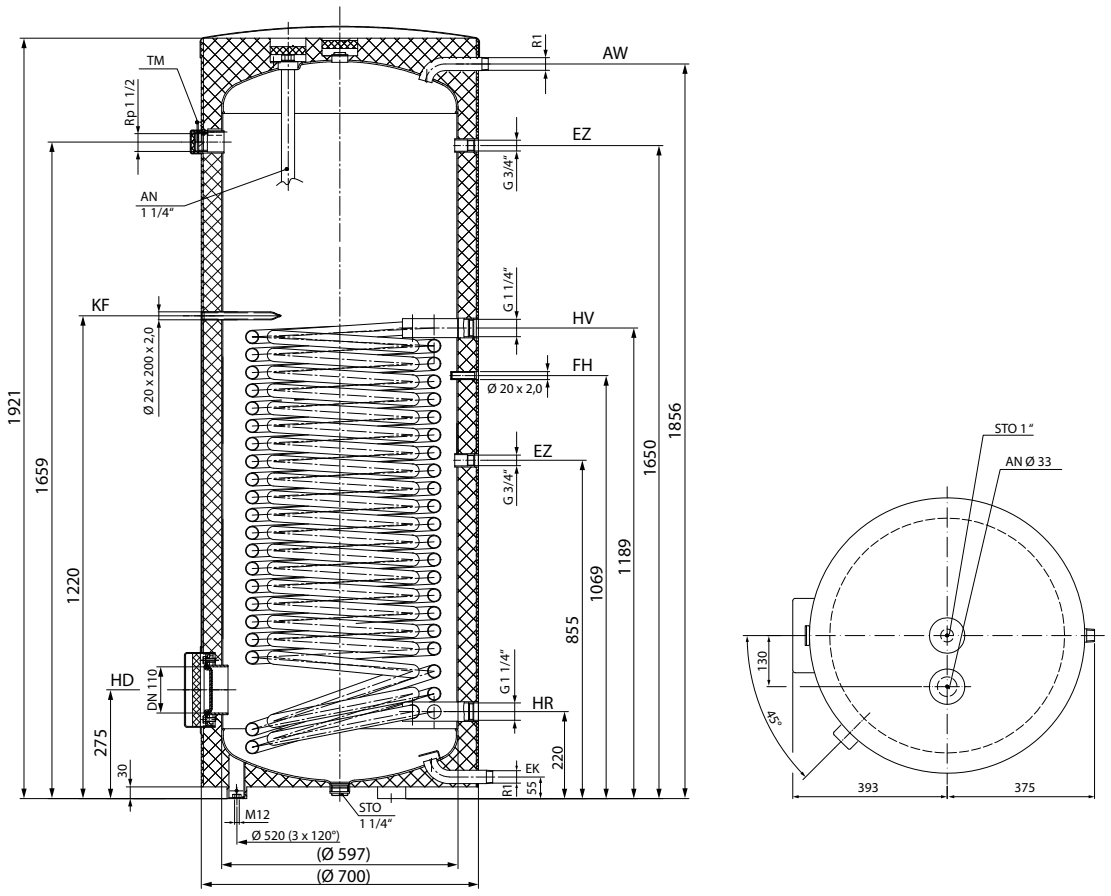

5

Logalux SH400/500/700 R S-C
Monovalent stehend für Wärmepumpen

Logalux SH700 RS-C

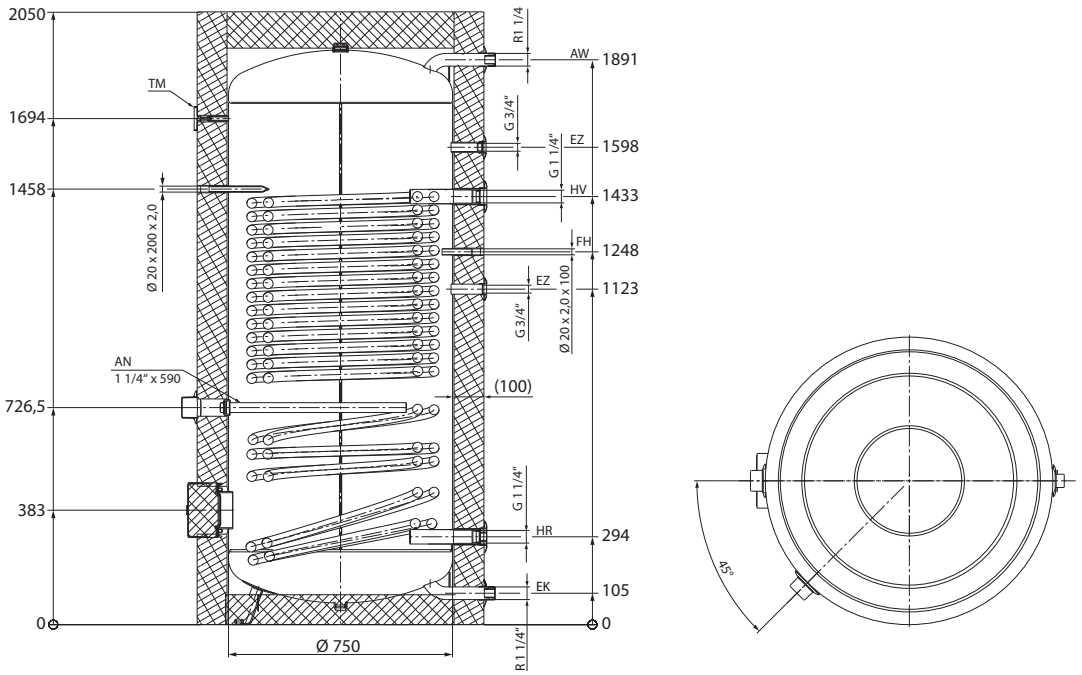

AN = Anode
AW = Austritt Warmwasser
EK = Eintritt Kaltwasser
EZ = Eintritt Zirkulation
FH = Fühler
HD = Handlochdeckel
HR = Heizungsrücklauf
HV = Heizungsvorlauf
KF = Klemmfeder
STO = Stopfen
TM = Thermometer

		SH400 R S-C	SH500 R S-C	SH700 R S-C
Nutzinhalt	l	347	426	680
Wärmetauscherfläche gesamt	m^2	4,2	5,65	7
Inhalt Wärmetauscher	l	29	42	49
Höhe	mm	1598	1925	2050
Durchmesser mit Wärmedämmung	mm	700	700	950
Durchmesser ohne Wärmedämmung	mm			750
Maximale Einbaulänge E-Heizeinsatz Muffe/Handloch	mm	590/450	590/450	740/600
Kippmaß	mm	1720	2030	2107
Gewicht	kg	159	180	247
zulässige Betriebstemperatur Heizwasser	°C	110	110	110
zulässiger Betriebsdruck Heizwasser	bar	10	10	10
zulässige Betriebstemperatur Warmwasser	°C	95	95	95
zulässiger Betriebsdruck Warmwasser	bar	10	10	10
Bereitschaftswärme-Aufwand [1]	kWh/24h	2,06	2,28	3
Leistungskennzahl [2]		3	3,7	4,5
Leistungskennzahl [3]		14	22	34
Dauerleistung [4]	kW	66,9	95,2	135
Dauerleistung [4]	l/h	1644	2339	3317
Dauerleistung [5]	kW	51,6	73,1	102,3
Dauerleistung [5]	l/h	888	1257	1770
EU-Richtlinie für Energieeffizienz				
Energieeffizienzklasse		C	C	C
Energieeffizienzklassen-Spektrum		A+ -> F	A+ -> F	A+ -> F

		SH400 R S-C	SH500 R S-C	SH700 R S-C
Warmhalteverlust	W	85,6	95,4	124,8
Speichervolumen	l	347,2	426,0	680,4

[1] Messwert bei 45 K Temperaturdifferenz nach EN 12897
[2] In Anlehnung an DIN 4708 tsp = 55 °C und tv = 60 °C
[3] Nach DIN 4708 bei Erwärmung tsp = 60 °C und tv = 80 °C
[4] Bei tv = 80 °C, 10/45 °C
[5] Bei tv = 80 °C, 10/60 °C



Logalux SMH

5

Warmwasserspeicher bivalent stehend Hochleistung für Wärmepumpen

Logalux

SMH

- Warmwasserspeicher, stehend
- 2 Glattrohr-Wärmetauscher eingeschweißt
- Doppelwendel-Wärmetauscher mit großer Oberfläche
- für Wärmepumpen


S. 5092


S. 5093



S. 5095

Logalux SMH - Bivalenter Warmwasserspeicher für Wärmepumpen

	Bezeichnung	Speicherinhalt (l)	geeignet	Wärmeschutz (mm)		Artikelnummer	€	
	SMH390.1 ES-C	343	■ alle WLW MB AR ■ alle WLW SP AR ■ bis WPS 8-1 ■ alle WLW196i IR/AR ■ alle WSW196i.2	50	C	8732921682	3.390,—	SW02
	SMH490.1 ES-C	419	■ ab WLW-7 MB AR ■ ab WLW-6 SP AR ■ bis WPS 13-1 ■ alle WLW196i IR/AR ■ alle WSW196i.2		C	8732921684	4.010,—	SW02

Ausstattungsmerkmale
- Warmwasserspeicher mit Doppelwendel-Wärmetauscher oben mit großer Oberfläche und unten Solarwärmetauscher
  - SMH390: oben für Wärmepumpe 3,2 m² unten für Solar 1,4 m²
  - SMH490: oben für Wärmepumpe 4,3 m² unten für Solar 1,6 m²
- Muffe zum Einbau eines Elektro-Heizeinsatzes
- Einbau Flanschheizung/E-Heizeinsatz in Handlochdeckel möglich (Zubehör)

Hochwirksamer Korrosions- und Wärmeschutz
- Korrosionsschutz nach DIN4753-3 durch Emaillierung und Magnesium-Anode
- Geringe Wärmeverluste durch Wärmeschutz aus PU-Hartschaum und abnehmbaren Folienmantel mit Weichschaumunterlage (silber)

Einfache Wartung und Reinigung
- Große, leicht zu öffnende Prüföffnung oben und Prüföffnung vorne

Leistung/Beheizungsarten, Aufbau, Regelung und Planung
Siehe Allgemeine Hinweise zu Speichern am Ende des Kapitels

Produkttyp	Höhe (mm)	Durchmesser (mm)	Gewicht (kg)
SMH390.1 ES-C	1591	700	151
SMH490.1 ES-C	1921	700	186

Unverbindliche Preisempfehlung. Nicht für den Endverbraucher bestimmt, lediglich Berechnungsgrundlage. Ohne die gesetzliche Mehrwertsteuer.

Zubehör

	Bezeichnung	Beschreibung	Artikelnummer	€	RG
	Thermostatischer Warmwassermischer	■ Zum Schutz vor Verbrühungen an den Zapfstellen ■ Einstellbereich 30–70 °C ■ R 3/4	7735600273	143,—	SK09
	VTR322 Zirkulations-Set	■ G3/4", PN10	7738317802	siehe Shop	560
	Thermostatische Warmwasser-Mischgruppe	■ Kompakte Baugruppe mit thermostatischem Warmwassermischer und Zirkulanspumpe ■ Einstellbereich 35–65 °C	63041999	880,—	SK09
	FLH 25M	■ Flanschheizung ■ Zur Nacherwärmung und thermischen Desinfektion ■ Temperaturregler einstellbar von 30°C bis 80°C ■ Sicherheitstemperaturbegrenzer ■ Einsetzbar für Warmwasserspeicher SH290-SH700, SMH ■ Unbeheizte Länge 105 mm, Ø 180 mm ■ Einbaulänge 370 mm Leistung 2,5 kW (Wechselstrom 230 V)	8738212214	383,—	SW09
	FLH 60	Leistung 6 kW (Drehstrom 400 V)	8738212215	495,—	
	FLH 90	■ Flanschheizung ■ Zur Nacherwärmung und thermischen Desinfektion ■ Temperaturregler einstellbar von 30°C bis 80°C ■ Sicherheitstemperaturbegrenzer ■ Einsetzbar für Warmwasserspeicher SH290-SH700, SMH ■ Unbeheizte Länge 105 mm, Ø 180 mm ■ Einbaulänge 450 mm ■ Leistung 9 kW (Drehstrom 400 V)	8738212216	620,—	
	FLHU 70	■ Flanschheizung ■ Zur Nacherwärmung und thermischen Desinfektion ■ Temperaturregler einstellbar von 30°C bis 80°C ■ Sicherheitstemperaturbegrenzer ■ Einsetzbar für Warmwasserspeicher SH290-SH700, SMH ■ Unbeheizte Länge 105 mm, Ø 180 mm ■ Einbaulänge 370 mm ■ Leistung 4 kW, umklemmbar auf 2 und 2,7 kW (Drehstrom 400 V)	8738212217	501,—	
	Elektro-Heizeinsatz [1]	■ Gewinde R 1 1/2" ■ Komplett mit Regelung und LED-Betriebsanzeige 2 kW (Wechselstrom 230 V, Einbaulänge 320 mm), unbeheizte Länge 130 mm	7735502657	605,—	
		3 kW (Drehstrom 400 V, Einbaulänge 330 mm), unbeheizte Länge 130 mm	7735502658	628,—	
		4,5 kW (Drehstrom 400 V, Einbaulänge 360 mm), unbeheizte Länge 130 mm	7735502659	681,—	
		6 kW (Drehstrom 400 V, Einbaulänge 450 mm), unbeheizte Länge 130 mm	7735502660	717,—	
	Handlochdeckel	■ Für Elektro-Heizeinsatz notwendig ■ Mit Muffe Rp 1 1/2" ■ Inkl. Dichtung ■ Für SH290-SH700, SMH	7719002112	173,—	

Unverbindliche Preisempfehlung. Nicht für den Endverbraucher bestimmt, lediglich Berechnungsgrundlage. Ohne die gesetzliche Mehrwertsteuer.

	Bezeichnung	Beschreibung	Artikelnummer	€	RG
	Anode Set Correx MP2.3-919 TA400 Muffe	■ Für Speicher ab 400 l monovalent / 300 l bivalent u. Hochleistung (SM(S)400, SH370-700, SMH) ■ Steckerpotenziostat zum Anschluss an 230 V Schukosteckdose ■ Fremdstromanode (ca. 400 mm lang) zur isolierten Lochmontage mit M8-Gewindestift und Verschraubung (1", 1 1/4" und 1 1/2") ■ Inklusive Verbindungskabel (Länge 3,5 m)	7735502785	689,—	SW09
	Speicherfühler-Set Ø 6 mm	■ Fühler Ø 6 mm (NTC10K, Kabellänge 3 m) ■ Zwei 1/4-Kreis-Blindsegmente und Spannblech für Speicher mit Tauchhülsen (19,5 mm Innendurchmesser entsprechend 3/4") ■ Anschlussstecker enthalten im Regelsystem	7735502288	86,—	RE09

[1] Bitte beachten Sie Kapitel 8 ▶ Allgemeine Hinweise zu Speichern.

Siehe weiteres Zubehör am Ende des Kapitels ▶ Allgemeines Zubehör für Warmwasserspeicher und Frischwasserstationen

Unverbindliche Preisempfehlung. Nicht für den Endverbraucher bestimmt, lediglich Berechnungsgrundlage. Ohne die gesetzliche Mehrwertsteuer.

Abmessungen und Technische Daten

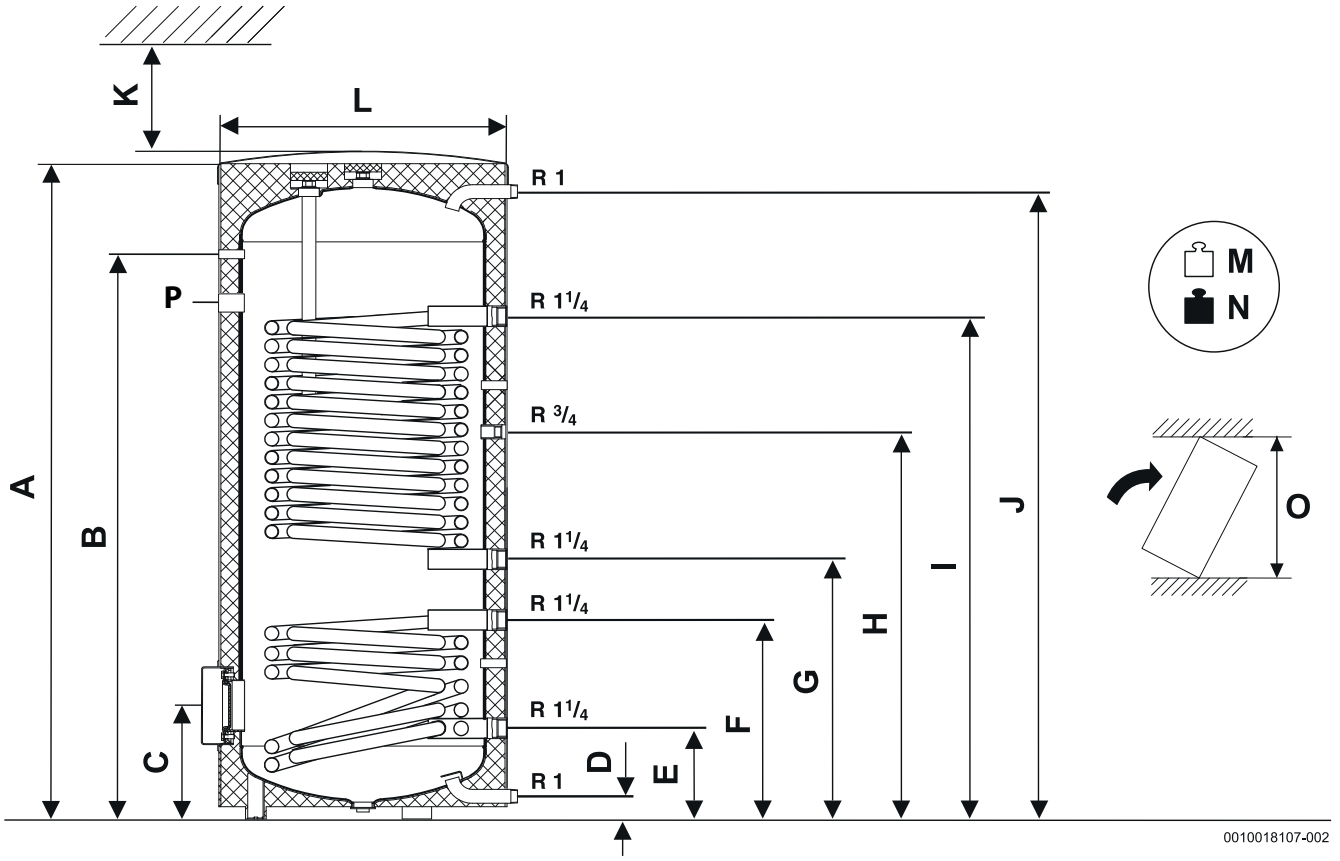

			SMH390.1 E S	SMH490.1 E S
Höhe	A	mm	1594	1921
Thermometer	B	mm	1211	1479
Handloch	C	mm	276	276
Kaltwassereintritt	D	mm	55	55
Solarrücklauf	E	mm	221	221
Solarvorlauf	F	mm	471	548
Speicherrücklauf	G	mm	606	696
Zirkulationsanschluss	H	mm	860	1017
Speichervorlauf	I	mm	1146	1416
Warmwasseraustritt	J	mm	1526	1856
Mindestabstand Speicheroberkante - Raumhöhe	K	mm	400	400
Durchmesser	L	mm	700	700
Nettogewicht	M	kg	151	186
Bruttogewicht	N	kg	494	605
Kippmaß	O	mm	1417	2020
Muffe für Elektro-Heizeinsatz	P	Zoll	Rp 1 1/2	Rp 1 1/2
Maximale Einbaulänge E-Heizeinsatz Muffe/Handloch		mm	590/460	590/460

		SMH390.1 ES	SMH490.1 ES
Speicherinhalt gesamt	l	343	419
Speicherinhalt Bereitschaftsteil V_{aux}	l	212	252
Speicherinhalt Solarteil V_{Sol}	l	131	167
Bereitschaftswärme-Aufwand [1)]	kWh/24h	2,09	2,4
Größe Wärmetauscher oben	m^2	3,2	4,3
Inhalt Wärmetauscher oben	l	21,5	30
Größe Solar-Wärmetauscher	m^2	1,4	1,6
Inhalt Solar-Wärmetauscher	l	9,5	11
Maximaler Betriebsdruck Heizwasser	bar	10	10
Maximaler Betriebsdruck Warmwasser	bar	10	10
Maximale Betriebstemperatur Heizwasser	°C	110	110
Maximale Betriebstemperatur Warmwasser	°C	95	95
EU-Richtlinie für Energieeffizienz			
Energieeffizienzklasse		C	C
Energieeffizienzklassen-Spektrum		A+ -> F	A+ -> F
Warmhalteverlust	W	87,0	100,0
Speichervolumen	l	343,0	419,0

[1)] Messwert bei 45 K Temperaturdifferenz (gesamter Speicher aufgeheizt) nach EN 12897

Allgemeines Zubehör für Warmwasserspeicher und Frischwasserstationen

Trinkwasserarmaturen

	Bezeichnung	Beschreibung	Artikelnummer	€	RG
Sicherheitsventile					
	Logafix Membransicherheitsventil	■ Für Warmwasserspeicher bis 200 l ■ 6 bar, 1/2"	80805050	siehe Shop	LKA1
		■ Für Warmwasserspeicher bis 1000 l ■ 6 bar, 3/4"	80805052	siehe Shop	
		■ Für Warmwasserspeicher bis 5000 l ■ 6 bar, 1"	80805054	siehe Shop	
		■ Für Warmwasserspeicher bis 5000 l ■ 6 bar, 1 1/4"	80805056	siehe Shop	
		■ Für Warmwasserspeicher bis 200 l ■ 10 bar, 1/2"	80805070	siehe Shop	
		■ Für Warmwasserspeicher bis 1000 l ■ 10 bar, 3/4"	80805072	siehe Shop	
		■ Für Warmwasserspeicher bis 5000 l ■ 10 bar, 1"	80805074	siehe Shop	
		■ Für Warmwasserspeicher über 5000 l ■ 10 bar, 1"	80805076	siehe Shop	
Probenahmeventile					
	Alwa-Probenahmeventil V4250	■ Zur Bestimmung chemischer und mikrobiologischer Parameter ■ Für Armaturen DN 15-25 ■ Anschluss G 1/4	7738320527	siehe Shop	06TD
		■ Zur Bestimmung chemischer und mikrobiologischer Parameter ■ Für Armaturen DN 32-80 ■ Anschluss G 3/8	7738320528	siehe Shop	
	Probenahmeventil Aquastrom P	■ Für hygienisch-mikrobiologische Untersuchungen ■ Für Armaturen DN 8 ■ Anschluss G 1/4	7747403726	siehe Shop	25AO
		■ Für hygienisch-mikrobiologische Untersuchungen ■ Für Armaturen DN 10 ■ Anschluss G 3/8	7747403727	siehe Shop	

Ausdehnungsgefäße für Trinkwasseranlagen

	Bezeichnung	Beschreibung	Artikelnummer	€	RG
	Logafix BU-TD Ausdehnungsgefäß	■ Für Warmwasserbereitungs- und Druckerhöhungsanlagen gemäß DIN 4807-5 ■ Durchströmt ■ Systemanschluss mit T-Stück ■ Ausführung für Wandbefestigung ■ Betriebstemperatur max. 70°C (343 K) ■ Gasvordruck 4 bar bei einem max. Betriebsüberdruck von 10 bar Weiß, 8 l	80432070	siehe Shop	LAG2
		Weiß, 12 l	80432072	siehe Shop	
		Weiß, 18 l	80432074	siehe Shop	
		Weiß, 25 l	80432076	siehe Shop	
		■ Für Warmwasserbereitungs- und Druckerhöhungsanlagen gemäß DIN 4807-5 ■ Durchströmt ■ Systemanschluss mit T-Stück ■ Ausführung für Wandbefestigung ■ Betriebstemperatur max. 70°C (343 K) ■ Gasvordruck 4 bar bei einem max. Betriebsüberdruck von 8 bar ■ Weiß, 35 l	80432079	siehe Shop	

Unverbindliche Preisempfehlung. Nicht für den Endverbraucher bestimmt, lediglich Berechnungsgrundlage. Ohne die gesetzliche Mehrwertsteuer.

	Bezeichnung	Beschreibung	Artikelnummer	€	RG
	Logafix BU-TA Ausdehnungsgefäß	■ Für Warmwasserbereitungs- und Druckerhöhungsanlagen gemäß DIN 4807-5 ■ Durchströmt ■ Ausführung für Wandbefestigung ■ Betriebstemperatur max. 70 °C (343 K) ■ Gasvordruck 4 bar bei einem max. Betriebsüberdruck von 10 bar Weiß, 8 l	7738306752	siehe Shop	
		Weiß, 12 l	7738306753	siehe Shop	
		Weiß, 18 l	7738306754	siehe Shop	
		Weiß, 25 l	7738306755	siehe Shop	
		■ Für Warmwasserbereitungs- und Druckerhöhungsanlagen gemäß DIN 4807-5 ■ Durchströmt ■ Ausführung für Wandbefestigung ■ Betriebstemperatur max. 70 °C (343 K) ■ Gasvordruck 4 bar bei einem max. Betriebsüberdruck von 8 bar ■ Weiß, 35 l	7738306756	siehe Shop	
	Logafix Sicherheitsgruppe 4807 - Version 2.0	■ Anschluss: 3/4" Innengewinde, 3/4" Außengewinde mit zwei Verschraubungen ■ DVGW zugelassen DIN DVGW-Reg.-Nr.: NW-6314CM0316 ■ Inkl. Rückflussverhinderer ■ Absperrbar ■ Sicherheitsventil 10 bar ■ Ablauftrichter ■ Mit Zarge MB3 zur Wandbefestigung ■ Max. zulässiger Betriebsüberdruck: 10 bar ■ Max. zulässige Betriebstemperatur: 70 °C (343 K) Nennvolumen 12 l	7738337997	siehe Shop	LAG2
	Logafix Sicherheitsgruppe 4807	Nennvolumen 18 l	7738338000	siehe Shop	
	Logafix AirfixControl	■ Anschluss-Set für Trinkwasser-Druckausdehnungsgefäß ■ Inkl. Absperrung/Entleerung	7747201056	siehe Shop	
	MB 2	■ Typ Flexcon MB2 ■ Aufhängezarge mit Schnappmechanismus ■ Wandhalter für externe Ausdehnungsgefäße mit 18 oder 25 l	12222017	siehe Shop	03DF

Zirkulationspumpe

	Bezeichnung	Beschreibung	Artikelnummer	€	RG
	Logafix BUZ-Plus 15 A.3	■ Zirkulationspumpe ■ Mit Kugelabsperr- und Rückschlagventil zum Einschrauben, Rp 1/2"	7738342433	siehe Shop	LPU2

Weitere Zirkulationspumpen siehe Katalog Teil 6, Kapitel 5

Unverbindliche Preisempfehlung. Nicht für den Endverbraucher bestimmt, lediglich Berechnungsgrundlage. Ohne die gesetzliche Mehrwertsteuer.

Speicherladepumpe

	Bezeichnung	Beschreibung	Artikelnummer	€	RG
	Logafix BUE-Plus-2 25/1-4-130.3	■ Heizungspumpe ■ Energieeffizienzindex EEI ≤ 0,20 ■ ErP 2016 konform; höchste Wirkungsgrade dank ECM Technologie ■ Stufenlose Leistungsregelung zur optimalen Lastanpassung in > p-v (Differenzdruck variabel), in > p-c (Differenzdruck konstant) oder Bedarfsweise im Kennlinienbetrieb analog den bisherigen Standard-Pumpen in 3 vorgegebenen Drehzahlstufen ■ Serienmäßig mit Wärmedämmschale ■ Fördermedientemperatur: -10 °C bis +95 °C ■ Maximaler Betriebsdruck: 6 bar ■ Verschraubungsanschluss Rp 1	7738336492	siehe Shop	LPU1
	Logafix BUE-Plus-2 25/1-6-130.3	■ Heizungspumpe ■ Energieeffizienzindex EEI ≤ 0,20 ■ ErP 2016 konform; höchste Wirkungsgrade dank ECM Technologie ■ Stufenlose Leistungsregelung zur optimalen Lastanpassung in > p-v (Differenzdruck variabel), in > p-c (Differenzdruck konstant) oder Bedarfsweise im Kennlinienbetrieb analog den bisherigen Standard-Pumpen in 3 vorgegebenen Drehzahlstufen ■ Serienmäßig mit Wärmedämmschale ■ Fördermedientemperatur: -10 °C bis +95 °C ■ Maximaler Betriebsdruck: 6 bar Verschraubungsanschluss Rp 1	7738336493	siehe Shop	
	Logafix BUE-Plus-2 25/1-4.3	Verschraubungsanschluss: Rp 1	7738336494	siehe Shop	
	Logafix BUE-Plus-2 25/1-6.3		7738336495	siehe Shop	
	Logafix BUE-Plus-2 30/1-4.3	Verschraubungsanschluss: Rp 1 1/4	7738336496	siehe Shop	
	Logafix BUE-Plus-2 30/1-6.3		7738336497	siehe Shop	
	Verbindungsstecker	■ Gerader Stecker, für Logafix Pumpen BUE-Plus und BUZ-Plus	7738317853	siehe Shop	
	Winkelstecker	■ Winkelstecker, nach links abgewinkelt, mit fest verbundenem (vergossen) 2 m Anschlusskabel	7738308899	siehe Shop	14PW
	Logafix Pumpenkugelhahn-Set	■ DN 25 x 1" ■ 1x Pumpenkugelhahn ohne Schwerkraftbremse und 1x mit Schwerkraftbremse	7738342222	siehe Shop	
		■ DN 32 x 1 1/4" ■ 1x Pumpenkugelhahn ohne Schwerkraftbremse und 1x mit Schwerkraftbremse	7738342223	siehe Shop	
	Isolierung für Logafix Pumpenkugelhahn	■ Passend für Logafix Kugelhahn 1", ohne Schwerkraftbremse	7738342232	siehe Shop	LKA1
		■ Passend für Logafix Kugelhahn 1 1/4", ohne Schwerkraftbremse	7738342233	siehe Shop	
		■ Passend für Logafix Kugelhahn 1", mit Schwerkraftbremse	7738342234	siehe Shop	
		■ Passend für Logafix Kugelhahn 1 1/4", mit Schwerkraftbremse	7738342235	siehe Shop	
	Pumpenanschluss-Verschraubung	■ Abmessung Rp 3/4 x G 1 1/4	80382400	siehe Shop	843
		■ Abmessung Rp 1 x G 1 1/2	80382402	siehe Shop	
		■ Abmessung Rp 1 1/4 x G 2	80382404	siehe Shop	
	Logafix Kugelhahn	■ PN 40, 3/8"	7738342203	siehe Shop	LKA1
		■ PN 40, 1/2"	7738342204	siehe Shop	
		■ PN 40, 3/4"	7738342205	siehe Shop	
		■ PN 40, 1"	7738342206	siehe Shop	
		■ PN 40, 1 1/4"	7738342207	siehe Shop	
		■ PN 40, 1 1/2"	7738342208	siehe Shop	

Unverbindliche Preisempfehlung. Nicht für den Endverbraucher bestimmt, lediglich Berechnungsgrundlage. Ohne die gesetzliche Mehrwertsteuer.

	Bezeichnung	Beschreibung	Artikelnummer	€	RG
	Logafix Kugelhahn	■ PN 40, 2"	7738342209	siehe Shop	LKA1

Weitere Speicherladepumpen siehe Katalog Teil 6, Kapitel 5

Aufstellung

	Bezeichnung	Beschreibung	Artikelnummer	€	RG
	MKR Speicher-Leckagewanne mit Ablauf DN 50	■ Typ 150 S mit Siphon ■ Außenmaße ca. 950 x 860 x 100 mm ■ Innenmaße ca. 760 x 730 x 100 mm ■ Für Speicher bis 750 mm Durchmesser	80244074	siehe Shop	518
		■ Typ 150 SE mit Siphon ■ Außenmaße ca. 900 x 900 x 100 mm ■ Innenmaße ca. 785 x 795 x 100 ■ Für Speicher bis 850 mm Durchmesser	7747201035	siehe Shop	
		■ Typ 120 SE mit Siphon ■ Außenmaße ca. 1200 x 800 x 100 mm ■ Nicht für Logalux LT300 geeignet	7747215636	siehe Shop	
		■ Typ 100 SE mit Siphon ■ Außenmaße ca. 890 x 610 x 100 mm ■ Für Wandgeräte geeignet	7738311382	siehe Shop	
		■ Typ 125 SE mit Siphon ■ Außenmaße ca. 1250 x 1250 x 100 mm	7738311383	siehe Shop	
	MKR Siphon-Anti-Dry	■ Inhalt 1 l	80244500	siehe Shop	
	Universal-Transportnetz	■ Für die sichere Einbringung von Speichern, auch bei widrigen Einbringverhältnissen ■ Speicher sind mit dem Netz sowohl liegend, als auch stehend zu transportieren ■ Leicht zu verstauen, geringer Platzbedarf ■ Tragnetz aus PP mit 4 Tragschlaufen und verstärktem Abschlussteil ■ Farbe blau/weiß ■ Maße ca. 2100 x 1200 mm ■ Grundfläche des Netzes ist so dimensioniert, dass Speicher bis ca. 300 l transportiert werden können, mit und ohne Verpackung	80452080	80,50	999
	Speichersockel	■ Geeignet für Solar-, Puffer- und Warmwasserspeicher ■ Polyurethan-Kern mit verzinkter Verkleidung ■ Hohe Belastbarkeit ■ Runde Form Ø 860 mm, Höhe 70 mm	7738332231	siehe Shop	628
		Ø 1000 mm, Höhe 70 mm	7738332232	siehe Shop	
	Unterlegplatte für Speicherfüße	■ Unterlegplatte für Speicherfüße, 3 mm ■ 3er-Pack ■ Ø 100 mm, Höhe 3 mm	7738332233	siehe Shop	

Unverbindliche Preisempfehlung. Nicht für den Endverbraucher bestimmt, lediglich Berechnungsgrundlage. Ohne die gesetzliche Mehrwertsteuer.

Regelung

	Bezeichnung	Beschreibung	Artikelnummer	€	RG
	Anlege-/ Tauchtemperaturregler	■ Einstellbereich 15...95 °C ■ Inkl. Schutzrohr 1/2″ / 100 mm, Kapillare 700 mm, Anlege-Spannband, Anschluss externe Wärmeanforderung über bauseitiges Relais	81605300	siehe Shop	01NV

Unverbindliche Preisempfehlung. Nicht für den Endverbraucher bestimmt, lediglich Berechnungsgrundlage. Ohne die gesetzliche Mehrwertsteuer.



Logamax ED186



Logamax ED166



Logamax EDK



Logalux HE 5



Logalux HE10

NEU

PDF Business Shop ready

Link zum Business Shop: https://onlineshop.buderus.de

Die Artikelnummern in diesem PDF sind mit unserem Buderus Business Shop verlinkt. Wenn Sie die gewünschte Artikelnummer anklicken, öffnet sich die entsprechende Produktdetailseite im Buderus Business Shop mit dem tagesaktuellen Preis. Mit wenigen Klicks werden Artikel dort schnell und unkompliziert dem Warenkorb hinzugefügt.

Kapitel 6

Elektro-Durchlauferhitzer/ Elektro-Warmwasserspeicher

Logamax/Logalux

Elektro-Durchlauferhitzer

ED186	■15 - 27 kW	 S. 6003	 S. 6004	 S. 6005	 S. 6006
ED166	■11 - 27 kW	 S. 6003	 S. 6010	 S. 6011	 S. 6012
EDK156	■3,6 - 7,2 kW	 S. 6003	 S. 6016		 S. 6017

Elektro-Warmwasserspeicher

HE5 - HE10	■5 - 10 l	 S. 6003	 S. 6020		 S. 6021

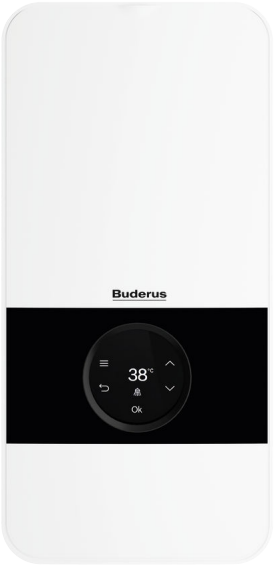

Logamax ED186

Produktübersicht

Elektronisch geregelter Durchlauferhitzer	Varianten	Anwendung	Gerätespezifisches Zubehör
Logamax ED186	ED186-15/18/21 ED186-21/24/27	Dezentrale hygienische Warmwasserbereitung	Zubehör für ED186
	ab Seite 6004	ab Seite 6004	ab Seite 6005

Produktvorteile

- LED-Farbdisplay mit Touch-Tasten
- Wassersicherheitssystem zur Vermeidung von Wasserschäden
- EX100 Gateway eingebaut. Zur WLAN Kommunikation für die App MyBuderus
- Unkomplizierte Installation und leichte Bedienung
- Kurze Leitungswege für minimierten Wärmeverlust und besonders hygienische Warmwasserbereitung
- Hocheffizient durch die Bereitstellung von warmem Wasser immer dann, wenn es gebraucht wird
- Energiesparend durch vollständige Ausnutzung der elektrischen Energie
- Platzsparend und für jeden Bedarf geeignet

Logamax ED186

	Typ	Nennleistung kW		Artikelnummer	€	RG
	ED186-15/18/21	21	A	7736507415	926,—	SW10
	ED186-21/24/27	27	A	7736507416	926,—	SW10

Produktbeschreibung

- Elektronisch geregelter Durchlauferhitzer zur einfachen und schnellen Montage
- Elektronisch geregelter Durchlauferhitzer in 2 Leistungsgrößen, die in der Leistung in 3 Stufen einstellbar sind
- Modernes Titanium-Design
- LED-Farbdisplay mit Touch-Tasten
- Wassersicherheitssystem zur Vermeidung von Wasserschäden
- Einfache Montage durch transparente Rückwand und flexibler Kabelanschluss in 3 Positionen
- Temperaturbereich bis 60°C
- Vorgewärmtes Wasser bis 55°C möglich
- Verbrühungsschutz durch einstellbare Maximaltemperatur
- Internetfähigkeit und Bedienung über MyBuderus durch EX100 Gateway

Typ	Höhe mm	Breite mm	Tiefe mm	Nettogewicht kg
ED186-15/18/21	484	236	107	4,42
ED186-21/24/27	484	236	107	4,42

Unverbindliche Preisempfehlung. Nicht für den Endverbraucher bestimmt, lediglich Berechnungsgrundlage. Ohne die gesetzliche Mehrwertsteuer.

Zubehör

	Bezeichnung	Beschreibung	Artikelnummer	€	RG
	BZ45L21	■ Lastabwurfrelais als Vorrangschalter für elektronische Durchlauferhitzer in Verbindung mit Speicherheizgeräten	7736504297	96,—	SW10

Unverbindliche Preisempfehlung. Nicht für den Endverbraucher bestimmt, lediglich Berechnungsgrundlage. Ohne die gesetzliche Mehrwertsteuer.

Logamax ED186
Elektro-Durchlauferhitzer · 15 - 27 kW

Abmessungen und Technische Daten

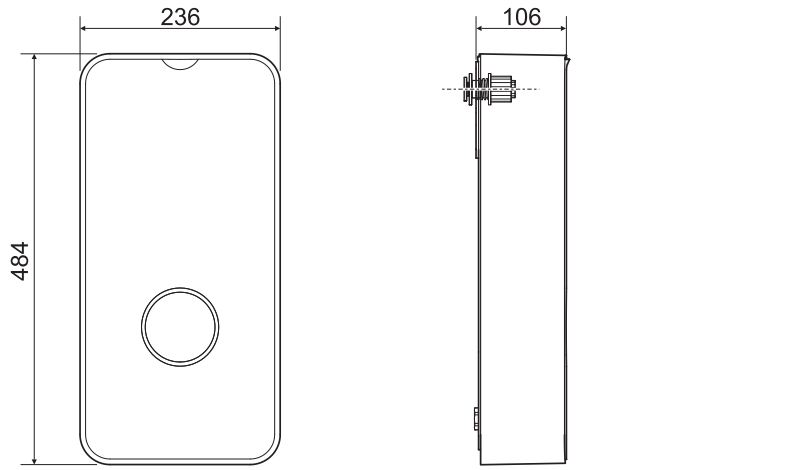

0010033961-001

Produkttyp		ED186-15/18/21	ED186-21/24/27
Betriebsangaben: Warmwasser			
Nennleistung	kW	21	27
Max. Warmwasser-Betriebsdruck	bar	10	10
Einschaltfließdruck (ohne Durchflussbegrenzer)	bar	0,4	0,4
Max. Zulauftemperatur	°C	55	55
Einschaltwassermenge	l/min	2,5	2,5
Max. Auslaufmenge	l/min	7,6	9,4
Elektrische Daten			
Nennspannung	V	400 V	400 V
Elektrische Frequenz	Hz	50 Hz	50 Hz
Schutzart (EN 60529)		IP 25	IP 25
Schutzklasse (EN 61140)		I	I
Absicherung	A	32	40
Kabellänge	mm	0	0
Steckerfertig		Nein	Nein
Abmessungen/Gewichte			
Höhe	mm	484	484
Breite	mm	236	236
Tiefe	mm	107	107
Nettogewicht	kg	4,42	4,42
EU-Richtlinie für Energieeffizienz			
Angegebenes Lastprofil		S	S
Warmwasserbereitungs-Energieeffizienzklasse		A	A
Spektrum		A+ -> F	A+ -> F
Warmwasserbereitungs-Energieeffizienz	%	39	39
Jahresstromverbrauch	kWh	476	476
Schallleistungspegel innen	dB(A)	15	15


Buderus
Mehr drin, als Sie denken:
Der Buderus Business Shop.
24
www.onlineshop.buderus.de



6

Logamax ED166

Produktübersicht

Elektronisch geregelter Durchlauferhitzer	Varianten	Anwendung	Gerätespezifisches Zubehör
Logamax ED166	ED166-11/13 ED166-15/18/21 ED166- 21/24/27	Dezentrale hygienische Warmwasserbereitung	Zubehör für ED166
	ab Seite 6004	ab Seite 6004	ab Seite 6005

Produktvorteile

- Unkomplizierte Installation und leichte Bedienung
- Kurze Leitungswege für minimierten Wärmeverlust und besonders hygienische Warmwasserbereitung
- Hocheffizient durch die Bereitstellung von warmem Wasser immer dann, wenn es gebraucht wird
- Energiesparend durch vollständige Ausnutzung der elektrischen Energie
- Platzsparend und für jeden Bedarf geeignet

Logamax ED166

	Typ	Nennleistung kW		Artikelnummer	€	RG
	ED166-11/13	13	A	7736506836	471,—	SW10
	ED166-15/18/21	21	A	7736506837	471,—	SW10
	ED166-21/24/27	27	A	7736506838	471,—	SW10

Produktbeschreibung

- Elektronisch geregelter Durchlauferhitzer zur einfachen und schnellen Montage
- In 3 Leistungsgrößen, die in der Leistung in 2 oder 3 Stufen einstellbar sind
- Effiziente und dezentrale hygienische Warmwasserbereitung
- Modernes Titanium-Design
- Einfache Bedienung durch Temperatur-Drehknopf und 4 Temperaturstufenanzeigen
- Einfache Montage durch transparente Rückwand und flexibler Kabelanschluss in 3 Positionen
- Temperaturbereich bis 60°C
- Vorgewärmtes Wasser bis 55°C möglich
- Verbrühungsschutz durch einstellbare Maximaltemperatur
- Internetfähigkeit und Bedienung über MyBuderus optional nachrüstbar (EX100 Gateway)

Typ	Höhe mm	Breite mm	Tiefe mm	Nettogewicht kg
ED166-11/13	484	236	106	3,32
ED166-15/18/21	484	236	106	3,32
ED166-21/24/27	484	236	106	3,32

Unverbindliche Preisempfehlung. Nicht für den Endverbraucher bestimmt, lediglich Berechnungsgrundlage. Ohne die gesetzliche Mehrwertsteuer.

Zubehör

	Bezeichnung	Beschreibung	Artikelnummer	€	RG
	EX100 Gateway	■ Funkmodul zum Einbau in Durchlauferhitzer Logamax ED166 ■ WLAN Kommunikation für die App MyBuderus	7736506858	127,—	SW10
	BZ45L21	■ Lastabwurfrelais als Vorrangschalter für elektronische Durchlauferhitzer in Verbindung mit Speicherheizgeräten	7736504297	96,—	

Unverbindliche Preisempfehlung. Nicht für den Endverbraucher bestimmt, lediglich Berechnungsgrundlage. Ohne die gesetzliche Mehrwertsteuer.

Logamax ED166
Elektro-Durchlauferhitzer · 11 - 27 kW

Abmessungen und Technische Daten

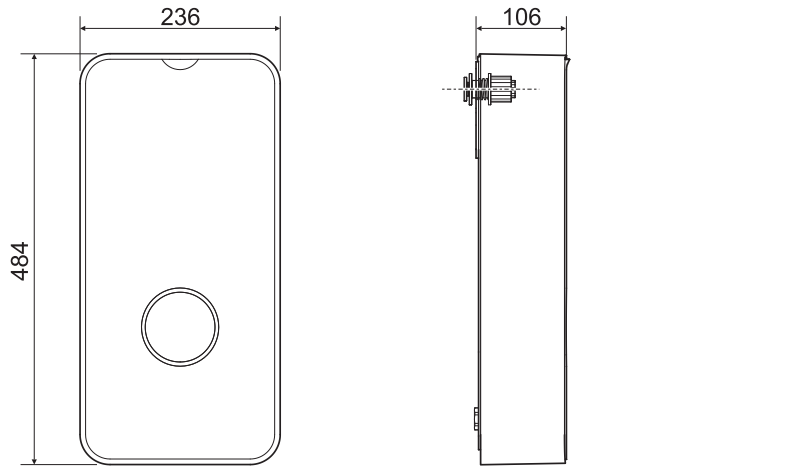

0010033961-001

Produkttyp		ED166-11/13	ED166-15/18/21	ED166-21/24/27
Allgemeine Daten				
Installation		Übertisch-Installation	Übertisch-Installation	Übertisch-Installation
Betriebsangaben: Warmwasser				
Nennleistung	kW	13	21	27
Max. Warmwasser-Betriebsdruck	bar	10	10	10
Einschaltfließdruck (ohne Durchflussbegrenzer)	bar	0,4	0,4	0,4
Max. Zulauftemperatur	°C	55	55	55
Einschaltwassermenge	l/min	2,5	2,5	2,5
Max. Auslaufmenge	l/min	5	7,6	9,4
Warmwassermenge bei max. Leistung bei 38 °C und 12 °C Kaltwasser-Eintrittstemperatur	l/min	7,1	11,6	14,6
Warmwassermenge bei max. Leistung bei 60 °C und 12 °C Kaltwasser-Eintrittstemperatur	l/min	3,8	6,2	7,9
Warmwassermenge bei min. Leistung bei 38 °C und 12 °C Kaltwasser-Eintrittstemperatur	l/min	6	8,1	11,6
Warmwassermenge bei min. Leistung bei 60 °C und 12 °C Kaltwasser-Eintrittstemperatur	l/min	3,3	4,4	6,2
Elektrische Daten				
Nennspannung	V	400 V	400 V	400 V
Elektrische Frequenz	Hz	50 Hz	50 Hz	50 Hz
Anschlussart 1		3/N/PE	3/N/PE	3/N/PE
Schutzart (EN 60529)		25	25	25
Schutzklasse (EN 61140)		I	I	I
Absicherung	A	25	32	40
Kabellänge	mm	0	0	0
Steckerfertig		Nein	Nein	Nein
Abmessungen/Gewichte				
Höhe	mm	484	484	484
Breite	mm	236	236	236
Tiefe	mm	106	106	106
Nettogewicht	kg	3,32	3,32	3,32
EU-Richtlinie für Energieeffizienz				
Angegebenes Lastprofil		XS	S	S
Warmwasserbereitungs-Energieeffizienzklasse		A	A	A
Spektrum		A+ -> F	A+ -> F	A+ -> F
Warmwasserbereitungs-Energieeffizienz	%	39	39	39
Jahresstromverbrauch	kWh	467	476	476
Schallleistungspegel innen	dB(A)	15	15	15


Buderus
Mehr drin, als Sie denken:
Der Buderus Business Shop.
24
www.onlineshop.buderus.de



Logamax EDK156

Produktübersicht

Elektronisch geregelter Kleindurchlauferhitzer	Varianten	Anwendung
Logamax EDK156	EDK156-3.6 O	Dezentrale hygienische Warmwasserbereitung
	EDK156-4.5 O	
	EDK156-6 O	
	EDK156-7.2 O	
	ab Seite 6004	ab Seite 6004

Produktvorteile

- Unkomplizierte Installation und leichte Bedienung
- Kurze Leitungswege für minimierten Wärmeverlust und besonders hygienische Warmwasserbereitung
- Hocheffizient durch die Bereitstellung von warmem Wasser immer dann, wenn es gebraucht wird
- Energiesparend durch vollständige Ausnutzung der elektrischen Energie
- Platzsparend und für jeden Bedarf geeignet

Logamax EDK156



Typ	Nennleistung kW		Artikelnummer	€	RG
EDK156-3.6 O	3,6	A	7736507486	278,—	SW10
EDK156-4.5 O	4,5	A	7736507487	314,—	SW10
EDK156-6 O	6	A	7736507488	314,—	SW10
EDK156-7.2 O	7,2	A	7736507489	314,—	SW10

Produktbeschreibung
- Elektronisch geregelter Kleindurchlauferhitzer zur einfachen und schnellen Montage
- Effiziente und hygienische Warmwasserbereitung
- Untertischgerät
- Einfache Bedienung
- EDK156-3.6 O mit Netzstecker

Typ	Höhe mm	Breite mm	Tiefe mm	Nettogewicht kg
EDK156-3.6 O	185	140	88	1,27
EDK156-4.5 O	185	140	88	1,17
EDK156-6 O	185	140	88	1,17
EDK156-7.2 O	185	140	88	1,17

Unverbindliche Preisempfehlung. Nicht für den Endverbraucher bestimmt, lediglich Berechnungsgrundlage. Ohne die gesetzliche Mehrwertsteuer.

Abmessungen und Technische Daten

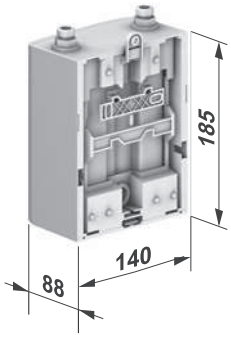

6721881325-01.1V

Produkttyp		EDK156-3.6 O	EDK156-4.5 O	EDK156-6 O	EDK156-7.2 O
Allgemeine Daten					
Installation		Untertisch-Installation	Untertisch-Installation	Untertisch-Installation	Untertisch-Installation
Betriebsangaben: Warmwasser					
Nennleistung	kW	3,6	4,5	6	7,2
Max. Warmwasser-Betriebsdruck	bar	10	10	10	10
Einschaltfließdruck (ohne Durchflussbegrenzer)	bar	0,25	0,25	0,25	0,25
Max. Zulauftemperatur	°C	20	20	20	20
Einschaltwassermenge	l/min	1,8	1,8	1,8	1,8
Max. Auslaufmenge	l/min	2	2	3	4
Elektrische Daten					
Nennspannung	V	230 V	230 V	230 V	230 V
Elektrische Frequenz	Hz	50 Hz	50 Hz	50 Hz	50 Hz
Schutzart (EN 60529)		IP24D	IP24D	IP24D	IP24D
Schutzklasse (EN 61140)		I	I	I	I
Absicherung	A	16	20	32	32
Kabellänge	mm	950			
Steckerfertig		Nein	Nein	Nein	Nein
Abmessungen/Gewichte					
Höhe	mm	185	185	185	185
Breite	mm	140	140	140	140
Tiefe	mm	88	88	88	88
Nettogewicht	kg	1,27	1,17	1,17	1,17
EU-Richtlinie für Energieeffizienz					
Angegebenes Lastprofil		XXS	XXS	XXS	XXS
Warmwasserbereitungs-Energieeffizienzklasse		A	A	A	A
Spektrum		A+ -> F	A+ -> F	A+ -> F	A+ -> F
Warmwasserbereitungs-Energieeffizienz	%	39	39	39	39
Jahresstromverbrauch	kWh	475	477	474	475
Schallleistungspegel innen	dB(A)	15	15	15	15



Logalux HE5 DO



Logalux HE10 DO

Produktübersicht

Elektro-Warmwasserspeicher	Varianten	Anwendung
Logalux HE5 - HE10	HE5 DO HE10 DO	Dezentrale Warmwasserbereitung
	ab Seite 6004	ab Seite 6004

Produktvorteile

- Unkomplizierte Installation und leichte Bedienung
- Kurze Leitungswege für minimierten Wärmeverlust
- Geringer Bereitschaftsenergieverbrauch

Logalux HE

	Produkttyp	Nutzinhalt l		Artikelnummer	€	RG
	Logalux HE5 DO	5	A	7736507417	185,—	SW10
	Logalux HE10 DO	10	A	7736507418	360,—	SW10

Produktbeschreibung

- Kleinspeicher für effiziente Warmwasserversorgung zur Versorgung einer Zapfstelle
- Offen (drucklos)
- Untertischgerät
- Geringer Bereitschhaftsenergieverbrauch
- Hohe Mischwassermenge
- Kindersicherung / Verbrühschutz sind im Drehwähler innenliegend integriert
- Temperatureinstellbereich bis 85 °C
- Vereinfachte Installation durch Montagebügel und Schukostecker

Typ	Höhe mm	Breite mm	Tiefe mm	Nettogewicht kg
Logalux HE5 DO	435	270	240	2,94
Logalux HE10 DO	460	295	285	3,74

Unverbindliche Preisempfehlung. Nicht für den Endverbraucher bestimmt, lediglich Berechnungsgrundlage. Ohne die gesetzliche Mehrwertsteuer.

Abmessungen und Technische Daten

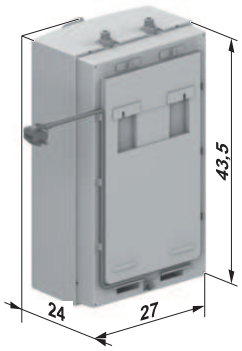

Logalux HE5 DO

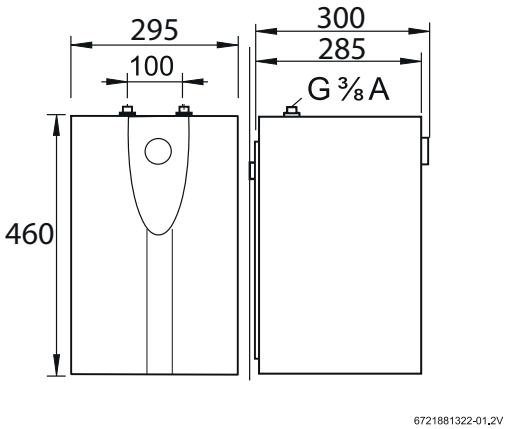

Logalux HE10 DO

Produkttyp		Logalux HE5 DO	Logalux HE10 DO
Allgemeine Daten			
Speichertyp		Drucklose Speicher	Drucklose Speicher
Installation		Untertisch-Installation	Untertisch-Installation
Betriebsangaben: Warmwasser			
Nennleistung	kW	2,2	1,8
Nutzinhalt	l	5	10
Bereitschaftsverlust	kWh/d	0,2	0,3
Aufheizzeit, von 12 °C auf 60 °C	min	8	16
Max. Auslaufmenge	l/min	5	10
Mischwasser bei 40 °C	l	7	13
Elektrische Daten			
Nennspannung		230 V	220 - 240 V
Elektrische Frequenz		50 Hz	50/60 Hz
Anschlussart 1		1/N/PE	1/N/PE
Schutzart (EN 60529)		IP24D	IP24D
Schutzklasse (EN 61140)		I	I
Absicherung	A	10	10
Täglicher Stromverbrauch (durchschnittliche Klimaverhältnisse)	kwh	2,513	2,484
Kabellänge	mm	670	720
Steckerfertig			Ja
Abmessungen/Gewichte			
Höhe	mm	435	460
Breite	mm	270	295
Tiefe	mm	240	285
Nettogewicht	kg	2,94	3,74
Anschlüsse			
Anschluss für Vorlauf und Rücklauf		G 1/2 A	G 1/2 A
EU-Richtlinie für Energieeffizienz			
Angegebenes Lastprofil		XXS	XXS
Warmwasserbereitungs-Energieeffizienzklasse		A	A
Energiespektrum DHW		A+ -> F	A+ -> F
Warmwasserbereitungs-Energieeffizienz	%	35	35
Schallleistungspegel innen	dB(A)	15	15
Speichervolumen	l	5,0	10,0



Ladespeicher stehend



Ladesysteme

7

NEU

PDF Business Shop ready

Link zum Business Shop: https://onlineshop.buderus.de

Die Artikelnummern in diesem PDF sind mit unserem Buderus Business Shop verlinkt. Wenn Sie die gewünschte Artikelnummer anklicken, öffnet sich die entsprechende Produktdetailseite im Buderus Business Shop mit dem tagesaktuellen Preis. Mit wenigen Klicks werden Artikel dort schnell und unkompliziert dem Warenkorb hinzugefügt.

Kapitel 7 Speicherladesysteme

Logalux / Rudert

Ladespeicher stehend	■ SF300.5 – SF1000.5 ■ BESF300 – BESF1000	S. 7002
Ladesysteme	■ SLP1/3 – SLP5/3	S. 7014
Allgemeine Hinweise zu Ladesystemen		S. 7022

Online Shop

https://onlineshop.buderus.de

Hydraulikdatenbank

www.buderus.de/hydraulikdatenbank



Logalux SF300.5-SF400.5



Logalux SF500.5-SF1000.5



Rudert BESF300 S - BESF1000 S

Ladespeicher stehend

Logalux / Rudert

SF300–SF1000.5	■ Stehend ■ In Verbindung mit Ladesystem SLP ■ Externer Wärmetauscher	 S. 7004	 S. 7005	 S. 7008
BESF300 S–BESF1000 S	■ Edelstahlstpeicher stehend ■ In Verbindung mit Ladesystem SLP ■ Externer Wärmetauscher	 S. 7011	 S. 7012	 S. 7013

Logalux SF - Warmwasserspeicher

	Bezeichnung	Speicherinhalt (l)	Wärmeschutz (mm)		Artikelnummer	€	RG
	SF300.5 S-C	300	50 (PU-EPS Hartschaum)	C	7735501018	2.105,—	SW01
	SF400.5 S-C	397		C	7735501019	2.510,—	SW01
	SF500.5 S-B	524	100 (PU-Hartschaum+ Vlies)		7739612914	3.350,—	SW02
	SF750.5 S-B	768	120 (PU-Hartschaum)		7735501684	5.905,—	SW02
	SF1000.5 S-B	991			7735501685	7.735,—	SW02
	SF500.5 W-C	524	65 (PU-Hartschaum)		7736502323	2.785,—	SW02
	SF750.5 W-C	768	85 (PU-Hartschaum)		7736502335	5.405,—	SW02
	SF1000.5 W-C	991			7736502343	7.145,—	SW02
	SF500.5-C	524	65 (PU-Hartschaum)		7736502322	2.785,—	SW02
	SF750.5-C	768	85 (PU-Hartschaum)		7736502334	5.405,—	SW02
	SF1000.5-C	991			7736502342	7.145,—	SW02

Ladesystem ist nicht im Lieferumfang enthalten.
Detailinformationen zu Wärmetauscher-Set Logalux SLP ▶ ab Seite 7016

Ausstattungsmerkmale
- Warmwasserspeicher in stehender Ausführung ohne Wärmetauscher
- Erweiterbar mit Wärmetauscher-Set Logalux SLP
- Fünf bauartgeprüfte Größen mit 300, 400, 500, 750 oder 1000 Litern Inhalt
- Elektro-Heizeinsatz zu Nachrüstung

Hochwirksamer Korrosions- und Wärmeschutz
- Korrosionsschutz nach DIN 4753-3 durch Buderus-Thermoglasur DUOCLEAN plus und Magnesium-Anode
- Wärmeschutz SF300-SF400
  - 50 mm Polyurethan/EPS-Hartschaum
- Wärmeschutz SF500.5
  - 60 mm PU-Hartschaum mit abnehmbaren Folienmantel auf 5 mm Weichschaumunterlage (Klasse C) bzw. 60 mm PU-Hartschaum und abnehmbaren 40 mm Polyesterfaservlies mit PS-Mantel (Klasse B) (PU-Hartschaum nicht abnehmbar!)
- Wärmeschutz SF750.5-SF1000.5
  - 70 mm PU-Hartschaum mit Folienmantel auf 5 mm Weichschaumunterlage (Klasse C) (Hartschaumsegmente abnehmbar- Montage vor der Rohrinstallation erforderlich)
  - 105 mm PU-Hartschaum mit PS-Mantel (Klasse B) (Hartschaumsegmente abnehmbar- Montage nach der Rohrinstallation möglich)

Einfache Wartung und Montage
- Große, leicht zu öffnende Prüföffnung oben und gut zugängliche Prüföffnung vorne
- Zubehör in kurzer Zeit mit wenigen Handgriffen montierbar

Lieferweise
- SF500.5 - SF1000.5-C
  - Speicherbehälter mit Foliensack auf Palette
  - Polyesterfaservlies extra (500l)

Leistung/Beheizungsarten, Aufbau, Regelung und Planung
Siehe Allgemeine Hinweise zu Speichern im Kapitels 7

Warmwasserspeicher	Höhe (mm)	Durchmesser (mm)	Gewicht (kg)
SF300.5 S-C	1495	670	92
SF400.5 S-C	1832	670	103
SF500.5-C	1870	780	151
SF500.5 S-B	1870	850	151
SF750.5-C	1920	960	225
SF750.5 S-B	1920	1030	220
SF1000.5-C	1920	1070	253
SF1000.5 S-B	1920	1140	275

Unverbindliche Preisempfehlung. Nicht für den Endverbraucher bestimmt, lediglich Berechnungsgrundlage. Ohne die gesetzliche Mehrwertsteuer.

Zubehör

	Bezeichnung	Beschreibung	Artikelnummer	€	RG
	Speicherfühler-Set Ø 6 mm	■ Fühler Ø 6 mm (NTC10K, Kabellänge 3 m) ■ Zwei 1/4-Kreis-Blindsegmente und Spannblech für Speicher mit Tauchhülsen (19,5 mm Innendurchmesser entsprechend 3/4") ■ Anschlussstecker enthalten im Regelsystem	7735502288	86,—	
	ASU - Speicheranschluss-Set	■ Zwei 1/4-Kreis-Blindsegmente und Spannblech ■ Für Speicher mit Tauchhülsen (19,5 mm Innendurchmesser entsprechend 3/4")	5991382	28,—	RE09
	Elektro-Heizeinsatz [1]	■ Gewinde R 1 1/2" ■ Komplett mit Regelung und LED-Betriebsanzeige 2 kW (Wechselstrom 230 V, Einbaulänge 320 mm), unbeheizte Länge 130 mm	7735502657	605,—	
		3 kW (Drehstrom 400 V, Einbaulänge 330 mm), unbeheizte Länge 130 mm	7735502658	628,—	
		4,5 kW (Drehstrom 400 V, Einbaulänge 360 mm), unbeheizte Länge 130 mm	7735502659	681,—	
		6 kW (Drehstrom 400 V, Einbaulänge 450 mm), unbeheizte Länge 130 mm	7735502660	717,—	
		9 kW (Drehstrom 400 V, Einbaulänge 500 mm), unbeheizte Länge 80 mm	7735502661	761,—	
	Abdeckrosetten-Set für E-Heizeinsatz	■ Abdeckrosetten für E-Heizeinsatz zum Aufkleben ■ Für Speicher ab 500 l	7735501421	31,—	
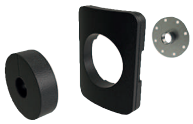	Handlochdeckel mit Muffe 1 1/2"	■ Für Elektro-Heizeinsatz notwendig ■ Muffe Rp 1 1/2" mit Wärmeschutz und Haube ■ Für SU/SF300-400, SM300, SM(S)310-400, SH180/300 ■ Inkl. Dichtung	8718542449	319,—	SW09
		■ Für Elektro-Heizeinsatz notwendig ■ Muffe Rp 1 1/2" mit Wärmeschutz und Haube ■ Für SU/SF/SM500.5-1000.5 ■ Inkl. Dichtung	8732902340	282,—	
	Anode Set Correx MP2.3-900 TA200 Deckel	■ Für Speicher bis 400 l (L / LT / SU160–SU200 / SF300-SF400 / P750 S) ■ Steckerpotenziostat zum Anschluss an 230 V Schukosteckdose ■ Fremdstromanode (ca. 200 mm lang) zur isolierten Lochmontage mit M8-Gewindestift ■ Inklusive Verbindungskabel (Länge 3 m)	7735502655	432,—	
	Fremdstromanode Correx UP Nr 10-19H/3	■ Für Speicher ab 400 l monovalent/ab 300 l bivalent u. Hochleistung (SU / SM / SF ≥ 500 l) ■ Steckerpotenziostat zum Anschluss an 230 V Schukosteckdose ■ Fremdstromanode (ca. 400 mm lang) zur isolierten Lochmontage mit M8-Gewindestift ■ Inklusive Verbindungskabel (Länge 3,5 m)	3868354	545,—	
	Anoden-Prüfgerät " CorroScout 600“	■ Kontrollgerät für den kathodischen Korrosionsschutz emaillierter Warmwasserspeicher mit isoliert eingebauter Anode ■ Inklusive Batterie	81065150	siehe Shop	428
	Thermometer	■ Für Speicher (L / LT) ≤ 300 l ■ Für Speicher ab 500 l zusätzliche Thermometerhalterung notwendig ■ Einbaubar in die Vorderwand oder der Thermometerhalterung ■ Temperaturanzeige 30-80 °C ■ Mit Viertelkreiskapilarrohrfühler, Länge 3 m	5236200	33,—	
	Digitales Thermometer (DTA)	■ Für Speicher (L / LT) ≤ 300 l ■ Für Speicher ab 500 l zusätzliche Thermometerhalterung notwendig ■ Einbaubar in die Vorderwand oder der Thermometerhalterung ■ Fühler-Kabellänge 3m und Batterie	7747201004	80,—	SW09
	Thermometerhalterung für ein Thermometer	■ Halterung für ein Thermometer 5236200 bzw. 7747201004 ■ Für Speicher ab 500 l	8735100556	121,—	

Unverbindliche Preisempfehlung. Nicht für den Endverbraucher bestimmt, lediglich Berechnungsgrundlage. Ohne die gesetzliche Mehrwertsteuer.

	Bezeichnung	Beschreibung	Artikelnummer	€	RG
	Thermometerhalterung für drei Thermometer	■ Halterung für bis zu drei Thermometer 5236200 bzw. 7747201004 ■ Für Speicher ab 500 l	8735100555	121,—	
	Fußschrauben	■ Alternativ zu werksseitige Fußschrauben ■ Für Speicher SU160-400, SM300-400, SMS, SF300-400, LT, L, S120, P120-300, ES, ESU, ESM, ESMS ■ Zur Höhenregulierung ■ Mit Kunststoffplatte	5236440	23,—	SW09
	Höhenverstellbare Füße	■ Zum Ausgleich von Bodenunebenheiten ■ 3 Stk. im Lieferumfang ■ Für Speicher Logalux P, PR, PNR, PRZ, PNRZ, PW, (SU.5/SF.5/SM.5) ≥ 500 l	8718590658	23,—	

[1] Bitte beachten Sie ▶ Kapitel 7, Allgemeine Hinweise zu Speichern. Bei Erstinstallation Handlochdeckel zusätzlich bestellen.

Siehe weiteres Zubehör am Ende des Kapitels ▶ Allgemeines Zubehör für Warmwasserspeicher und Frischwasserstationen

Unverbindliche Preisempfehlung. Nicht für den Endverbraucher bestimmt, lediglich Berechnungsgrundlage. Ohne die gesetzliche Mehrwertsteuer.

Planung

Warmwasserseitiger Druckverlust und Strömungsgeschwindigkeit pro Anschlussstutzen

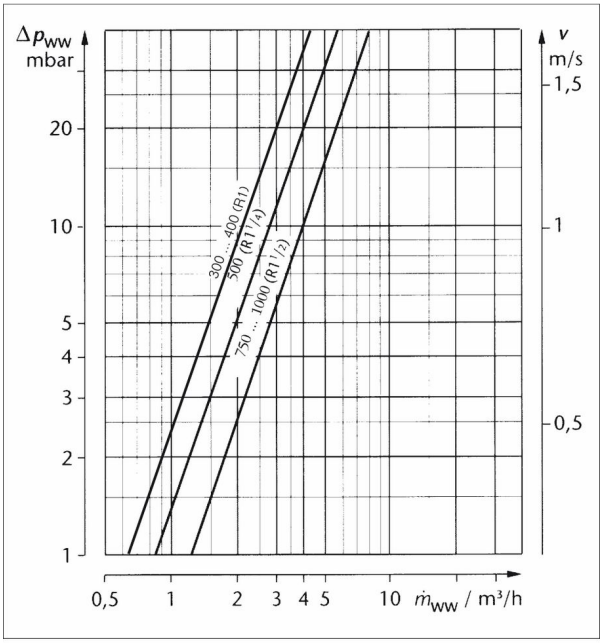

Abmessungen und Technische Daten

SF300 - SF400

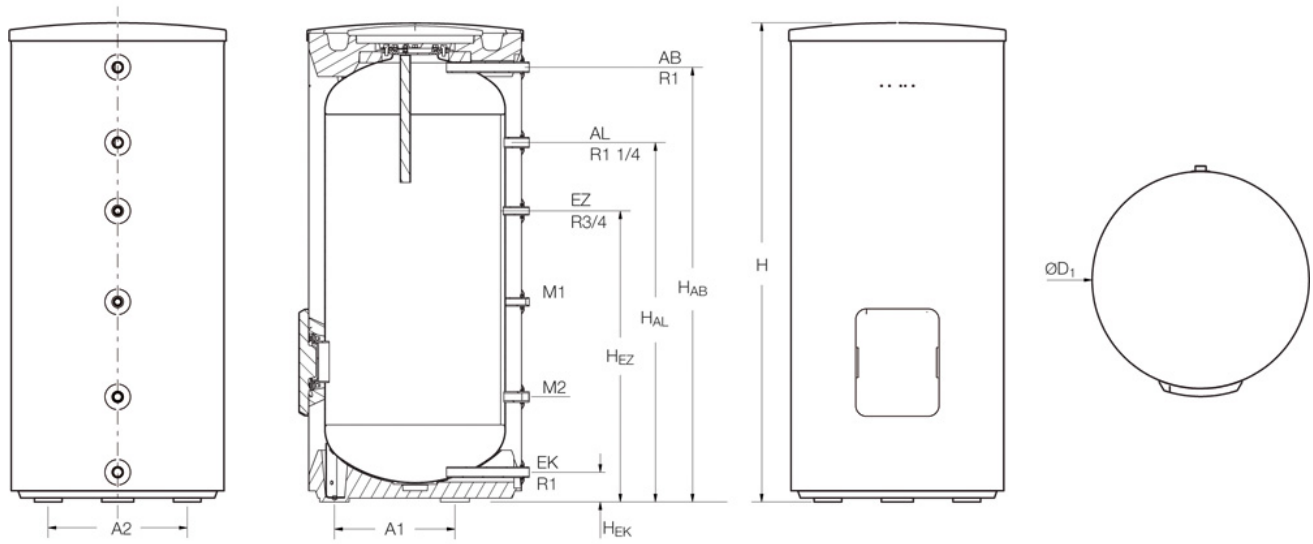

SF500 - SF1000

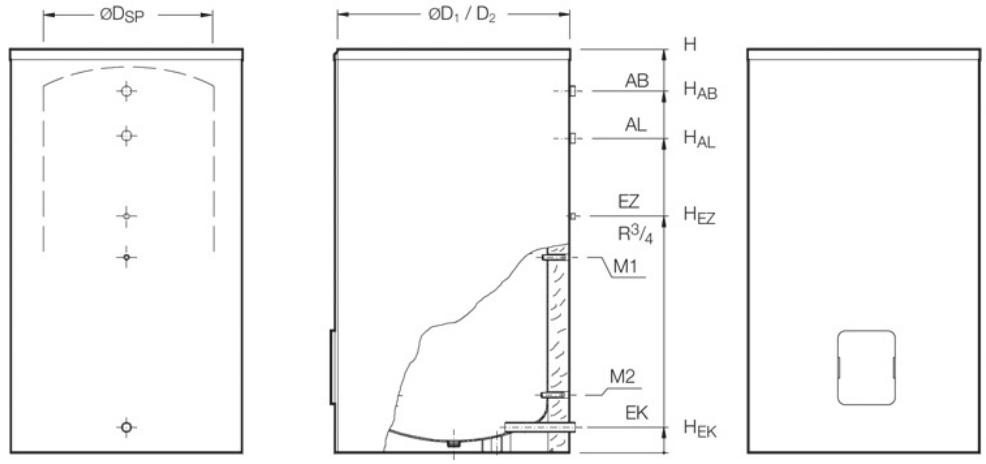

M1/M2 Messstelle: SF300/5-SF400/5, SF500.5-SF1000.5: eingeschweißte Tauchhülse (Innendurchm. 19,5 mm)

		SF300.5	SF400.5	SF500.5	SF750.5	SF1000.5
Speicherinhalt (l)		300	397	524	768	991
Durchmesser	Ø D_1 (mm) Ø D_2 (mm) Ø D_{SP} (mm)	670 [1] – –	670 [1] – –	780 [2] 850 [4] –	960 [3] 1030 [4] 790	1070 [3] 1140 [4] 900
Höhe (inkl. Wärmeschutz) H (mm)		1495 [6]	1835 [6]	1870	1920	1920
Kippmaß (mm)		1655	1965	1941	1851	1883
Breite Einbringung (mm)		670	670	770	800	910
Höhe Aufstellraum [7] (mm)		1875	2115	2300	2450	2500
Maximale Einbaulänge E-Heizeinsatz (mm)		570	570	650	790	900
Eintritt Kaltwasser	Ø EK (DN) H_{EK} (mm)	R 1 80	R 1 80	R 1 1/4 131	R 1 1/2 144	R 1 1/2 152
Eintritt Zirkulation H_{EZ} (mm)		903	1143	1128	1114	1147
Austritt Warmwasser	Ø AB (DN) H_{AB} (mm)	R 1 1355	R 1 1695	R 1 1/4 1731	R 1 1/4 1698	R 1 1/2 1665
Ladestutzen	Ø AL (DN) H_{AL} (mm)	R 1 1178	R 1 1383	R 1 1/4 1461	R 1 1/2 1417	R 1 1/2 1377
Maximale Einbaulänge E-Heizeinsatz (mm)		570	570	650	790	900
Abstand Füße	A_1 (mm) A_2 (mm)	380 440	380 440	– –	– –	– –

		SF300.5	SF400.5	SF500.5	SF750.5	SF1000.5
Bereitschaftswärme-Aufwand mit Wärmeschutz (kWh/24h) [8]		1,92 [1]	2,3 [1]	2,59 [2] / 1,69 [4]	2,76 [3] / 2,07 [4]	3,34 [3] / 2,39 [4]
Gewicht netto mit Wärmeschutz [9] (kg)		92	103	151	202 [2] / 220 [4]	253 [2] / 275 [4]
Maximaler Betriebsdruck (bar)		10	10	10	10	10
Maximale Betriebstemperatur (°C)		95	95	95	95	95
EU-Richtlinie für Energieeffizienz - bis 400 l Wärmeschutz 50 mm [1] - bei 500 l Wärmeschutz 65 mm [2] - ab 750 l Wärmeschutz 85 mm [3]						
Energieeffizienzklasse		C	C	C	C	C
Energieeffizienzklassen-Spektrum		A+ -> F				
Warmhalteverlust (W)		79,7	95,5	108,0	115,0	139,0
Speichervolumen (l)		304,0	388,0	519,0	771,0	985,0
EU-Richtlinie für Energieeffizienz - bei 500 l Wärmeschutz 100 mm [4] - ab 750 l Wärmeschutz 120 mm [5]						
Energieeffizienzklasse		–	–		B	B
Energieeffizienzklassen-Spektrum		–	–	A+ -> F		
Warmhalteverlust (W)		–	–		86,1	99,6
Speichervolumen (l)		–	–	500,0	771,0	985,0

[1] Wärmeschutz 50 mm (Hartschaum)
[2] Wärmeschutz 65 mm (60 mm Hartschaum und Folienmantel mit 5 mm Weichschaumunterlage)
[3] Wärmeschutz 85 mm (70 mm Hartschaum und Folienmantel mit 5 mm Weichschaumunterlage)
[4] Wärmeschutz 100 mm (60 mm Hartschaum und 40 mm Polyesterfaservlies mit PS-Mantel)
[5] Wärmeschutz 120 mm (105 mm Hartschaum mit PS-Mantel)
[6] Zuzüglich 10 - 20 mm für die Aufstellfüße
[7] Mindest-Raumhöhe für den Austausch der Magnesium-Anode
[8] Messwert bei 45 K Temperaturdifferenz nach EN 12897
[9] Gewicht mit Verpackung etwa 5 % höher

Detailinformationen zu Wärmetauscher-Set Logalux SLP ▶ ab Seite 7016

Leistungsdaten

Speichervolumen in Abhängigkeit der Leistungskennzahl NL, der Dauerleistung und der Speichertemperatur

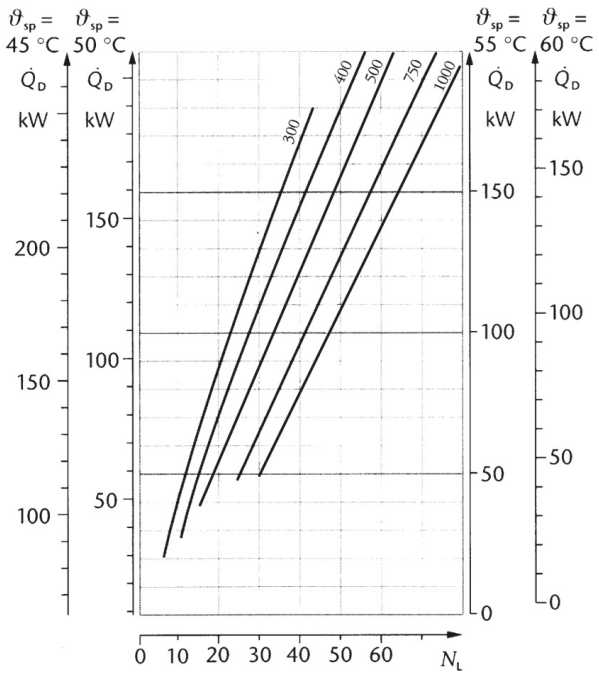

Bei nicht durchlaufender Warmwasserladepumpe
(z. B. in Verbindung mit einem Regelgerät
Logamatic 4126, 4117 oder 4… mit FM 445)

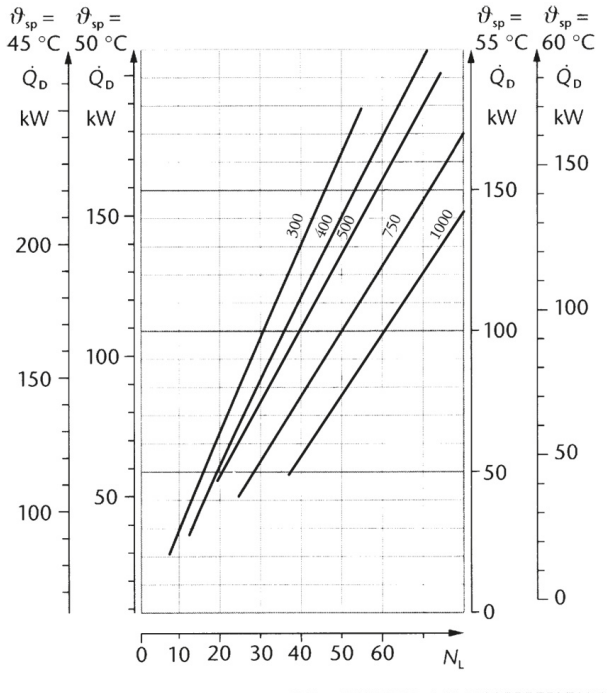

Bei durchlaufender Warmwasserladepumpe
(z. B. durch Anschluss einer bauseits zu stellenden Zeitschaltuhr)

Beispiel:
Bei **nicht durchlaufender** Warmwasserladepumpe geforderte N_L - Zahl =50, Speichergröße 1000 L, 60°C Warmwassertemperatur
Ergebnis: 100 kW Dauerleistung ▶ SF1000 + SLP 2 (70/30°C Primärtemperatur)

7

Rudert BESF300 S - BESF1000 S – Edelstahlspeicher



Bezeichnung	Speicherinhalt (l)	Artikelnummer	€	RG
BESF300 S	291	7735501886	4.335,—	SW06
BESF400 S	409	7735501887	4.710,—	SW06
BESF500 S	490	7735501888	4.990,—	SW06
BESF750 S	756	7735501889	6.880,—	SW06
BESF1000 S	990	7735501890	9.225,—	SW06

Ausstattungsmerkmale

- Edelstahlspeicher (Werkstoff W 1.4571) in stehender Ausführung ohne Wärmetauscher
- Erweiterbar mit Wärmetauscher Logalux SLP (Zubehör)
- Farbe Silber
- Auch für sehr weiche Wasser geeignet (Chloridgehalt max. 120 mg/l)
- Wärmeschutz Neodul: 80 mm EPS und 20 mm Polyesterfaservlies und PS-Mantel (Wärmeschutz ist abnehmbar-Montage vor der Rohrinstallation)
- Große, leicht zu öffnende Inspektionsöffnung vorne
- Inklusive 2 Tauchhülsen R3/4"

Warmwasserspeicher	Höhe (mm)	Durchmesser (mm)	Gewicht (kg)
BESF300 S	1730	700	47
BESF400 S	1725	800	55
BESF500 S	1975	800	67
BESF750 S	2055	950	110
BESF1000 S	2075	1050	130

Unverbindliche Preisempfehlung. Nicht für den Endverbraucher bestimmt, lediglich Berechnungsgrundlage. Ohne die gesetzliche Mehrwertsteuer.

Zubehör

	Bezeichnung	Beschreibung	Artikelnummer	€	RG
	Elektro-Heizeinsatz [1]	■ Gewinde R 1 1/2" ■ Komplett mit Regelung und LED-Betriebsanzeige 2 kW (Wechselstrom 230 V, Einbaulänge 320 mm), unbeheizte Länge 130 mm	7735502657	605,—	SW09
		3 kW (Drehstrom 400 V, Einbaulänge 330 mm), unbeheizte Länge 130 mm	7735502658	628,—	
		4,5 kW (Drehstrom 400 V, Einbaulänge 360 mm), unbeheizte Länge 130 mm	7735502659	681,—	
		6 kW (Drehstrom 400 V, Einbaulänge 450 mm), unbeheizte Länge 130 mm	7735502660	717,—	
		9 kW (Drehstrom 400 V, Einbaulänge 500 mm), unbeheizte Länge 80 mm	7735502661	761,—	
	Handlochdeckel	■ Für Elektro-Heizeinsatz ■ Muffe R 1 1/2 ■ Handlochdeckeldichtung nicht im Lieferumfang	7747214344	323,—	SW06
	Handlochdeckel-dichtung		7747214345	24,—	
	Speicherfühler-Set Ø 6 mm	■ Fühler Ø 6 mm (NTC10K, Kabellänge 3 m) ■ Zwei 1/4-Kreis-Blindsegmente und Spannblech für Speicher mit Tauchhülsen (19,5 mm Innendurchmesser entsprechend 3/4") ■ Anschlussstecker enthalten im Regelsystem	7735502288	86,—	RE09

[1] Bitte beachten Sie ▶ Kapitel 7, Allgemeine Hinweise zu Speichern. Bei Erstinstallation Handlochdeckel zusätzlich bestellen.

Siehe weiteres Zubehör am Ende des Kapitels ▶ Allgemeines Zubehör für Warmwasserspeicher und Frischwasserstationen

Unverbindliche Preisempfehlung. Nicht für den Endverbraucher bestimmt, lediglich Berechnungsgrundlage. Ohne die gesetzliche Mehrwertsteuer.

Abmessungen und Technische Daten

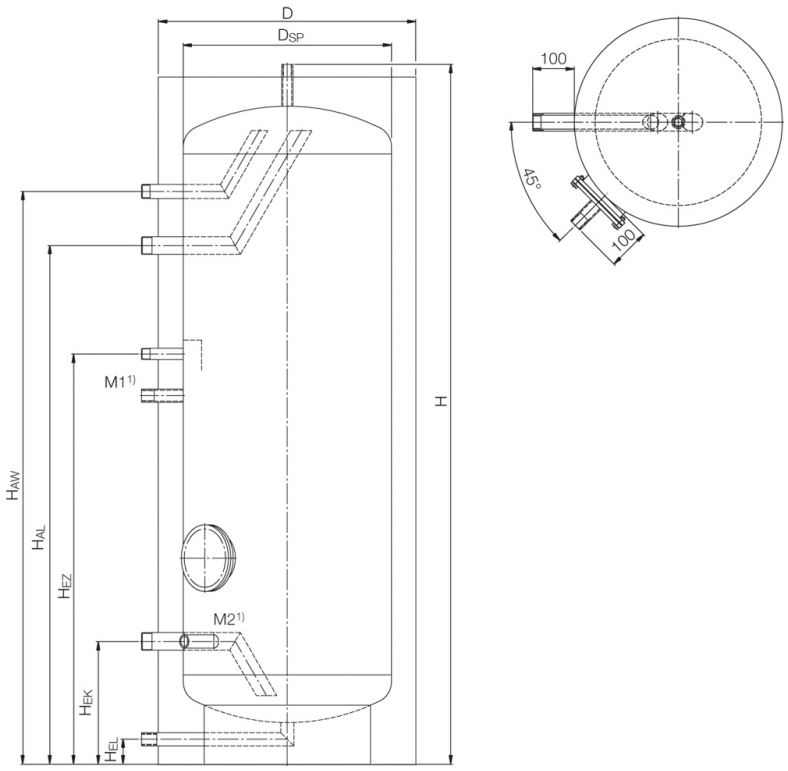

1) M = Messstelle (Muffe): Rp 3/4" mit Tauchhülse

	BESF300 S	BESF400 S	BESF500 S	BESF750 S	BESF1000 S
Speicherinhalt (l)	291	409	490	756	990
Durchmesser mit Wärmeschutz Ø D(mm)	700	800	800	950	1050
Durchmesser ohne Wärmeschutz Ø D_{SP}(mm)	500	600	600	750	850
Höhe H(mm)	1730	1725	1975	2055	2075
Höhe Entleerung H_{EL} (mm)	60	60	60	60	60
Eintritt Kaltwasser EK (DN)	R 1 1/4	R 1 1/4	R 1 1/4	R 1 1/2	R 1 1/2
Höhe Eintritt Kaltwasser H_{EK} (mm)	295	320	320	380	380
Eintritt Zirkulation EZ (DN)	R 3/4	R 3/4	R 3/4	R 3/4	R 3/4
Höhe Eintritt Zirkulation H_{EZ} (mm)	985	1010	1110	1160	1160
Austritt Warmwasser AW (DN)	R 1	R 1 1/4	R 1 1/4	R 1 1/2	R 1 1/2
Höhe Austritt Warmwasser H_{AW} (mm)	1375	1400	1650	1680	1680
Ladestutzen (DN)	R 1 1/4	R 1 1/4	R 1 1/4	R 1 1/2	R 1 1/2
Höhe Ladestutzen H_{AL} (mm)	1254	1270	1520	1550	1550
Bereitschafswärmeaufwand nach DIN EN 12897 (kWh/24 h)	1,58	2,05	2,36	2,89	3,36
Gewicht ohne Wärmeschutz (kg)	47	55	67	110	130
Maximaler Betriebsdruck (bar)	10 Warmwasser				
Maximale Betriebstemperatur (°C)	95 Warmwasser				
EU-Richtlinie für Energieeffizienz					
Energieeffizienzklasse	B	C	C	C	C
Energieeffizienzklassen-Spektrum	A+ -> F				
Warmhalteverlust (W)	65,8	85,4	98,3	120,4	140,0
Speichervolumen (l)	291,0	409,0	490,0	756,0	990,0



Logalux SLP

Ladesystem

Logalux

SLP

- Wärmetauscher-Set, Anordnung neben Speicher
- Ladesystem für Kombination mit SF und BESF

S. 7016 S. 7017 S. 7018 S. 7019 S. 7020

Logalux SLP../3 E

	Bezeichnung	Leistung (kW)	Einsatzbereich	Artikelnummer	€	RG
	SLP1/3 E	80	SF300-SF1000	7735600425	3.975,—	SW07
	SLP2/3 E	120		7735600426	4.410,—	
	SLP3/3 E	160	SF500-SF1000	7735600427	5.360,—	
	SLP4/3 E	240	SF750-SF1000	7735600428	6.230,—	
	SLP5/3 E	310	SF500-SF1000	7735600429	7.280,—	

Warmwasserspeicher sind nicht im Lieferumfang enthalten
Bitte dem Ladesystem einen Warmwasserspeicher (gegen Mehrpreis) zuordnen ▶ Logalux SF... Seite 7004
Die Zuordnung SLP und Speicher bezieht sich auf das lieferbare Zubehör. Grundsätzlich sind weitere Kombinationen (z.B. Mehrspeicheranlagen) möglich.

Ausstattungsmerkmale
- Wärmetauscher-Set in kompakter Bauform und fünf unterschiedlichen Baugrößen
- Konzeption als edelstahlgelöteter Edelstahl-Platten-Wärmetauscher mit hoher Übertragungsleistung und trinkwasserseitig universell einsetzbar
- Warmwasserseitige Verrohrung als Zubehör
- Kombinierbar mit unterschiedlichen Warmwasserspeichern Logalux SF und BESF zu leistungsfähigen Ladesystemen
- Hohe, vom Speicherinhalt unabhängige Warmwasser-Dauerleistung
- Mit 2 Hocheffizienzpumpen
- Auch als Pufferspeicher-Umladestation im System Logasol SAT-VWS einsetzbar

Einfache Montage, Inbetriebnahme und Wartung
- Montage an Wand oder Montageständer (Zubehör) zur freien Positionierung
- Alle Komponenten übersichtlich und gut zugänglich angeordnet
- Lieferung einschließlich Primär-, Sekundärpumpe und Wärmeschutz

Regelung
- Regelung im Systemverbund mit Gas-/Öl-Wärmeerzeuger über Regelsystem EMS plus, Systembedieneinheit Logamatic BC400-FO/RC310 und Modul SM200 (zusätzlicher Speicherfühler notwendig - keine 3-Wege-Mischer Ansteuerung möglich)
- Alternativ autarke Regelung SLP über Regelungsset Ladesystem SLP RC310 autark, bestehend aus Modul SM200 (Adr. 7), Modul AM200 (Adr. 9) und Logamatic RC310

Heizwasservorlauftemperatur
- Die Heizwasservorlauftemperatur sollte 70 °C nicht überschreiten (Verkalkungsminderung).

Lieferweise
- Wärmetauscher-Set SLP (1 Karton auf Palette)
- Speicheranschluss-Set (Zubehör) (1 Karton)
- Wärmetauscher Speicher-Verbindungsleitung (Zubehör) (2 Folienverpackungen)

Ladesystem	Höhe (mm)	Breite (mm)	Tiefe (mm)	Gewicht (kg)
SLP1/3 E	952	450	285	33
SLP2/3 E			285	34
SLP3/3 E	1010	533	285	37
SLP4/3 E			285	41
SLP5/3 E	1022	705	285	46

Unverbindliche Preisempfehlung. Nicht für den Endverbraucher bestimmt, lediglich Berechnungsgrundlage. Ohne die gesetzliche Mehrwertsteuer.

Regelgeräte für Warmwasserbereitung

	Bezeichnung	Beschreibung	Artikelnummer	€	RG
	SM200	■ Modul zum Einsatz im Regelsystem Logamatic EMS plus, zum Betrieb komplexer Solaranlage, Speicherladesystem, Pufferspeicherbeladung oder Pufferspeicherumladung ■ Auswahl der Modulfunktion über Adress-Kodierschalter - System-Bedieneinheit BC400/ RC310 bzw. bei Solar-autark: SC300 ■ Ein Kollektorfühler (nur bei Solar einsetzbar) und ein Speicherfühler im Lieferumfang	7738110115	660,—	
	Regelungs-Set Ladesystem SLP RC310 autark	■ Set Logamatic RC310 + SM200 + AM200 inkl. Fühler ■ Autarker Betrieb Speicherladesystem (SM200 Adr. 7), Pufferspeicherbeladung (SM200 Adr. 6) oder Pufferspeicherumladung (SM200 Adr. 8) zur Kombination Ladesystem mit Logamatic 5000 oder Fremd-Wärmeerzeuger ■ AM200 Adr. 9 (autarke Regelung; Pufferspeicherfühler an SM200, nicht an AM200 installieren) ■ Modulierende Ansteuerung Primär- und Sekundärpumpe (PWM) ■ Fühler im Lieferumfang enthalten, Wärmetauscherfühler in SLP vormontiert (1 Kollektorfühler im Lieferumfang SM200 enthalten, hier nicht einsetzbar)	7739621287	1.605,—	RE01
	Pumpensignalwandler PSW Basic	■ Umwandlung des Regler-Ausgangssignals (für drehzahlgeregelte Standardpumpe) in ein PWM- oder 0-10V- Signal zur Drehzahlregelung von Hocheffizienzpumpen ■ Einsatz bei Funktionsmodul FM443 und FM445 oder bei Nachrüstungen in Verbindung z.B. mit den Solarregelungen Logamatic SC20, SC40, BS500s und Solarmodul SM10 möglich. Nicht erforderlich bei Regelung Ladesystem SLP über Modul SM200. ■ Nur für Pumpen geeignet, die kein separates An/ Aus-Signal benötigen	7735600194	213,—	RE09
	Speicherfühler-Set Ø 6 mm	■ Fühler Ø 6 mm (NTC10K, Kabellänge 3 m) ■ Zwei 1/4-Kreis-Blindsegmente und Spannblech für Speicher mit Tauchhülsen (19,5 mm Innendurchmesser entsprechend 3/4") ■ Anschlussstecker enthalten im Regelsystem	7735502288	86,—	

Unverbindliche Preisempfehlung. Nicht für den Endverbraucher bestimmt, lediglich Berechnungsgrundlage. Ohne die gesetzliche Mehrwertsteuer.

Zubehör

	Bezeichnung	Beschreibung	Artikelnummer	€	RG
	Speicheranschluss-Set	■ T-Stück und 90° Bogen ■ Anschluss Rp 1 für Speicher ■ Anschluss G1 1/4 für Verbindungsleitung ■ Anschluss R 1 für Kaltwasser ■ Für Logalux SF300 - SF400	8718532931	394,—	
		■ T-Stück und 90° Bogen ■ Anschluss Rp 1 1/4 für Speicher ■ Anschluss G 1 1/4 für Verbindungsleitung ■ Anschluss R 1 1/4 für Kaltwasser ■ Für Logalux SF500, BESF300-500	8718532932	469,—	
		■ T-Stück und 90° Bogen ■ Anschluss Rp 1 1/2 für Speicher ■ Anschluss G 1 1/4 für Verbindungsleitung ■ Anschluss R 1 1/2 für Kaltwasser ■ Für Logalux SF750-1000, BESF750-1000	8718532933	632,—	
	Verbindungsleitung	■ Anschluss Station: R1 ■ Inkl. Bogen (R/Rp 1) ■ Anschluss an T-Stück bzw. 90° Bogen: Verschraubung G1 1/4 bzw. R 1 ■ Auswahl nach unten stehender Tabelle ■ Mit Wärmedämmung nach ENEV (100%)			SW07
		Ausführung A, Wellrohr DN25, Länge 850 mm	8718532925	276,—	
		Ausführung B, Wellrohr DN25, Länge 1100 mm	8718532926	394,—	
		Ausführung C, Wellrohr DN25, Länge 1300 mm	8718532927	482,—	
	Verbindungsleitung	■ Anschluss Station: R1 1/4 ■ Inkl. Bogen (R/Rp 1 1/4") ■ Anschluss an T-Stück bzw. 90° Bogen: Verschraubung G1 1/4 bzw. R 1 1/4 ■ Auswahl nach unten stehender Tabelle ■ Mit Wärmedämmung nach ENEV (100%)			
		Ausführung D, Wellrohr DN32, Länge 850 mm	8718532928	298,—	
		Ausführung E, Wellrohr DN32, Länge 1100 mm	8718532929	435,—	
		Ausführung F, Wellrohr DN32, Länge 1300 mm	8718532930	482,—	
	Montageständer 2 für Kessel/Station	■ Montage des Ständers auf dem Boden ■ Weiße Lackierung ■ Material: Stahl ■ Bestehend aus 2 L-Ständern und Rahmen Geräteträger ■ Geeignet für Geräte GB172, GB182i, Logalux FS../3, Logalux SLP../3 und Logasol SBP../3	7739607158	511,—	GG03

Auswahlhilfe Wärmetauscher-Speicher-Verbindungsleitungen für Einzelspeicher, Anschluss mehrerer Speicher bauseits

Warmwasserspeicher Logalux	SLP 1		SLP 2		SLP 3		SLP 4		SLP 5	
	oben	unten	oben	unten	oben	unten	oben	unten	oben	unten
SF300	A	B	A	B	–	–	–	–	–	–
SF400/5, SF400.5, BESF300, BESF400	B	B	B	B	–	–	–	–	–	–
SF500.5, BESF500	B	B	B	B	E	E	–	–	–	–
SF750.5, BESF750	B	C	B	C	E	F	E	F	E	F
SF1000.5, BESF1000	C	C	C	C	F	F	F	F	F	F

Unverbindliche Preisempfehlung. Nicht für den Endverbraucher bestimmt, lediglich Berechnungsgrundlage. Ohne die gesetzliche Mehrwertsteuer.

Aufbau

Montage und Lieferumfang
Alle benötigten Bauteile sind auf einem Montagerahmen vormontiert. Das Wärmetauscher-Set Logalux SLP kann wahlweise links oder rechts neben dem Speicher angeordnet werden. Die Verrohrung der Komponenten bestehen aus Edelstahl.

Zum Lieferumfang gehören:
- Plattenwärmetauscher
- Hocheffizienz-Speicherladepumpe, sekundärseitig
- Wärmetauscher-Fühler
- Hocheffizienz-Speicherladepumpe, primärseitig
- Taco-Setter
- 2 Rückschlagventile
- Zwei KFE-Hähne
- Wärmeschutz mit Verkleidung
- Vier Kugelabsperrhähne

Als Zubehör sind ein Speicheranschluss-Set und Wärmetauscher-Speicher-Verbindungsleitungen lieferbar. Ihr Einbau vereinfacht die Montage und erhöht die Betriebssicherheit des Ladesystems.

Wärmeschutz und Verkleidung
Der Wärmeschutz besteht aus Polyurethan-Schaum, ist zweigeteilt und werkseitig montiert.

Warmwasserseitige Auslegung
Die Größenbestimmung erfolgt immer in Verbindung mit einem Warmwasserspeicher bei Wohngebäuden über die Bedarfskennzahl N und z. B. bei Industrieanlagen über Speicherinhalt und Beheizungsleistung.

Detailinformationen ▶ Planungsunterlage „Warmwasserbereitung“, Dimensionierungshilfe „DiWa“

Sicherheitsventil
Beim Inhaltwasserzulauf muss ein Sicherheitsventil installiert werden. Die Kugelabsperrhähne im SLP sind gegen unabsichtliches Verschließen gesichert.

Wartung
Für Wartungs- und Reinigungszwecke, z. B. bei beginnender Verkalkung, kann der Platten-Wärmetauscher abgeschiebert und über die KFE-Hähne entleert werden. Damit ist eine chemische Reinigung gut möglich.

Um den Wartungsaufwand zu minimieren, ist ab einer Wasserhärte von 20 °dH eine Wasseraufbereitung einzubauen.

Speicheranschluss-Set
Zum Speicheranschluss-Set gehören ein T-Stück sowie ein 90°- Bogen für den Speichereintritt vom Ladesystem.

Wärmetauscher-Speicher-Verbindungs-leitungen
In drei Längen der Größe DN 25 und drei Längen der Größe DN 32 sind die Wärmetauscher-Speicher-Verbindungsleitungen erhältlich. Sie bestehen aus einem wärmeisolierten Edelstahl-Wellrohr, an dessen Enden sich ein Außengewinde (R 1 bei DN 25 und R 1 1/4 bei DN 32) und eine Verschraubung (G1 1/4) befindet.

Zusätzlich ist je ein Bogen enthalten, der zwischen Leitung und Logalux SLP montiert wird (R/Rp 1" bzw. 1 1/4")

Abmessungen und Technische Daten

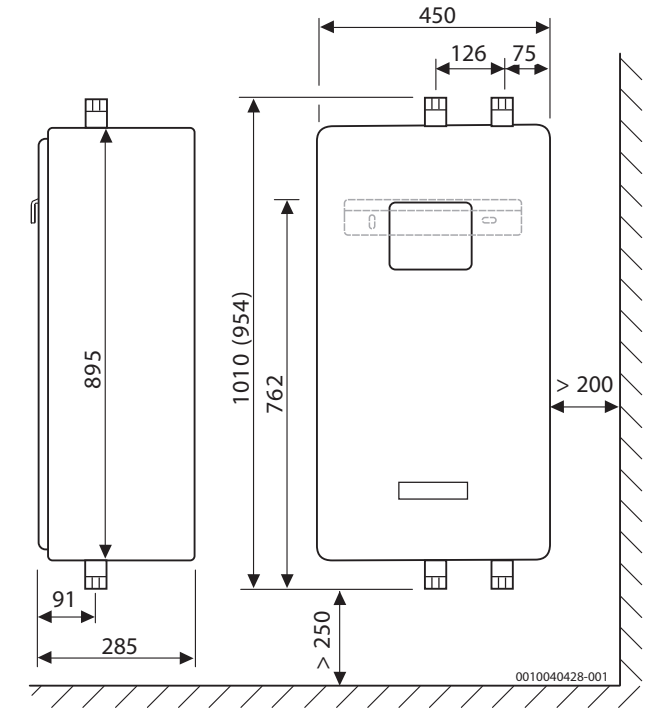

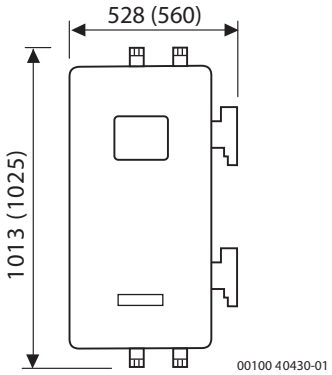

SLP3/3 E (SLP4/3 E)

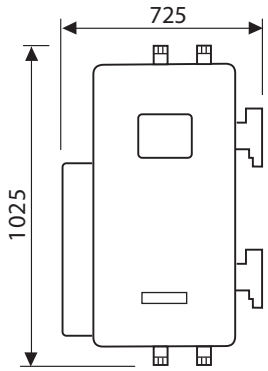

SLP5/3 E

Maße in mm

		SLP 1/3 E	SLP 2/3 E	SLP 3/3 E	SLP 4/3 E	SLP 5/3 E
Abmessung (B x H x T in mm)		450 x 895 x 285	450 x 895 x 285	528 x 895 x 285	560 x 895 x 285	725 x 895 x 285
Anschlussdimension	primär (DN) sekundär (DN)	Rp1 (IG) Rp1 (IG)	Rp1 (IG) Rp1 (IG)	Rp1 1/4 (IG) Rp1 1/4 (IG)	Rp1 1/2 (IG) Rp1 1/4 (IG)	Rp1 1/2 (IG) Rp1 1/4 (IG)
Gewicht (kg)		33	34	37	41	46
Max. zulässiger Druck Heizwasser/Trinkwasser (bar)		10/10	10/10	10/10	10/10	10/10
Max. zulässige Temperatur Heizwasser/Trinkwasser (°C)		95/70	95/70	95/70	95/70	95/70
Nennleistung bei Temperatur primär 70/30 °C / sekundär 10/60 °C (kW)		80	120	160	240	310
Netzanschluss (V/Hz)		230/50	230/50	230/50	230/50	230/50

Leistungsdaten

Warmwassertemperatur 60°C / Kaltwassertemperatur 10°C

Logalux SLP			Primärseite		Sekundärseite	
	Primärtemperatur	Warmwasserdauerleistung	Volumenstrom	Restförderhöhe	Volumenstrom[1)]	Restförderhöhe
	°C	kW	l/h	mbar	l/h	mbar
1/3 E	70/30	80	1740	400	1380	290
2/3 E	70/30	120	2580	100	2040	110
3/3 E	70/30	160	3420	680	2760	795
4/3 E	70/30	240	5160	720	4140	625
5/3 E	70/30	310	6660	540	5340	420

[1)] Hinweis: Der Zirkulationsvolumenstrom muss im Ladebetrieb kleiner als der Sekundärvolumenstrom sein

Warmwasserdauerleistung und Leistungskennzahl N_L für Logalux SLP mit Warmwasserspeicher Logalux SF300–SF1000 Warmwassertemperatur 60 °C/Kaltwassereintrittstemperatur 10 °C

Warmwasserspeicher	Ladesystem SLP	Warmwasser Dauerleistung primär 70/30 °C	Leistungskennzahl N_L bei Speichertemp. 60 °C
Logalux		kW	
SF300.5	1/3 E 2/3 E	80 120	20 30
SF400.5	1/3 E 2/3 E	80 120	25 35
SF500.5	1/3 E 2/3 E 3/3 E	80 120 160	28 42 55
SF750.5	1/3 E 2/3 E 3/3 E 4/3 E 5/3 E	80 120 160 240 310	38 51 64 101 126
SF1000.5	1/3 E 2/3 E 3/3 E 4/3 E 5/3 E	80 120 160 240 310	46 58 75 110 140

Ladesysteme

Ladesysteme bestehen aus einem Warmwasserspeicher und einem extern angeordneten Wärmetauscher.

Merkmale von Ladesystemen

- Nahezu beliebige Zuordnung von Wärmetauscher und Warmwasserspeicher
- Nach der Warmwasserentnahme steht verzögerungsfrei die Wärmetauscher-Leistung zur Verfügung
- Große Temperaturauskühlung bei Fernwärme-und Brennwertbetrieb
- Vollständige Aufheizung des Speicherinhalts

Regelung

Unabhängig von der jeweiligen Betriebsweise können Ladesysteme nur mit einem geeigneten Regelgerät zufriedenstellend arbeiten. Vorrangige Aufgabe der Regelung ist es, das kalte Wasser in einem Durchlauf auf die gewünschte Solltemperatur zu erwärmen, auf dieser Temperatur zu halten und eine Überhitzung zu vermeiden.

Zum Lieferumfang eines Ladesystems gehört keine Regelung. Diese ist separat als Zubehör zu bestellen.

Für das Regelsystem EMS plus ist das Modul SM200 geeignet.

Regelung

Allgemeines
Die Art der Regelung hängt von der Wärmequelle ab. Werden die Wärmetauscher direkt an Fernwärme oder fernwärmeähnlich angeschlossen, kommen Regler ohne Hilfsenergie zum Einsatz.

Werden die Wärmetauscher indirekt an Fernwärme oder an Heizkessel angeschlossen, also immer in Verbindung mit zwei Pumpen (Primär- und Sekundärpumpe), wird das Regelsystem Logamatic EMSplus und das Modul SM200 benötigt.

Beheizung über Heizkessel
Das System wird von einem Temperaturfühler am Warmwasseraustritt des Wärmetauschers so gesteuert, dass die Warmwassertemperatur auf dem eingestellten Sollwert gehalten wird. Dazu werden die Speicherladepumpe und die Warmwasserladepumpe über das Regelgerät angesteuert.

- Die Warmwasserumwälzpumpe läuft ständig, so dass der Warmwasserspeicher ständig auf Temperatur gehalten wird (bauseitige Regelung)
- Soll die Pumpe nach Aufheizen des Warmwasserspeichers abschalten, muss ein Temperaturfühler im unteren Bereich des Speichers installiert werden

Der nach DIN 4753 für Heizmitteltemperaturen über 110 °C geforderte Sicherheitstemperaturbegrenzer wird am Warmwasseraustritt des Wärmetauschers installiert.

Wird eine Rücklauftemperaturbegrenzung gefordert, so wird die Temperatur unmittelbar am Heizmittelrücklauf nach dem Wärmetauscher abgegriffen.

Warmwasserumwälzpumpe
Die Warmwasserumwälzpumpe ist auf die Wärmeübertragungsleistung des Wärmetauschers und dessen warmwasserseitigen Widerstand auszulegen. An einem Regelventil „Taco-Setter“ ist die Fördermenge so einzustellen, dass die gewünschte Warmwassertemperatur am Warmwasseraustritt vorhanden ist.

Thermische Desinfektion bei Beheizung über Heizkessel
In Verbindung mit dem Regelsystem Logamatic EMS plus und dem Modul SM200 ist eine thermische Desinfektion möglich. Der Speicher und die Zirkulation werden einmal wöchentlich bis z. B. auf 70 °C aufgeheizt.

- Warnung: Ist die thermische Desinfektion aktiviert, so besteht bis zum Abbau der hohen Speicherwassertemperatur Verbrühungsgefahr an den Zapfstellen. Der Einbau von thermostatisch gesteuerten Zapfarmaturen ist für diese Betriebsweise dringend anzuraten
- Für die Zirkulationspumpe ist die Eignung für Temperaturen über 60 °C wichtiges Auswahlkriterium
- Angeschlossene Kunststoffschläuche müssen temperaturbeständig sein (z. B. wie bei der Waschmaschine)
- Bei Speichertemperaturen über 60 °C und einer Wasserhärte von mehr als 8 °dH besteht für den Plattenwärmetauscher ein erhöhtes Verkalkungsrisiko
- Verzinkte Leitungen können durch die hohe Temperatur Schaden nehmen



Pufferspeicher



Kombispeicher



Puffer-/Kombispeicher für Wärmepumpen

8

NEU

PDF Business Shop ready

Link zum Business Shop: https://onlineshop.buderus.de

Die Artikelnummern in diesem PDF sind mit unserem Buderus Business Shop verlinkt. Wenn Sie die gewünschte Artikelnummer anklicken, öffnet sich die entsprechende Produktdetailseite im Buderus Business Shop mit dem tagesaktuellen Preis. Mit wenigen Klicks werden Artikel dort schnell und unkompliziert dem Warenkorb hinzugefügt.

Kapitel 8 Puffer-/Kombispeicher

Logalux / Huch / Marani / Juratherm

Pufferspeicher	■ P... .6 (M) ■ PR... .6 E ■ PSX-ECO ■ System-Pufferspeicher	S.8002
Pufferspeicher mit Solar-Wärmetauscher	■ PNR... .6 E ■ PSX-G-ECO	S. 8024
Kombispeicher	■ P750 S ■ PNR mit FS/2 ■ HS	S. 8034
Puffer-/Kombispeicher für Wärmepumpen	■ P... / PW...W ■ PRZ... .6 E ■ PNRZ... .6 E ■ BPU ■ F	S. 8044
Allgemeine Hinweise zu Speichern		S. 8080

Planungstool Logasoft DiWa Software



Die Software Logasoft DiWa unterstützt bei der bedarfsgerechten Dimensionierung von Warmwasser-speichern

Link zum Tool: https://fachkunden.buderus.de/de/logasoft-diwa

Online Shop

https://onlineshop.buderus.de

Hydraulikdatenbank

www.buderus.de/hydraulikdatenbank



Logalux P... .6 (M)



Logalux PR... .6 E



Huch PSX-ECO



System-Pufferspeicher

Pufferspeicher

Logalux / Huch / Juratherm

P... .6 (M)	■ Pufferspeicher	 S. 8004	 S. 8005	 S. 8006
PR... .6 E	■ Pufferspeicher ■ Temperatursensible Rücklaufeinspeisung	 S. 8008	 S. 8009	 S. 8011
PSX-ECO	■ Pufferspeicher	 S. 8013		 S. 8014
System-Pufferspeicher	■ Pufferspeicher ■ Trennblech	 S. 8015	 S. 8018	 S. 8020
Auswahlhilfe für Zubehör	■ P... .6 (M) ■ PR... .6 E	 S. 8079		

8

Logalux P .6 (M) - Pufferspeicher

	Bezeichnung	Speicherinhalt (l)	Wärmeschutz (mm)		Artikelnummer	€	RG
Logalux P .6							
	P500.6 W-C	495	65	C	7735500849	1.560,—	SW04
	P750.6 W-C	743	85		7735500861	1.750,—	SW04
	P1000.6 W-C	954			7735500869	1.940,—	SW04
	P500.6-C	495	65	C	7735500848	1.560,—	SW04
	P750.6-C	743	85		7735500860	1.750,—	SW04
	P1000.6-C	954			7735500868	1.940,—	SW04
Logalux P .6 M							
	P500.6 MW-C	495	65	C	7735500873	1.610,—	SW04
	P750.6 MW-C	743	85		7735500885	1.785,—	SW04
	P990.6 MW-C	982			7735500897	2.185,—	SW04
	P1000.6 MW-C	954			7735500893	2.015,—	SW04
	P1300.6 MW-C	1258			7735500901	2.860,—	SW04
	P500.6 M-C	495	65	C	7735500872	1.610,—	SW04
	P750.6 M-C	743	85		7735500884	1.785,—	SW04
	P990.6 M-C	982			7735500896	2.185,—	SW04
	P1000.6 M-C	954			7735500892	2.015,—	SW04
	P1300.6 M-C	1258			7735500900	2.860,—	SW04

Ausstattungsmerkmale

- Speicher aus Stahlblech in stehender, zylindrischer Ausführung
- 6 heizungsseitige Stutzen bzw. 10 bei P... .6 M (Stutzen H2 bis H12 auch für E-Heizeinsatz geeignet - unbeheizte Länge beachten)
  - Stutzenlänge 500 l: 57mm
  - Stutzenlänge ab 750 l: 117mm
- Tauchhülsen (500 l, Innendurchmesser 19,5 mm) / Klemmlaschen für Anlegefühler (ab 750 l)
- Speicher mit blauer oder weißer Verkleidung

Hochwirksamer Wärmeschutz

- Wärmeschutz P500.6 E(M)
  - 60 mm PU-Hartschaum (nicht abnehmbar) mit abnehmbaren Folienmantel auf 5 mm Weichschaumunterlage (Klasse C)
- Wärmeschutz P750.6 (M) - P1300.6 (M)
  - 70 mm PU-Hartschaum und Folienmantel auf 5 mm Weichschaumunterlage (Klasse C) (Hartschaumsegmente abnehmbar - Montage vor der Rohrinstallation erforderlich)

Lieferweise

- Speicherbehälter mit Foliensack auf Palette

Pufferspeicher	Höhe (mm)	Durchmesser (mm)	Gewicht (kg)
P500.6-C	1755	780	85
P750.6-C	1820	960	122
P1000.6-C	2255	960	143
P500.6 M-C	1755	780	87
P750.6 M-C	1820	960	120
P990.6 M-C	1845	1070	148
P1000.6 M-C	2255	960	145
P1300.6 M-C	2280	1070	167

Unverbindliche Preisempfehlung. Nicht für den Endverbraucher bestimmt, lediglich Berechnungsgrundlage. Ohne die gesetzliche Mehrwertsteuer.

Zubehör

	Bezeichnung	Beschreibung	Artikelnummer	€	RG
	Verlängerungs-Set Entlüftung	■ Zum Entlüften des Speichers außerhalb des Wärmeschutzes ■ Flexrohr mit Anschluss R 1/2“ und Ventil ■ Zum Anschluss an die Muffe im Speicherdeckel	8718544956	106,—	SW09
	Kaskadierungsverbinder R1 1/2	■ Wellrohr mit Anschlussstücken für Innengewinde 1 ½“ ■ Für die einfache Parallelschaltung von Speicher Logalux P, PR und PNR ■ Mit Wärmedämmung ■ Mindestens je 3 Sets für die Verbindung von 2 Speichern notwendig	8718544959	118,—	SW04
	Kaskadierungsverbinder G1 1/2 mit T-Stück	■ Wellrohr mit Anschlussstücken für Innengewinde 1 ½“ und mit T-Stück 2" in der Mitte ■ Für die einfache Parallelschaltung von Speicher Logalux P, PR, PNR, PRZ und PNRZ ■ Mit Wärmedämmung	8718596167	227,—	
	Dichtstopfen G 1 1/2	■ Dichtstopfen G 1 ½ mit Dichtring ■ Zum schnellen Abdichten von nicht benutzten Stutzen ■ 4 Stück im Lieferumfang	8718544963	43,—	SW09
	Höhenverstellbare Füße	■ Zum Ausgleich von Bodenunebenheiten ■ 3 Stk. im Lieferumfang ■ Für Speicher Logalux P, PR, PNR, PRZ, PNRZ, PW, (SU.5/SF.5/SM.5) ≥ 500 l	8718590658	23,—	
	Speicherfühler-Set Ø 6 mm	■ Fühler Ø 6 mm (NTC10K, Kabellänge 3 m) ■ Zwei 1/4-Kreis-Blindsegmente und Spannblech für Speicher mit Tauchhülsen (19,5 mm Innendurchmesser entsprechend 3/4") ■ Anschlussstecker enthalten im Regelsystem	7735502288	86,—	
	AS1.6 Speicheranschluss-Set	■ Fühler Ø 6 mm (NTC10K, Kabellänge 3 m) für die Regelsysteme Logamatic EMS plus, 4000 und 5000 ■ Anschlussstecker enthalten im Regelsystem	8735100809	63,—	RE09
	ASU - Speicheranschluss-Set	■ Zwei 1/4-Kreis-Blindsegmente und Spannblech ■ Für Speicher mit Tauchhülsen (19,5 mm Innendurchmesser entsprechend 3/4")	5991382	28,—	
	Thermometer	■ Für Speicher (L / LT) ≤ 300 l ■ Für Speicher ab 500 l zusätzliche Thermometerhalterung notwendig ■ Einbaubar in die Vorderwand oder der Thermometerhalterung ■ Temperaturanzeige 30-80 °C ■ Mit Viertelkreiskapilarrohrfühler, Länge 3 m	5236200	33,—	
	Digitales Thermometer (DTA)	■ Für Speicher (L / LT) ≤ 300 l ■ Für Speicher ab 500 l zusätzliche Thermometerhalterung notwendig ■ Einbaubar in die Vorderwand oder der Thermometerhalterung ■ Fühler-Kabellänge 3m und Batterie	7747201004	80,—	SW09
	Thermometerhalterung für ein Thermometer	■ Halterung für ein Thermometer 5236200 bzw. 7747201004 ■ Für Speicher ab 500 l	8735100556	121,—	
	Thermometerhalterung für drei Thermometer	■ Halterung für bis zu drei Thermometer 5236200 bzw. 7747201004 ■ Für Speicher ab 500 l	8735100555	121,—	
	Speichersockel	■ Geeignet für Solar-, Puffer- und Warmwasserspeicher ■ Polyurethan-Kern mit verzinkter Verkleidung ■ Hohe Belastbarkeit ■ Runde Form			628
		Ø 1000 mm, Höhe 70 mm	7738332232	siehe Shop	
		Ø 860 mm, Höhe 70 mm	7738332231	siehe Shop	

Unverbindliche Preisempfehlung. Nicht für den Endverbraucher bestimmt, lediglich Berechnungsgrundlage. Ohne die gesetzliche Mehrwertsteuer.

Abmessungen und Technische Daten

Logalux P .6

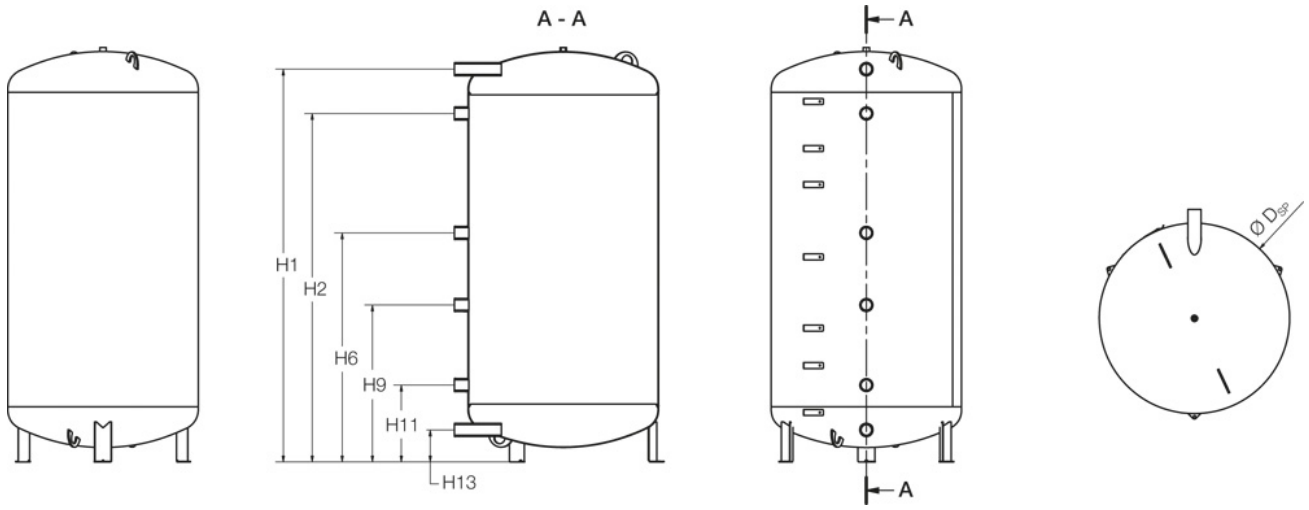

Darstellung ohne Wärmeschutz

		P500.6	P750.6	P1000.6
Speicherinhalt (l)		495	743	954
Durchmesser mit Wärmeschutz Ø D (mm)		780 [1]	960 [2]	960 [2]
Durchmesser ohne Wärmeschutz Ø D_{SP} (mm)		–	790	790
Höhe mit Wärmeschutz (mm)		1775	1820	2255
Kippmaß (mm)		1930	1755	2156
Breite Einbringung (mm)		770	800	800
Anschlüsse (DN)		G 1 1/2 (IG)	G 1 1/2 (IG)	G 1 1/2 (IG)
Höhe	H1 (mm) H2 (mm) H6 (mm) H9 (mm) H11 (mm) H13 (mm)	1620 1440 950 710 270 130	1630 1440 950 710 270 130	2070 1880 1150 800 270 130
Gewicht netto mit Wärmeschutz (kg)		85	122	143
Bereitschaftswärmeaufwand [3] (kWh/24h)		2,57	2,76	3,34
Max. Betriebsdruck (bar)		3	3	3
Max. Betriebstemperatur (°C)		95	95	95
EU-Richtlinie für Energieeffizienz - bei 500 l Wärmeschutz 65 mm [1] - ab 750 l Wärmeschutz 85 mm [2]				
Energieeffizienzklasse		C	C	C
Energieeffizienzklassen-Spektrum			A+ -> F	
Warmhalteverlust (W)		107,3	115,0	139,0
Speichervolumen (l)		495,0	744,0	956,0

[1] Wärmeschutz 65 mm (60 mm Hartschaum und Folienmantel mit 5 mm Weichschaumunterlage)
[2] Wärmeschutz 85 mm (70 mm Hartschaum und Folienmantel mit 5 mm Weichschaumunterlage)
[3] Messwert bei 45 K Temperaturdifferenz nach EN 12897

Logalux P .6 M

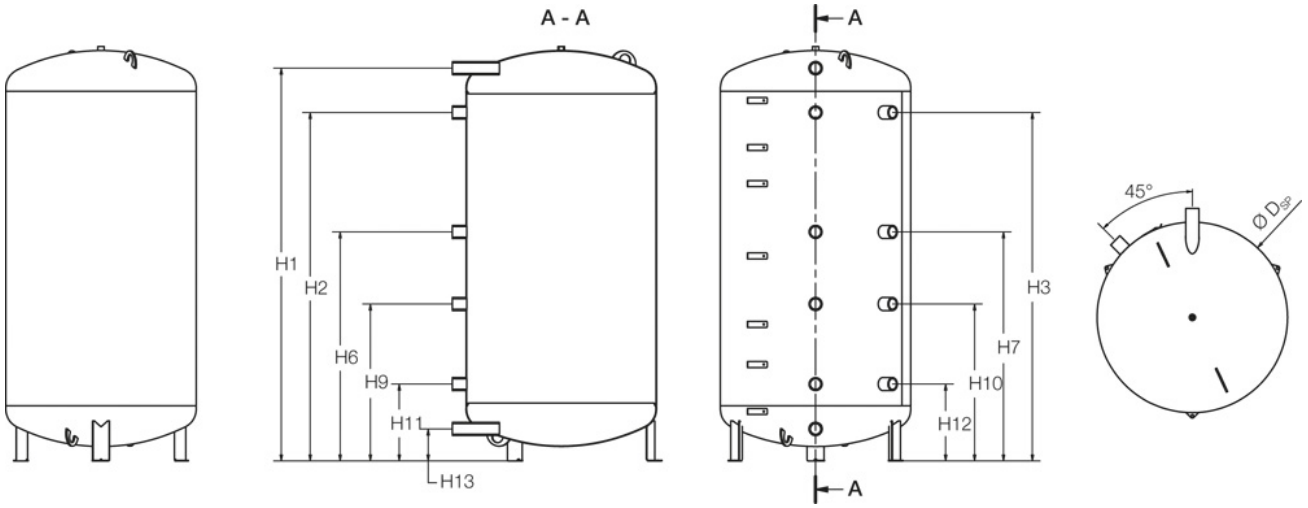

Darstellung ohne Wärmeschutz

		P500.6 M	P750.6 M	P990.6 M	P1000.6 M	P1300.6 M
Speicherinhalt (l)		495	743	982	954	1258
Durchmesser mit Wärmeschutz Ø D (mm)		780 [1]	960 [2]	1070 [2]	960 [2]	1070 [2]
Durchmesser ohne Wärmeschutz Ø D_{SP} (mm)		–	790	900	790	900
Höhe mit Wärmeschutz (mm)		1775	1820	1845	2255	2280
Kippmaß (mm)		1930	1755	1790	2156	2225
Breite Einbringung (mm)		770	800	910	800	910
Anschlüsse (DN)		G 1 1/2 (IG)	G 1 1/2 (IG)	G 1 1/2 IG	G 1 1/2 (IG)	G 1 1/2 IG
Höhe	H1 (mm) H2/H3 (mm) H6/H7 (mm) H9/H10 (mm) H11/H12 (mm) H13 (mm)	1620 1440 950 710 270 130	1630 1440 950 710 270 130	1630 1445 955 715 275 135	2070 1880 1150 800 270 130	2070 1880 1150 805 275 135
Gewicht netto mit Wärmeschutz (kg)		87	124	148	145	167
Bereitschaftswärmeaufwand [3] (kWh/24h)		2,64	2,81	3,14	3,38	3,79
Max. Betriebsdruck (bar)		3	3	3	3	3
Max. Betriebstemperatur (°C)		95	95	95	95	95
EU-Richtlinie für Energieeffizienz - bei 500 l Wärmeschutz 65 mm [1] - ab 750 l Wärmeschutz 85 mm [2]						
Energieeffizienzklasse		C	C	C	C	C
Energieeffizienzklassen-Spektrum		A+ -> F				
Warmhalteverlust (W)		110,1	117,0	131,0	141,0	158,0
Speichervolumen (l)		496,0	745,0	982,0	957,0	1260,0

[1] Wärmeschutz 65 mm (60 mm Hartschaum und Folienmantel mit 5 mm Weichschaumunterlage)
[2] Wärmeschutz 85 mm (70 mm Hartschaum und Folienmantel mit 5 mm Weichschaumunterlage)
[3] Messwert bei 45 K Temperaturdifferenz nach EN 12897

Logalux PR500 - PR1300 – Pufferspeicher mit temperatursensibler Rücklaufeinspeisung

	Bezeichnung	Speicherinhalt (l)	Wärmeschutz (mm)		Artikelnummer	€	RG
	PR500.6 ES-B	494	100	B	7739612909	2.660,—	SW04
	PR750.6 ES-B	743	120		7735501695	2.920,—	SW04
	PR1000.6 ES-B	954			7735501696	3.400,—	SW04
	PR1300.6 ES-B	1258			7735501697	4.305,—	SW04
	PR500.6 EW-C	494	65	C	7735500905	2.125,—	SW04
	PR750.6 EW-C	743	85		7735500917	2.390,—	SW04
	PR1000.6 EW-C	954			7735500925	2.835,—	SW04
	PR1300.6 EW-C	1258			7735500929	3.640,—	SW04
	PR500.6 E-C	494	65	C	7735500904	2.125,—	SW04
	PR750.6 E-C	743	85		7735500916	2.390,—	SW04
	PR1000.6 E-C	954			7735500924	2.835,—	SW04
	PR1300.6 E-C	1258			7735500928	3.640,—	SW04

Ausstattungsmerkmale
- Speicher aus Stahlblech in stehender zylindrischer Ausführung
- 6 heizungsseitige Stutzen (Stutzen H2 und H6 auch für E-Heizeinsatz geeignet - unbeheizte Länge beachten)
  - Stutzenlänge 500 l: 57 mm
  - Stutzenlänge ab 750 l: 117 mm
- Temperatursensible Rücklaufeinspeisung
- Tauchhülsen (500 l, Innendurchmesser 19,5 mm) / Klemmlaschen für Anlegefühler (ab 750 l)
- Muffe zum Einbau eines Elektroheizeinsatzes
- Speicher mit blauer, weißer oder silberner Verkleidung

Hochwirksamer Wärmeschutz
- Wärmeschutz PR500.6 E
  - 60 mm PU-Hartschaum (nicht abnehmbar) mit abnehmbaren Folienmantel auf 5 mm Weichschaumunterlage (Klasse C)
  - 60 mm PU-Hartschaum (nicht abnehmbar) mit abnehmbaren 40 mm Polyesterfaservlies mit PS-Mantel (Klasse B)
- Wärmeschutz PR750.6 E - PR1300.6 E
  - 70 mm PU-Hartschaum und Folienmantel auf 5 mm Weichschaumunterlage (Klasse C) (Hartschaumsegmente abnehmbar - Montage vor der Rohrinstallation erforderlich)
  - 105 mm PU-Hartschaum und PS-Mantel (Klasse B) (Hartschaumsegmente abnehmbar-Montage nach der Rohrinstallation möglich)

Lieferweise
- Speicherbehälter mit Foliensack auf Palette
- Polyesterfaservlies extra (500 l)

Pufferspeicher	Höhe (mm)	Durchmesser (mm)	Gewicht (kg)
PR500.6 E-C	1755	780	90
PR500.6 ES-B	1775	850	93
PR750.6 E-C	1820	960	130
PR750.6 ES-B	1820	1030	148
PR1000.6 E-C	2255	960	151
PR1000.6 ES-B	2255	1030	192
PR1300.6 E-C	2280	1070	173
PR1300.6 ES-B	2280	1140	197

Unverbindliche Preisempfehlung. Nicht für den Endverbraucher bestimmt, lediglich Berechnungsgrundlage. Ohne die gesetzliche Mehrwertsteuer.

Zubehör

	Bezeichnung	Beschreibung	Artikelnummer	€	RG
	Verlängerungs-Set Entlüftung	■ Zum Entlüften des Speichers außerhalb des Wärmeschutzes ■ Flexrohr mit Anschluss R 1/2“ und Ventil ■ Zum Anschluss an die Muffe im Speicherdeckel	8718544956	106,—	SW09
	Kaskadierungsverbinder R1 1/2	■ Wellrohr mit Anschlussstücken für Innengewinde 1 ½“ ■ Für die einfache Parallelschaltung von Speicher Logalux P, PR und PNR ■ Mit Wärmedämmung ■ Mindestens je 3 Sets für die Verbindung von 2 Speichern notwendig	8718544959	118,—	SW04
	Kaskadierungsverbinder G1 1/2 mit T-Stück	■ Wellrohr mit Anschlussstücken für Innengewinde 1 ½“ und mit T-Stück 2" in der Mitte ■ Für die einfache Parallelschaltung von Speicher Logalux P, PR, PNR, PRZ und PNRZ ■ Mit Wärmedämmung	8718596167	227,—	
	Elektro-Heizeinsatz [1]	■ Gewinde R 1 1/2" ■ Komplett mit Regelung und LED-Betriebsanzeige 2 kW (Wechselstrom 230 V, Einbaulänge 320 mm), unbeheizte Länge 130 mm	7735502657	605,—	SW09
		3 kW (Drehstrom 400 V, Einbaulänge 330 mm), unbeheizte Länge 130 mm	7735502658	628,—	
		4,5 kW (Drehstrom 400 V, Einbaulänge 360 mm), unbeheizte Länge 130 mm	7735502659	681,—	
		6 kW (Drehstrom 400 V, Einbaulänge 450 mm), unbeheizte Länge 130 mm	7735502660	717,—	
		9 kW (Drehstrom 400 V, Einbaulänge 500 mm), unbeheizte Länge 80 mm	7735502661	761,—	
	Abdeckrosetten-Set für E-Heizeinsatz	■ Abdeckrosetten für E-Heizeinsatz zum Aufkleben ■ Für Speicher ab 500 l	7735501421	31,—	
	Dichtstopfen G 1 1/2	■ Dichtstopfen G 1 ½ mit Dichtring ■ Zum schnellen Abdichten von nicht benutzten Stutzen ■ 4 Stück im Lieferumfang	8718544963	43,—	
	Höhenverstellbare Füße	■ Zum Ausgleich von Bodenunebenheiten ■ 3 Stk. im Lieferumfang ■ Für Speicher Logalux P, PR, PNR, PRZ, PNRZ, PW, (SU.5/SF.5/SM.5) ≥ 500 l	8718590658	23,—	
	Speicherfühler-Set Ø 6 mm	■ Fühler Ø 6 mm (NTC10K, Kabellänge 3 m) ■ Zwei 1/4-Kreis-Blindsegmente und Spannblech für Speicher mit Tauchhülsen (19,5 mm Innendurchmesser entsprechend 3/4") ■ Anschlussstecker enthalten im Regelsystem	7735502288	86,—	
	AS1.6 Speicheranschluss-Set	■ Fühler Ø 6 mm (NTC10K, Kabellänge 3 m) für die Regelsysteme Logamatic EMS plus, 4000 und 5000 ■ Anschlussstecker enthalten im Regelsystem	8735100809	63,—	RE09
	ASU - Speicheranschluss-Set	■ Zwei 1/4-Kreis-Blindsegmente und Spannblech ■ Für Speicher mit Tauchhülsen (19,5 mm Innendurchmesser entsprechend 3/4")	5991382	28,—	
	Thermometer	■ Für Speicher (L / LT) ≤ 300 l ■ Für Speicher ab 500 l zusätzliche Thermometerhalterung notwendig ■ Einbaubar in die Vorderwand oder der Thermometerhalterung ■ Temperaturanzeige 30-80 °C ■ Mit Viertelkreiskapilarrohrfühler, Länge 3 m	5236200	33,—	SW09
	Digitales Thermometer (DTA)	■ Für Speicher (L / LT) ≤ 300 l ■ Für Speicher ab 500 l zusätzliche Thermometerhalterung notwendig ■ Einbaubar in die Vorderwand oder der Thermometerhalterung ■ Fühler-Kabellänge 3m und Batterie	7747201004	80,—	

Unverbindliche Preisempfehlung. Nicht für den Endverbraucher bestimmt, lediglich Berechnungsgrundlage. Ohne die gesetzliche Mehrwertsteuer.

	Bezeichnung	Beschreibung	Artikelnummer	€	RG
	Thermometerhalterung für ein Thermometer	■ Halterung für ein Thermometer 5236200 bzw. 7747201004 ■ Für Speicher ab 500 l	8735100556	121,—	SW09
	Thermometerhalterung für drei Thermometer	■ Halterung für bis zu drei Thermometer 5236200 bzw. 7747201004 ■ Für Speicher ab 500 l	8735100555	121,—	
	Speichersockel	■ Geeignet für Solar-, Puffer- und Warmwasserspeicher ■ Polyurethan-Kern mit verzinkter Verkleidung ■ Hohe Belastbarkeit ■ Runde Form			628
		Ø 1000 mm, Höhe 70 mm	7738332232	siehe Shop	
		Ø 860 mm, Höhe 70 mm	7738332231	siehe Shop	

[1] Bitte beachten Sie ▶ Allgemeine Hinweise zu Speichern

Unverbindliche Preisempfehlung. Nicht für den Endverbraucher bestimmt, lediglich Berechnungsgrundlage. Ohne die gesetzliche Mehrwertsteuer.

Abmessungen und Technische Daten

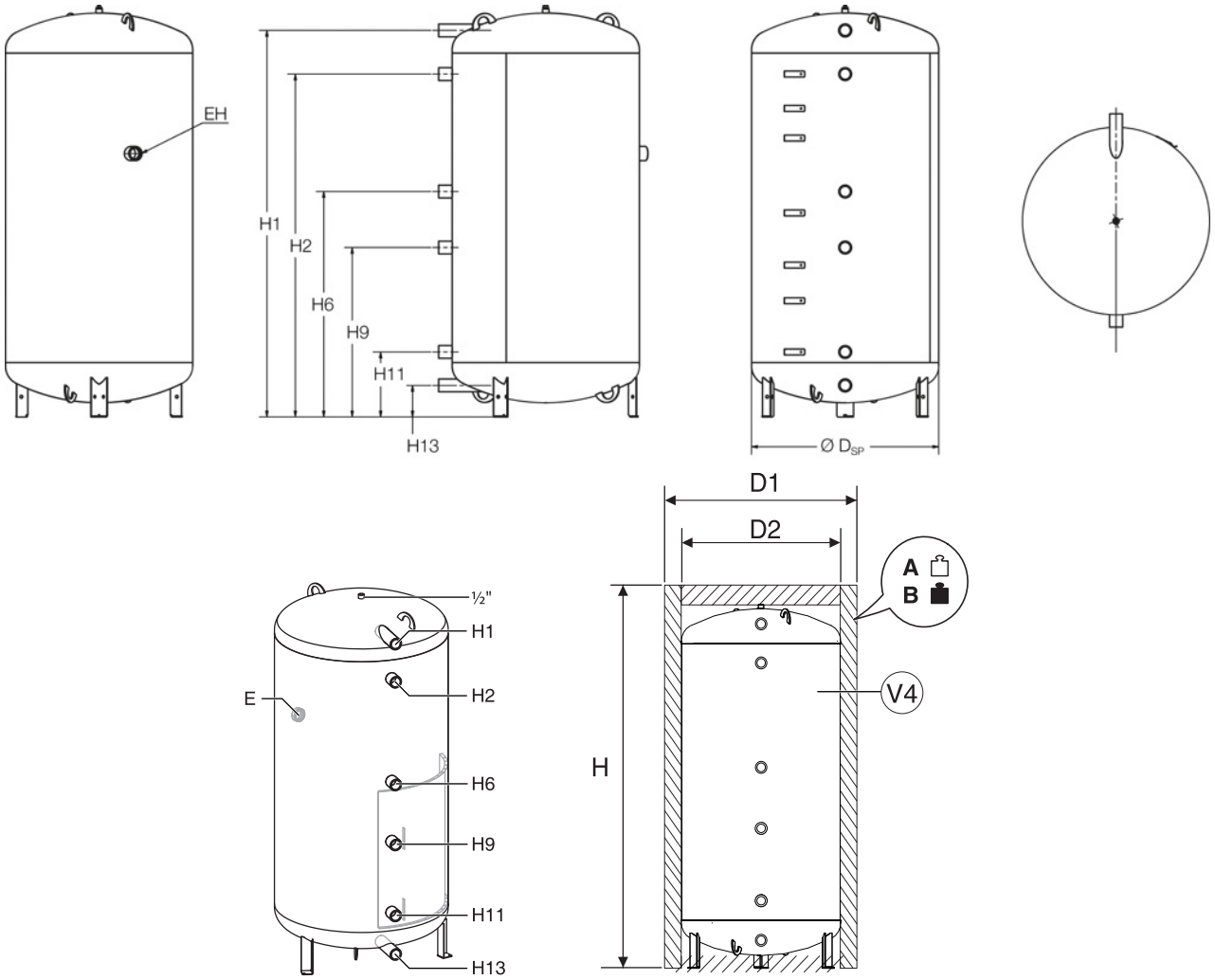

EH = Elektroheizeinsatz

Darstellung ohne Wärmedämmung

		PR500.6 E	PR750.6 E	PR1000.6 E	PR1300.6 E
Speicherinhalt (l)		494	743	954	1258
Durchmesser mit Wärmeschutz Ø D (mm)		780 [1] / 850 [2]	960 [3] / 1030 [4]	960 [3] / 1030 [4]	1070 [3] / 1140 [4]
Durchmesser ohne Wärmeschutz Ø D_{SP} (mm)		–	790	790	900
Höhe mit Wärmeschutz H (mm)		1775	1820	2255	2280
Kippmaß (mm)		1930	1755	2156	2225
Breite Einbringung (mm)		770	800	800	910
Anschlüsse (DN)		G 1 1/2 (IG)	G 1 1/2 (IG)	G 1 1/2 (IG)	G 1 1/2 (IG)
Höhe	H1 (mm) H2 (mm) H6 (mm) H9 (mm) H11 (mm) H13 (mm)	1620 1440 950 710 270 130	1630 1440 950 710 270 130	2070 1880 1150 800 270 130	2070 1880 1150 805 275 135
Elektro-Heizeinsatz	Ø EH (DN) EH (mm)	Rp 1 1/2 1110	Rp 1 1/2 1110	Rp 1 1/2 1300	Rp 1 1/2 1300
Bereitschaftswärmeaufwand [5] (kWh/24h)		2,58 [1] / 1,70 [2]	2,76 [3] / 1,94 [4]	3,34 [3] / 2,33 [4]	3,74 [3] / 2,70 [4]
Gewicht netto mit Wärmeschutz (kg)		90 [1] / 93 [2]	130 [3] / 148 [4]	151 [3] / 192 [4]	173 [3] / 197 [4]
Maximaler Betriebsdruck Heizwasser (bar)		3	3	3	3
Maximale Betriebstemperatur (°C)		95	95	95	95
EU-Richtlinie für Energieeffizienz - bei 500 l Wärmeschutz 65 mm [1] - ab 750 l Wärmeschutz 85 mm [3]					
Energieeffizienzklasse		C	C	C	C
Energieeffizienzklassen-Spektrum		A+ -> F			

Logalux PR500 - PR1300
Pufferspeicher

		PR500.6 E	PR750.6 E	PR1000.6 E	PR1300.6 E
Warmhalteverlust (W)		107,5	115,0	139,0	156,0
Speichervolumen (l)		495,0	744,0	955,0	1258,0
EU-Richtlinie für Energieeffizienz - bei 500 l Wärmeschutz 100 mm [2] - ab 750 l Wärmeschutz 120 mm [4]					
Energieeffizienzklasse		B	B	B	B
Energieeffizienzklassen-Spektrum		A+ -> F			
Warmhalteverlust (W)		70,7	80,9	99,0	112,4
Speichervolumen (l)		494,0	744,0	955,0	1258,0

[1] Wärmeschutz 65 mm (60 mm Hartschaum und Folienmantel mit 5 mm Weichschaumunterlage)
[2] Wärmeschutz 100 mm (60 mm Hartschaum und 40 mm Polyesterfaservlies mit PS-Mantel)
[3] Wärmeschutz 85 mm (70 mm Hartschaum und Folienmantel mit 5 mm Weichschaumunterlage)
[4] Wärmeschutz 120 mm (105 mm Hartschaum mit PS-Mantel)
[5] Messwert bei 45 K Temperaturdifferenz nach EN 12897

Huch PSX-ECO – Pufferspeicher



Bezeichnung	Speicherinhalt (l)	Wärmedämmung (mm)	Artikelnummer	€	RG
PSX-ECO 200	200	100	7735502503	1.225,—	SW03
PSX-ECO 300	300		7735502504	1.310,—	SW03
PSX-ECO 400	400		7735502505	1.345,—	SW03
PSX-ECO 500	500		7735502506	1.450,—	SW04
PSX-ECO 800	800		7735502600	1.755,—	SW04
PSX-ECO 1000 (Ø 790)	1000		7735502603	1.980,—	SW04
PSX-ECO 1500	1500		7735502609	2.810,—	SW04
PSX-ECO 2000	2000		7735502613	3.605,—	SW04
PSX-ECO 3000	3000		7735502616	5.860,—	SW04

Ausstattungsmerkmale
- Speicher aus Stahlblech in stehender zylindrischer Ausführung (Hersteller HUCH)
- Fühlerklemmleiste
- Speicher mit silberner Verkleidung

Hochwirksamer Wärmeschutz
- Wärmeschutz aus 100 mm

Polyesterfaservlies mit Folienmantel (Wärmeschutz ist abnehmbar - Montage vor der Rohrinstallation)

Pufferspeicher	Höhe (mm)	Durchmesser (mm)	Gewicht mit Wärmedämmung (kg)
PSX-ECO 200	1070	750	46
PSX-ECO 300	1550	750	63
PSX-ECO 400	1610	800	71
PSX-ECO 500	1720	850	83
PSX-ECO 800	1802	990	110
PSX-ECO 1000 (Ø 790)	2202	990	132
PSX-ECO 1500	2130	1200	189
PSX-ECO 2000	2380	1300	258
PSX-ECO 3000	3160	1350	349

Unverbindliche Preisempfehlung. Nicht für den Endverbraucher bestimmt, lediglich Berechnungsgrundlage. Ohne die gesetzliche Mehrwertsteuer.

Huch PSX-ECO
Pufferspeicher

Abmessungen und Technische Daten

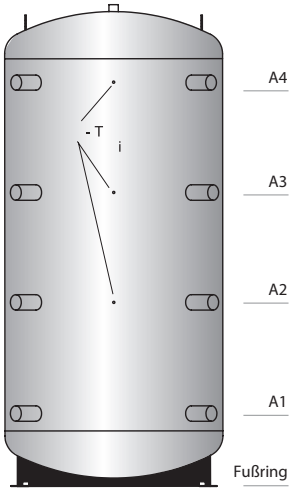

PSX-ECO		200	300	400	500	800	1000 (Ø 790)	1500	2000	3000
A1	mm	215	215	225	245	246	246	320	335	375
A2	mm	405	560	585	645	646	786	786	875	1165
A3	mm	595	905	945	1045	1046	1326	1253	1415	1955
A4	mm	785	1245	1315	1405	1446	1866	1720	1975	2745
Be-/Entladeanschlüsse (A1 - A4)	Zoll	Rp 1½	Rp 1½	Rp 1½	Rp 1½	Rp 1½	Rp 1½	Rp 1½	Rp 1½	Rp 1½

Speichertyp PSX-ECO		200	300	400	500	800	1000	1500	2000	3000
Inhalt	l	200	300	400	500	800	1000	1500	2000	3000
Außendurchmesser ohne Wärmedämmung	mm	550	550	600	650	790	790	1000	1100	1150
Außendurchmesser mit Wärmedämmung	mm	750	750	800	850	990	990	1200	1300	1350
Wärmedämmung	mm	100	100	100	100	100	100	100	100	100
Höhe	mm	1070	1550	1610	1720	1802	2202	2130	2380	3160
Kippmaß	mm	1050	1530	1570	1710	1780	2180	2150	2420	3170
Gewicht	kg	46	63	71	83	110	132	189	258	349
Maximaler Heizungsbetriebsdruck	bar	3	3	3	3	3	3	3	3	3
Maximale Heizwassertemperatur	°C	95	95	95	95	95	95	95	95	95
Fühler-/Regleranschlüsse		Fühlerklemmleiste								
Thermometeranschluss		M8 Thermometeroption								
Entlüftung IG	Zoll	Rp 1¼								
EU-Richtlinie für Energieeffizienz										
Energieeffizienzklasse										
Energieeffizienzklassen-Spektrum										
Warmhalteverlust	W									
Speichervolumen	l									

[1] Daten lagen bei Drucklegung noch nicht vor

System-Pufferspeicher

Pufferspeicher inkl. Wärmeschutz 500-2000 l



Speicherinhalt (l)	Anschlusstutzen (DN)	Wärmeschutz silber (mm)		Artikelnummer	€	RG
500	65	100	C	7739615326	2.250,—	AG06
	65	200	B	7739615327	2.610,—	
750	65	100		7739615328	2.815,—	
	65	230		7739615329	3.515,—	
1000	65	130		7739615330	3.395,—	
	65	260		7739615331	4.340,—	
1500	65	130		7739615332	4.485,—	
	65	260		7739615333	5.445,—	
2000	65	130		7739615334	5.125,—	
	65	260		7739615335	6.480,—	

Pufferspeicher ohne Wärmeschutz (Wärmeschutz muss separat gewählt werden)



Speicherinhalt (l)	Anschlusstutzen (DN)	Artikelnummer	€	RG
500	65	7735500166	1.915,—	AG06
750	65	7736502107	2.345,—	
1000	65	7736502108	2.775,—	
1500	65	8718544563	3.695,—	
2000	65	8718544564	4.225,—	
4000	80	8718544565	7.370,—	
5500	100	8718544566	10.345,—	
10000	125	8718544567	15.840,—	
5000	125	8718544568	10.195,—	
18000	150	8718544569	27.000,—	
9000	150	8718544570	15.550,—	
24000	200	8718544571	32.685,—	
12000	200	8718544572	18.925,—	

Unverbindliche Preisempfehlung. Nicht für den Endverbraucher bestimmt, lediglich Berechnungsgrundlage. Ohne die gesetzliche Mehrwertsteuer.

Wärmeschutz für Pufferspeicher ab 4000 Liter

Bezeichnung	Beschreibung	Artikelnummer	€	RG
Wärmeschutz silber	■ Polyesterfaservlies 130 mm ■ Für Pufferspeicher mit 4.000 l	7735501840	1.165,—	AG06
	■ Polyesterfaservlies 130 mm ■ Für Pufferspeicher mit 5.500 l	7735501841	1.380,—	
	■ Polyesterfaservlies 130 mm ■ Für Pufferspeicher mit 10.000 l	7735501842	3.055,—	
	■ Polyesterfaservlies 130 mm ■ Für Pufferspeicher mit 5.000 l	7735501843	1.310,—	
	■ Polyesterfaservlies 130 mm ■ Für Pufferspeicher mit 18.000 l	7735501844	3.780,—	
	■ Polyesterfaservlies 130 mm ■ Für Pufferspeicher mit 9.000 l	7735501845	1.980,—	
	■ Polyesterfaservlies 130 mm ■ Für Pufferspeicher mit 24.000 l	7735501846	5.280,—	
	■ Polyesterfaservlies 130 mm ■ Für Pufferspeicher mit 12.000 l	7735501847	3.390,—	
	■ Polyesterfaservlies 260 mm ■ Für Pufferspeicher mit 4.000 l	7735501853	3.130,—	
	■ Polyesterfaservlies 260 mm ■ Für Pufferspeicher mit 5.500 l	7735501854	3.595,—	
	■ Polyesterfaservlies 260 mm ■ Für Pufferspeicher mit 10.000 l	7735501855	4.775,—	
	■ Polyesterfaservlies 260 mm ■ Für Pufferspeicher mit 5.000 l	7735501856	3.500,—	
	■ Polyesterfaservlies 260 mm ■ Für Pufferspeicher mit 18.000 l	7735501857	7.125,—	
	■ Polyesterfaservlies 260 mm ■ Für Pufferspeicher mit 9.000 l	7735501858	4.600,—	
	■ Polyesterfaservlies 260 mm ■ Für Pufferspeicher mit 24.000 l	7735501859	8.420,—	
	■ Polyesterfaservlies 260 mm ■ Für Pufferspeicher mit 12.000 l	7735501860	5.455,—	

Ausstattung
- Speicher aus Stahlblech in stehender, zylindrischer Ausführung
- 4 heizungsseitige Flanschanschlüsse, optionaler Anschluss mittig
- Trennblech
- 2 Muffen für E-Heizeinsatz
- 9 Muffen 1/2" für Tauchhülsen und 2 Fühlerklemmleisten
- Speicher mit silbener Verkleidung

Hochwirksamer Wärmeschutz
- Wärmeschutz aus 100 bis 260 mm (Deckel und Mantel gleiche Stärke) Polyesterfaservlies mit PP-Folienmantel

Speicherinhalt (l)	Höhe ohne Wärmeschutz (mm)	Durchmesser ohne Wärmeschutz (mm)	Kippmaß (mm)	Gewicht (kg)
500	1750	650	1765	126
750	1800	790	1819	163
1000	2000	850	2019	188
1500	2150	1000	2173	290
2000	2370	1100	2394	345
4000	2680	1400	2729	676
5000	2770	1600	2834	854
5500	3050	1600	3085	864
9000	3950	1800	3983	1292
10000	3650	2000	3693	1360
12000	4250	2000	4287	1583
18000	5300	2200	5336	2021
24000	5750	2400	5788	2428

Detailinformationen zu System-Pufferspeichern ▶ Teil 4, Kapitel 8

Unverbindliche Preisempfehlung. Nicht für den Endverbraucher bestimmt, lediglich Berechnungsgrundlage. Ohne die gesetzliche Mehrwertsteuer.

Transportkosten

Beschreibung	€
Frachtpauschale bis 500 l	netto 57,--
Frachtpauschale bis 1.500 l	netto 72,--
Frachtpauschale bis 2.000 l	netto 225,--
Frachtpauschale bis 5.000 l	netto 356,--
Frachtpauschale Sonderspeicher bis H > 3050 mm	Tagespreise auf Anfrage
Frachtkosten entfallen bei Abholung	

Stornierung
Für Sonderspeicher, mit projektbezogener Fertigung, ist die Stornierung ausgeschlossen

Zubehör für System-Pufferspeicher

	Bezeichnung	Beschreibung		Artikelnummer	€	RG
	Systempuffer Stutzen	■ Zusätzlicher Anschluss Load Plus ■ Position: 9 Uhr - oben (Farbe rot) ■ Hinweis: Jede Option nur einmal pro Speicher ■ Option A	Stutzen DN 50	7735502370	142,—	
			Stutzen DN 65	7735502371	178,—	
			Stutzen DN 80	7735502372	209,—	
			Stutzen DN 100	7735502373	274,—	
	Systempuffer Stutzen	■ Zusätzlicher Anschluss Load Plus ■ Position: 3 Uhr - unten (Farbe grün) ■ Hinweis: Jede Option nur einmal pro Speicher ■ Option B	Stutzen DN 50	7735502374	142,—	
			Stutzen DN 65	7735502375	178,—	
			Stutzen DN 80	7735502376	209,—	
			Stutzen DN 100	7735502377	274,—	
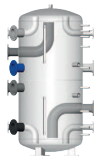	Systempuffer Stutzen	■ Zusätzlicher Anschluss ■ Position: 8 Uhr - mitte - oben (Farbe blau) ■ Hinweis: Jede Option nur einmal pro Speicher ■ Option C	Stutzen DN 50	7735502662	106,—	
			Stutzen DN 65	7735502663	130,—	
			Stutzen DN 80	7735502664	139,—	
			Stutzen DN 100	7735502665	183,—	
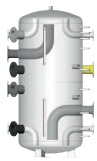	Systempuffer Stutzen	■ Zusätzlicher Anschluss ■ Position: 3 Uhr - mitte - oben (Farbe gelb) ■ Hinweis: Jede Option nur einmal pro Speicher ■ Option D	Stutzen DN 50	7735502666	106,—	
			Stutzen DN 65	7735502667	130,—	AG06
			Stutzen DN 80	7735502668	139,—	
			Stutzen DN 100	7735502669	183,—	
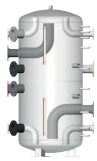	Systempuffer Stutzen	■ Zusätzlicher Anschluss ■ Position: 9 Uhr - mitte - unten (Farbe lila) ■ Hinweis: Jede Option nur einmal pro Speicher ■ Option E	Stutzen DN 50	7735502670	106,—	
			Stutzen DN 65	7735502671	130,—	
			Stutzen DN 80	7735502672	139,—	
		■ Zusätzlicher Anschluss ■ Position: 9 Uhr - mitte - unten (Farbe lila) Hinweis: Jede Option nur einmal pro Speicher ■ Option E ■ Stutzen DN 100		7735502673	183,—	
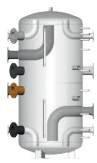	Systempuffer Stutzen	■ Zusätzlicher Anschluss ■ Position: 8 Uhr - mitte - unten (Farbe braun) ■ Hinweis: Jede Option nur einmal pro Speicher ■ Option F	Stutzen DN 50	7735502674	106,—	
			Stutzen DN 65	7735502675	130,—	
			Stutzen DN 80	7735502676	139,—	
			Stutzen DN 100	7735502677	183,—	
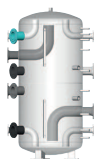	Systempuffer Stutzen	■ Zusätzlicher Anschluss ■ Position: 8 Uhr - oben (Farbe türkis) ■ Hinweis: Jede Option nur einmal pro Speicher ■ Option G	Stutzen DN 50	7735502678	106,—	
			Stutzen DN 65	7735502679	130,—	
			Stutzen DN 80	7735502680	139,—	
			Stutzen DN 100	7735502681	183,—	

Unverbindliche Preisempfehlung. Nicht für den Endverbraucher bestimmt, lediglich Berechnungsgrundlage. Ohne die gesetzliche Mehrwertsteuer.

	Bezeichnung	Beschreibung	Artikelnummer	€	RG
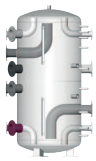	Systempuffer Stutzen	■ Zusätzlicher Anschluss ■ Position: 8 Uhr - unten (Farbe burgund) ■ Hinweis: Jede Option nur einmal pro Speicher ■ Option H			
		Stutzen DN 50	7735502682	106,—	AG06
		Stutzen DN 65	7735502683	130,—	
		Stutzen DN 80	7735502684	139,—	
		Stutzen DN 100	7735502685	183,—	
Tauchhülsen Sets					
	Tauchhülsen	■ 1/2" ■ Für 6 mm Fühler			
		2 Stück im Set, Länge 100 mm	7738505368	87,—	RE09
		2 Stück im Set, Länge 255 mm	7738505369	108,—	
		3 Stück im Set, Länge 400 mm	7738505370	216,—	
Ausführung als Kältespeicher, Wärmeschutz bauseits					
	Beschichtung Zinkphosphat	■ Für System-Pufferspeicher 500 l	7735502686	93,—	
		■ Für System-Pufferspeicher 750 l	7735502687	118,—	
		■ Für System-Pufferspeicher 1.000 l	7735502688	141,—	
		■ Für System-Pufferspeicher 1.500 l	7735502689	175,—	
		■ Für System-Pufferspeicher 2.000 l	7735502690	208,—	
		■ Für System-Pufferspeicher 4.000 l	7735502691	299,—	
		■ Für System-Pufferspeicher 5.000 l	7735502694	355,—	
		■ Für System-Pufferspeicher 5.500 l	7735502692	378,—	
		■ Für System-Pufferspeicher 9.000 l	7735502696	540,—	
		■ Für System-Pufferspeicher 10.000 l	7735502693	863,—	
		■ Für System-Pufferspeicher 12.000 l	7735502698	946,—	
		■ Für System-Pufferspeicher 18.000 l	7735502695	1.170,—	
		■ Für System-Pufferspeicher 24.000 l	7735502697	1.415,—	
	Sonderbeschichtung AGI Q151	■ Inkl. Sandstrahlen ■ Für System-Pufferspeicher 500 l	7735500169	451,—	AG06
		■ Inkl. Sandstrahlen ■ Für System-Pufferspeicher 750 l	7735500170	571,—	
		■ Inkl. Sandstrahlen ■ Für System-Pufferspeicher 1.000 l	7735500171	674,—	
		■ Inkl. Sandstrahlen ■ Für System-Pufferspeicher 1.500 l	7735500172	912,—	
		■ Inkl. Sandstrahlen ■ Für System-Pufferspeicher 2.000 l	7735500173	1.024,—	
		■ Inkl. Sandstrahlen ■ Für System-Pufferspeicher 4.000 l	7735500174	1.590,—	
		■ Inkl. Sandstrahlen ■ Für System-Pufferspeicher 5.500 l	7735500175	1.935,—	
		■ Inkl. Sandstrahlen ■ Für System-Pufferspeicher 10.000 l	7735500176	2.955,—	
		■ Inkl. Sandstrahlen ■ Für System-Pufferspeicher 5.000 l	7735500177	1.935,—	
		■ Inkl. Sandstrahlen ■ Für System-Pufferspeicher 18.000 l	7735500178	4.540,—	
		■ Inkl. Sandstrahlen ■ Für System-Pufferspeicher 9.000 l	7735500179	2.840,—	
		■ Inkl. Sandstrahlen ■ Für System-Pufferspeicher 24.000 l	7735500180	5.440,—	
		■ Inkl. Sandstrahlen ■ Für System-Pufferspeicher 12.000 l	7735500181	3.390,—	

Unverbindliche Preisempfehlung. Nicht für den Endverbraucher bestimmt, lediglich Berechnungsgrundlage. Ohne die gesetzliche Mehrwertsteuer.

Abmessungen und Technische Daten

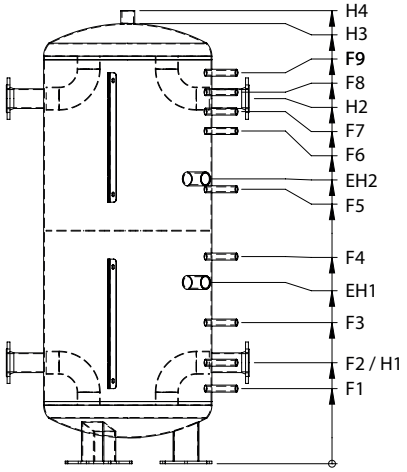

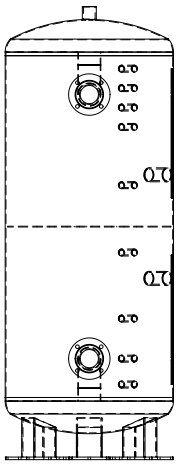

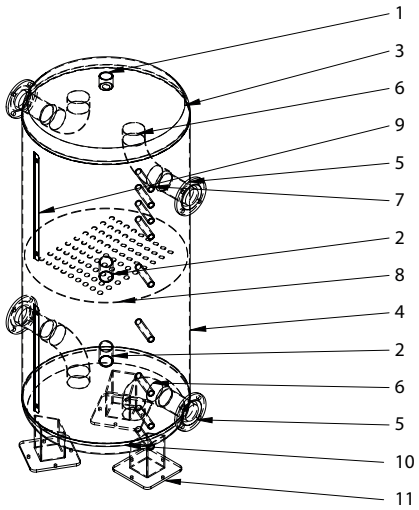

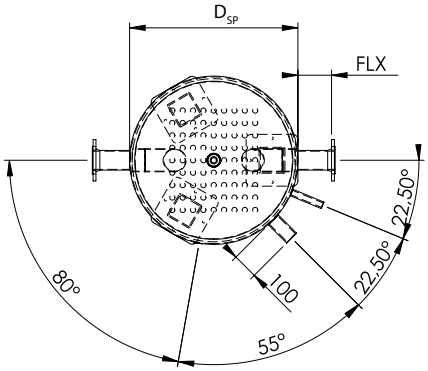

1 = Muffe
2 = Muffe
3 = Boden
4 = Mantelblech
5 = Flansch – DIN2631
6 = DIN 2605
7 = Muffe
8 = Lochblech 50%
9 = Fühlerklemmleiste
10 = Boden
11 = Fuß

Hinweis: Basisausstattung. Stutzenoptionen werden hier nicht gezeigt.

System-Pufferspeicher			500 l	750 l	1.000 l	1.500 l	2.000 l	4.000 l	5.000 l
Speicherinhalt		l	492	767	996	1437	1935	3599	4825
Durchmesser mit Wärmeschutz	Ø D	mm	850/1050	990/1250	1110/1370	1260/1520	1360/1620	1660/1920	1860/2120
Durchmesser ohne Wärmeschutz	Ø D_{SP}	mm	650	790	850	1000	1100	1400	1600
Höhe Be- und Entladestutzen	H1	mm	390	370	380	460	480	510	545
Höhe Be- und Entladestutzen	H2	mm	1410	1430	1620	1740	1940	2170	2225
Be- und Entladestutzen			DN65	DN65	DN65	DN65	DN65	DN80	DN125
Höhe	H3	mm	1700	1750	1950	2100	2320	2630	2720
Höhe Entlüftung	H4	mm	1750	1800	2000	2150	2370	2680	2770
Kippmaß ohne Wärmeschutz		mm	1765	1819	2019	2173	2394	2729	2834
Höhe Fühleranschluss	F1	mm	290	270	280	360	380	410	445
Höhe Fühleranschluss	F2	mm	390	370	380	460	480	510	545
Höhe Fühleranschluss	F3	mm	545	535	590	680	745	825	865
Höhe Fühleranschluss	F4	mm	800	800	900	1000	1110	1240	1285
Höhe Fühleranschluss	F5	mm	1000	1000	1100	1100	1210	1340	1385
Höhe Fühleranschluss	F6	mm	1285	1295	1440	1550	1705	1885	1935
Höhe Fühleranschluss	F7	mm	1360	1380	1570	1690	1890	2120	2175
Höhe Fühleranschluss	F8	mm	1435	1455	1645	1765	1965	2195	2250
Höhe Fühleranschluss	F9	mm	1510	1530	1720	1840	2040	2270	2315

System-Pufferspeicher			500 l	750 l	1.000 l	1.500 l	2.000 l	4.000 l	5.000 l
Höhe Muffe E-Heizung	EH1	mm	700	700	800	900	1010	1140	1185
Höhe Muffe E-Heizung	EH2	mm	1100	1100	1200	1300	1410	1540	1585
Gewicht ohne Wärmeschutz		kg	126	163	188	290	345	676	854
Füße Anzahl			3	3	3	3	3	3	3
Füße B x T		mm	100 x 100	100 x 100	100 x 100	100 x 100	100 x 100	100 x 100	100 x 100
Fußkreisdurchmesser		mm	400	500	590	800	800	900	1000
Maximale Betriebstemperatur		°C	95	95	95	95	95	95	95
Maximaler Betriebsdruck		bar	6	6	6	6	6	6	6
EU-Richtlinie für Energieeffizienz - 100 bzw. 130 mm Wärmeschutz									
Energieeffizienzklasse			C	C	C	C	C	–	–
Energieeffizienzklassen-Spektrum			A+ -> F	A+ -> F	A+ -> F	A+ -> F	A+ -> F	–	–
Warmhalteverlust		W	115,0	130,0	130,0	142,0	166,0	–	–
Speichervolumen		l	498,0	767,0	996,0	1437,0	1935,0	–	–
EU-Richtlinie für Energieeffizienz - 200 bzw. 260 mm Wärmeschutz									
Energieeffizienzklasse			B	B	B	B	B	–	–
Energieeffizienzklassen-Spektrum			A+ -> F	A+ -> F	A+ -> F	A+ -> F	A+ -> F	–	–
Warmhalteverlust		W	69,0	75,0	85,0	99,0	109,0	–	–
Speichervolumen		l	498,0	767,0	996,0	1437,0	1935,0	–	–
Speichervolumen		l	498,0	767,0	996,0	1437,0	1935,0	–	–

Juratherm System-Pufferspeicher
Pufferspeicher

System-Pufferspeicher			5.500 l	9.000 l	10.000 l	12.000 l	18.000 l	24.000 l
Speicherinhalt		l	5223	8925	10015	11881	18245	23630
Durchmesser mit Wärmeschutz	Ø D	mm	1860/2120	2060/2320	2260/2520	2260/2520	2460/2720	2660/2920
Durchmesser ohne Wärmeschutz	Ø D_{SP}	mm	1600	1800	2000	2000	2200	2400
Höhe Be- und Entladestutzen	H1	mm	625	640	675	675	715	765
Höhe Be- und Entladestutzen	H2	mm	2505	3360	3025	3625	4635	5035
Be- und Entladestutzen			DN100	DN150	DN125	DN200	DN150	DN200
Höhe	H3	mm	3000	3900	3600	4200	5250	5700
Höhe Entlüftung	H4	mm	3050	3950	3650	4250	5300	5750
Kippmaß ohne Wärmeschutz		mm	3085	3983	3693	4287	5336	5788
Höhe Fühleranschluss	F1	mm	525	540	575	575	615	665
Höhe Fühleranschluss	F2	mm	625	640	675	675	715	765
Höhe Fühleranschluss	F3	mm	995	1220	1160	1310	1595	1730
Höhe Fühleranschluss	F4	mm	1465	1900	1750	2050	2575	2800
Höhe Fühleranschluss	F5	mm	1565	2000	1850	2150	2675	2900
Höhe Fühleranschluss	F6	mm	2165	2810	2570	3020	3785	4100
Höhe Fühleranschluss	F7	mm	2455	3310	2975	3575	4585	4985
Höhe Fühleranschluss	F8	mm	2530	3385	3050	3650	4660	5060
Höhe Fühleranschluss	F9	mm	2605	3460	3125	3725	4735	5135
Höhe Muffe E-Heizung	EH1	mm	1365	1800	1650	1950	2475	2700
Höhe Muffe E-Heizung	EH2	mm	1765	2200	2050	2350	2875	3100
Gewicht ohne Wärmeschutz		kg	864	1292	1360	1583	2021	2428
Füße Anzahl			3	3	3	3	4	4
Füße B x T		mm	100 x 100	200 x 200	200 x 200	200 x 200	200 x 200	200 x 200
Fußkreisdurchmesser		mm	1000	auf Anfrage	auf Anfrage	auf Anfrage	auf Anfrage	auf Anfrage
Maximale Betriebstemperatur		°C	95	95	95	95	95	95
Maximaler Betriebsdruck		bar	6	6	6	6	6	6


Buderus
Mehr drin, als Sie denken:
Der Buderus Business Shop.
24
www.onlineshop.buderus.de



Logalux PNR... .6 E

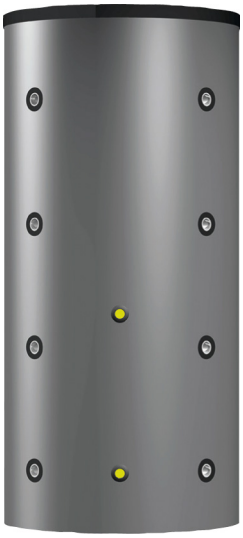

Huch PSX-G-ECO

Pufferspeicher mit Solar-Wärmetauscher

Logalux / Huch

PNR... .6 E	■ Pufferspeicher ■ Solar-Wärmetauscher eingeschweißt ■ Temperatursensible Rücklaufeinspeisung	 S. 8026	 S. 8027	 S. 8029
PSX-G-ECO	■ Pufferspeicher ■ Solar-Wärmetauscher eingeschweißt	 S. 8031		 S. 8032
Auswahlhilfe für Zubehör	■ PNR... .6 E	 S. 8079		

8

Logalux PNR .6 E - Pufferspeicher mit Solar-Wärmetauscher und temperatursensibler Rücklaufeinspeisung

	Bezeichnung	Speicherinhalt (l)	Wärmeschutz (mm)		Artikelnummer	€	RG
	PNR500.6 ES-B	481	100	B	7739612910	3.045,—	SW04
	PNR750.6 ES-B	725			7735501698	3.415,—	SW04
	PNR1000.6 ES-B	932	120		7735501699	4.035,—	SW04
	PNR1300.6 ES-B	1233			7735501591	5.090,—	SW04
	PNR500.6 EW-C	481	65	C	7735500933	2.530,—	SW04
	PNR750.6 EW-C	725			7735500945	2.940,—	SW04
	PNR1000.6 EW-C	932	85		7735500953	3.430,—	SW04
	PNR1300.6 EW-C	1233			7735500957	4.410,—	SW04
	PNR500.6 E-C	481	65	C	7735500932	2.530,—	SW04
	PNR750.6 E-C	725			7735500944	2.940,—	SW04
	PNR1000.6 E-C	932	85		7735500952	3.430,—	SW04
	PNR1300.6 E-C	1233			7735500956	4.410,—	SW04

Ausstattungsmerkmale
- Speicher aus Stahlblech in stehender, zylindrischer Ausführung
- 7 heizungsseitige Stutzen bzw. 8 bei PNR1000 (Stutzen H2 bis H6 auch für E-Heizeinsatz geeignet - unbeheizte Länge beachten)
  - Stutzenlänge 500 l: 57 mm
  - Stutzenlänge ab 750 l: 117 mm
- Großer eingeschweißter Solar-Wärmetauscher
- Temperatursensible Rücklaufeinspeisung
- Tauchhülsen (500 l, Innendurchmesser 19,5 mm) / Klemmlaschen für Anlegefühler (ab 750 l)
- Muffe zum Einbau eines Elektroheizeinsatzes
- Speicher mit blauer, weißer oder silberner Verkleidung

Hochwirksamer Wärmeschutz
- Wärmeschutz PNR500.6 E
  - 60 mm PU-Hartschaum (nicht abnehmbar) mit abnehmbaren Folienmantel auf 5 mm Weichschaumunterlage (Klasse C)
  - 60 mm PU-Hartschaum (nicht abnehmbar) mit abnehmbaren 40 mm Polyesterfaservlies mit PS-Mantel (Klasse B)
- Wärmeschutz PNR750.6 E - PNR1300.6 E
  - 70 mm PU-Hartschaum und Folienmantel auf 5 mm Weichschaumunterlage (Klasse C) (Hartschaumsegmente abnehmbar - Montage vor der Rohrinstallation erforderlich)
  - 105 mm PU-Hartschaum und PS-Mantel (Klasse B) (Hartschaumsegmente abnehmbar - Montage nach der Rohrinstallation möglich)

Lieferweise
- Speicherbehälter mit Foliensack auf Palette
- Polyesterfaservlies extra (500 l)

Pufferspeicher	Höhe (mm)	Durchmesser (mm)	Gewicht (kg)
PNR500.6 E-C	1755	780	111
PNR500.6 ES-B	1775	850	114
PNR750.6 E-C	1820	960	162
PNR750.6 ES-B	1820	1030	180
PNR1000.6 E-C	2255	960	189
PNR1000.6 ES-B	2255	1030	234
PNR1300.6 E-C	2280	1070	216
PNR1300.6 ES-B	2280	1140	238

Unverbindliche Preisempfehlung. Nicht für den Endverbraucher bestimmt, lediglich Berechnungsgrundlage. Ohne die gesetzliche Mehrwertsteuer.

Zubehör

	Bezeichnung	Beschreibung	Artikelnummer	€	RG
	Verlängerungs-Set Entlüftung	■ Zum Entlüften des Speichers außerhalb des Wärmeschutzes ■ Flexrohr mit Anschluss R 1/2“ und Ventil ■ Zum Anschluss an die Muffe im Speicherdeckel	8718544956	106,—	SW09
	Kaskadierungsverbinder R1 1/2	■ Wellrohr mit Anschlussstücken für Innengewinde 1 ½“ ■ Für die einfache Parallelschaltung von Speicher Logalux P, PR und PNR ■ Mit Wärmedämmung ■ Mindestens je 3 Sets für die Verbindung von 2 Speichern notwendig	8718544959	118,—	
	Kaskadierungsverbinder G1 1/2 mit T-Stück	■ Wellrohr mit Anschlussstücken für Innengewinde 1 ½“ und mit T-Stück 2" in der Mitte ■ Für die einfache Parallelschaltung von Speicher Logalux P, PR, PNR, PRZ und PNRZ ■ Mit Wärmedämmung	8718596167	227,—	SW04
	Kaskadierungsverbinder Solar G1 mit T-Stück	■ Wellrohr mit Anschlussstücken für Außengewinde 1“ und mit T-Stück in der Mitte ■ Für die einfache Parallelschaltung der Solar-Wärmetauscher von Speicher Logalux PNR und PNRZ ■ Mit Wärmedämmung ■ Mindestens 2 Sets für die Verbindung von 2 Speichern notwendig	8718545012	150,—	
	Dichtstopfen G 1 1/2	■ Dichtstopfen G 1 ½ mit Dichtring ■ Zum schnellen Abdichten von nicht benutzten Stutzen ■ 4 Stück im Lieferumfang	8718544963	43,—	
	Abdeckstreifen	■ 4 Abdeckstreifen (selbstklebend) für Wärmeschutzmantel zur optischen Aufwertung ■ Für Wärmeschutzausführung mit PS-Mantel und Speicher Logalux PNR, PRZ und PNRZ, wenn der PS-Mantel bei der Montage im Bereich der versetzten Anschlüsse ausgeschnitten wurde	8718592587	33,—	SW09
	Höhenverstellbare Füße	■ Zum Ausgleich von Bodenunebenheiten ■ 3 Stk. im Lieferumfang ■ Für Speicher Logalux P, PR, PNR, PRZ, PNRZ, PW, (SU.5/SF.5/SM.5) ≥ 500 l	8718590658	23,—	
	Speicherfühler-Set Ø 6 mm	■ Fühler Ø 6 mm (NTC10K, Kabellänge 3 m) ■ Zwei 1/4-Kreis-Blindsegmente und Spannblech für Speicher mit Tauchhülsen (19,5 mm Innendurchmesser entsprechend 3/4") ■ Anschlussstecker enthalten im Regelsystem	7735502288	86,—	
	AS1.6 Speicheranschluss-Set	■ Fühler Ø 6 mm (NTC10K, Kabellänge 3 m) für die Regelsysteme Logamatic EMS plus, 4000 und 5000 ■ Anschlussstecker enthalten im Regelsystem	8735100809	63,—	RE09
	ASU - Speicheranschluss-Set	■ Zwei 1/4-Kreis-Blindsegmente und Spannblech ■ Für Speicher mit Tauchhülsen (19,5 mm Innendurchmesser entsprechend 3/4")	5991382	28,—	
	Elektro-Heizeinsatz [1]	■ Gewinde R 1 1/2" ■ Komplett mit Regelung und LED-Betriebsanzeige 2 kW (Wechselstrom 230 V, Einbaulänge 320 mm), unbeheizte Länge 130 mm	7735502657	605,—	SW09
		3 kW (Drehstrom 400 V, Einbaulänge 330 mm), unbeheizte Länge 130 mm	7735502658	628,—	
		4,5 kW (Drehstrom 400 V, Einbaulänge 360 mm), unbeheizte Länge 130 mm	7735502659	681,—	
		6 kW (Drehstrom 400 V, Einbaulänge 450 mm), unbeheizte Länge 130 mm	7735502660	717,—	
		9 kW (Drehstrom 400 V, Einbaulänge 500 mm), unbeheizte Länge 80 mm	7735502661	761,—	
	Abdeckrosetten-Set für E-Heizeinsatz	■ Abdeckrosetten für E-Heizeinsatz zum Aufkleben ■ Für Speicher ab 500 l	7735501421	31,—	

Unverbindliche Preisempfehlung. Nicht für den Endverbraucher bestimmt, lediglich Berechnungsgrundlage. Ohne die gesetzliche Mehrwertsteuer.

	Bezeichnung	Beschreibung	Artikelnummer	€	RG
	Thermometer	■ Für Speicher (L / LT) ≤ 300 l ■ Für Speicher ab 500 l zusätzliche Thermometerhalterung notwendig ■ Einbaubar in die Vorderwand oder der Thermometerhalterung ■ Temperaturanzeige 30-80 °C ■ Mit Viertelkreiskapilarrohrfühler, Länge 3 m	5236200	33,—	
	Digitales Thermometer (DTA)	■ Für Speicher (L / LT) ≤ 300 l ■ Für Speicher ab 500 l zusätzliche Thermometerhalterung notwendig ■ Einbaubar in die Vorderwand oder der Thermometerhalterung ■ Fühler-Kabellänge 3m und Batterie	7747201004	80,—	SW09
	Thermometerhalterung für ein Thermometer	■ Halterung für ein Thermometer 5236200 bzw. 7747201004 ■ Für Speicher ab 500 l	8735100556	121,—	
	Thermometerhalterung für drei Thermometer	■ Halterung für bis zu drei Thermometer 5236200 bzw. 7747201004 ■ Für Speicher ab 500 l	8735100555	121,—	
	Speichersockel	■ Geeignet für Solar-, Puffer- und Warmwasserspeicher ■ Polyurethan-Kern mit verzinkter Verkleidung ■ Hohe Belastbarkeit ■ Runde Form			628
		Ø 1000 mm, Höhe 70 mm	7738332232	siehe Shop	
		Ø 860 mm, Höhe 70 mm	7738332231	siehe Shop	

[1] Bitte beachten Sie ▶ Allgemeine Hinweise zu Speichern

Unverbindliche Preisempfehlung. Nicht für den Endverbraucher bestimmt, lediglich Berechnungsgrundlage. Ohne die gesetzliche Mehrwertsteuer.

Abmessungen und Technische Daten

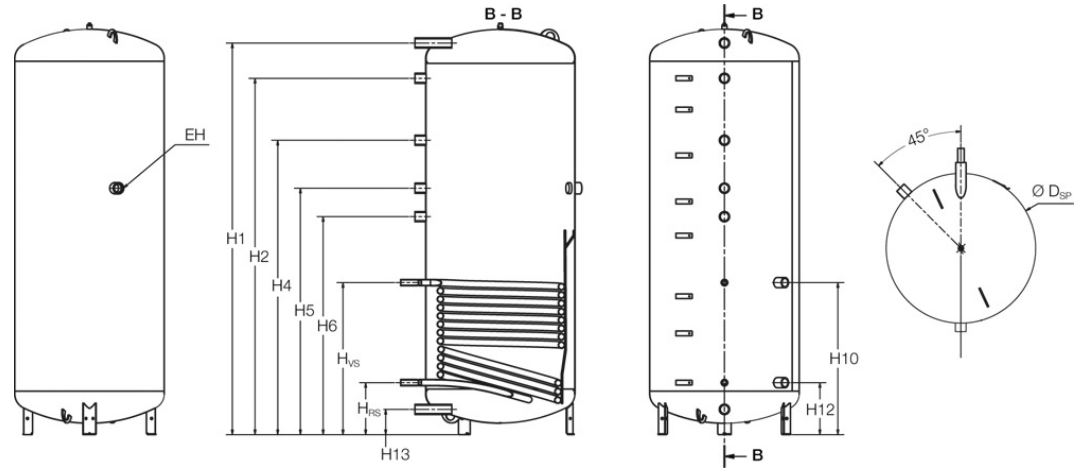

EH = Elektroheizeinsatz
VS = Vorlauf Speicher solarseitig
RS = Rücklauf Speicher solarseitig

Darstellung ohne Wärmeschutz

		PNR500.6 E	PNR750.6 E	PNR1000.6 E	PNR1300.6 E
Speicherinhalt (l)		481	725	932	1233
Bereitschaftsteil V_{aux} (über H6) (l)		225	335	430	620
Solarteil V_{sol} (l)		256	390	502	613
Durchmesser mit Wärmeschutz Ø D (mm)		780 [1] / 850 [2]	960 [3] / 1030 [4]	960 [3] / 1030 [4]	1070 [3] / 1140 [4]
Durchmesser ohne Wärmeschutz Ø D_{SP} (mm)		–	790	790	900
Höhe mit Wärmeschutz H (mm)		1775	1820	2255	2280
Kippmaß (mm)		1930	1755	2156	2225
Breite Einbringung (mm)		770	800	800	910
Anschlüsse (DN)		G 1 1/2 (IG)	G 1 1/2 (IG)	G 1 1/2 (IG)	G 1 1/2 (IG)
Höhe	H1 (mm) H2 (mm) H4 (mm) H5/EH (mm) H6 (mm) H10 (mm) H12 (mm) H13 (mm)	1620 1440 – 1110 950 710 270 130	1630 1440 – 1110 950 710 270 130	2070 1880 1550 1300 1150 800 270 130	2070 1880 1555 1300 1150 805 275 135
Vorlauf Speicher solarseitig	Ø VS (DN) H_{VS} (mm)	R1 710	R1 710	R1 800	R1 805
Rücklauf Speicher solarseitig	Ø RS (DN) H_{RS} (mm)	R1 270	R1 270	R1 270	R1 275
Elektro-Heizeinsatz Ø EH (DN)		Rp 1 1/2	Rp 1 1/2	Rp 1 1/2	Rp 1 1/2
Größe Solarwärmetauscher (m^2)		1,6	2,1	2,5	2,9
Inhalt Solarwärmetauscher (l)		11	14	17	20
Bereitschaftswärme-Aufwand nach EN 12897 [5] (kWh/24h)		2,64 [1] / 1,77 [2]	2,81 [3] / 1,99 [4]	3,38 [3] / 2,38 [4]	3,79 [3] / 2,75 [4]
Gewicht netto mit Wärmeschutz (kg)		111 [1] / 114 [2]	162 [3] / 180 [4]	189 [3] / 230 [4]	216 [3] / 238 [4]
Maximaler Betriebsdruck Solarwärmetauscher (bar)		10	10	10	10
Maximale Betriebstemperatur Solarwärmetauscher (°C)		130	130	130	130
Maximaler Betriebsdruck Heizwasser (bar)		3	3	3	3
Maximale Betriebstemperatur Heizwasser (°C)		95	95	95	95
EU-Richtlinie für Energieeffizienz - bei 500 l Wärmeschutz 65 mm [1] - ab 750 l Wärmeschutz 85 mm [3]					
Energieeffizienzklasse		C	C	C	C
Energieeffizienzklassen-Spektrum		A+ -> F			
Warmhalteverlust (W)		110,1	117,0	141,0	158,0
Speichervolumen (l)		481,0	726,0	935,0	1234,0
EU-Richtlinie für Energieeffizienz - bei 500 l Wärmeschutz 100 mm [2] - ab 750 l Wärmeschutz 120 mm [4]					
Energieeffizienzklasse		B	B	B	B
Energieeffizienzklassen-Spektrum		A+ -> F			

		PNR500.6 E	PNR750.6 E	PNR1000.6 E	PNR1300.6 E
Warmhalteverlust (W)		73,7	82,8	102,5	114,6
Speichervolumen (l)		481,0	726,0	935,0	1234,0

[1] Wärmeschutz 65 mm (60 mm Hartschaum und Folienmantel mit 5 mm Weichschaumunterlage)
[2] Wärmeschutz 100 mm (60 mm Hartschaum und 40 mm Polyesterfaservlies mit PS-Mantel)
[3] Wärmeschutz 85 mm (80 mm Hartschaum und Folienmantel mit 5 mm Weichschaumunterlage)
[4] Wärmeschutz 120 mm (105 mm Hartschaum mit PS-Mantel)
[5] Messwert bei 45 K Temperaturdifferenz (gesamter Speicher aufgeheizt) nach EN 12897

Huch PSX-G-ECO – Pufferspeicher mit Solar-Wärmetauscher



Bezeichnung	Speicherinhalt (l)	Wärmedämmung (mm)	Artikelnummer	€	RG
PSX-G-ECO 500	500	100	7735502517	1.620,—	SW04
PSX-G-ECO 800	800		7735502619	2.010,—	SW04
PSX-G-ECO 1000	1000		7735502622	2.275,—	SW04
PSX-G-ECO 1500	1500		7735502625	3.360,—	SW04
PSX-G-ECO 2000	2000		7735502628	4.255,—	SW04

Ausstattung

- Speicher aus Stahlblech in stehender zylindrischer Ausführung (Hersteller HUCH)
- eingeschweißter Solar-Wärmetauscher
- Klemmfühlerleiste
- Speicher mit silbener Verkleidung

Hochwirksamer Wärmeschutz

Wärmeschutz aus 100 mm Polyesterfaservlies mit Folienmantel (Wärmeschutz ist abnehmbar - Montage vor der Rohrinstallation)

Pufferspeicher	Höhe (mm)	Durchmesser (mm)	Gewicht mit Wärmedämmung (kg)
PSX-G-ECO 500	1720	850	116
PSX-G-ECO 800	1802	990	148
PSX-G-ECO 1000	2202	990	181
PSX-G-ECO 1500	2130	1200	262
PSX-G-ECO 2000	2410	1300	323

Unverbindliche Preisempfehlung. Nicht für den Endverbraucher bestimmt, lediglich Berechnungsgrundlage. Ohne die gesetzliche Mehrwertsteuer.

Huch PSX-G-ECO
Pufferspeicher mit Solar-Wärmetauscher

Abmessungen und Technische Daten

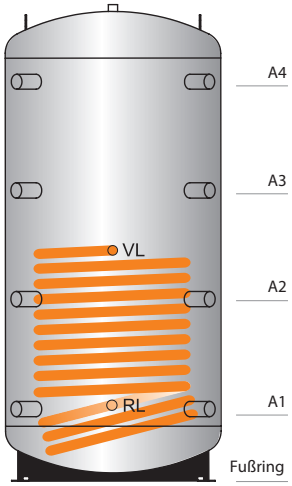

PSX-G-ECO		500	800	1000	1500	2000
A1, RL	mm	245	246	246	320	365
A2	mm	645	646	786	786	905
VL	mm	870	816	946	1020	1065
A3	mm	1045	1046	1326	1253	1445
A4	mm	1405	1446	1866	1720	1985
Be-/Entladeanschlüsse (A1 bis A4)	Zoll	Rp 1½	Rp 1½	Rp 1½	Rp 1½	Rp 1½

PSX-G-ECO		500	800	1000	1500	2000
Inhalt	l	500	800	1000	1500	2000
Durchmesser ohne Wärmedämmung	mm	650	790	790	1000	1100
Durchmesser mit Wärmedämmung	mm	850	990	990	1200	1300
Wärmedämmung	mm	100	100	100	100	100
Höhe	mm	1720	1802	2202	2130	2410
Kippmaß	mm	1710	1780	2180	2150	2450
Gewicht	kg	116	148	181	262	323
Wärmetauscherfläche (solar)	m^2	2,5	2,5	3,2	4,25	4,25
Wärmetauschervolumen (solar)	l	15,7	15,7	20,1	26,7	26,7
Maximaler Heizungsbetriebsdruck	bar	3	3	3	3	3
Maximale Heizwassertemperatur	°C	5	95	95	95	95
Maximaler Betriebsdruck Solar-Wärmetauscher	bar	25	25	25	25	25
Maximale Betriebstemperatur Solar-Wärmetauscher	°C	110	110	110	110	110
Wärmetauscher (VL/RL)	Zoll	AG 1	AG 1	AG 1	AG 1	AG 1
E-Heizung		nicht möglich				
Fühler-/ Regleranschlüsse		Fühlerklemmleiste				
Thermometeranschluss		M8 Thermometeroption				
Entlüftung	Zoll	Rp 1¼	Rp 1¼	Rp 1¼	Rp 1¼	Rp 1¼
EU-Richtlinie für Energieeffizienz						
Energieeffizienzklasse						
Energieeffizienzklassen-Spektrum						
Warmhalteverlust	W					
Speichervolumen	l					

[1] Daten lagen bei Drucklegung noch nicht vor


Buderus
Mehr drin, als Sie denken:
Der Buderus Business Shop.
24
www.onlineshop.buderus.de

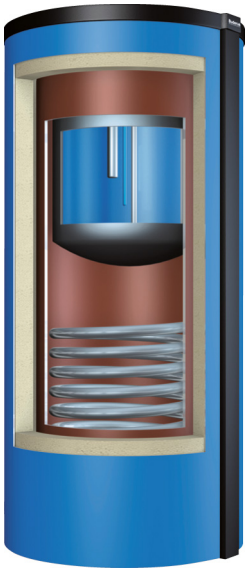

Logalux P750 S



Logalux PNR + FS/2



Marani HS

Kombispeicher

Logalux / Marani

P750 S	■ Kombispeicher ■ Solar-Wärmetauscher eingeschweißt ■ Trinkwasserspeicher 160 l, innenliegend	 S. 8036  S. 8037  S. 8038
PNR + FS/2	■ Kombispeicher ■ Solar-Wärmetauscher eingeschweißt ■ angebaute Frischwasserstation ■ Temperatursensible Rücklaufeinspeisung	 S. 8039
HS	■ Kombispeicher ■ Solar-Wärmetauscher eingeschweißt ■ Edelstahlwellrohr zur hygienischen Warmwasserbereitung	 S. 8040  S. 8041  S. 8042
Auswahlhilfe für Zubehör	■ P750 S ■ PNR ■ HS	 S. 8079

8

Logalux P750 S - Kombispeicher

	Bezeichnung	Speicherinhalt (l)	Artikelnummer	€	RG
	P750 S S-C	750	7739612921	4.605,—	SW04
	P750 S W-C		7739612920	4.605,—	SW04
	P750 S-C		7739612919	4.605,—	SW04

Ausstattungsmerkmale
- Stehender Speicherbehälter aus Stahl
- Eingeschweißter Solar-Wärmetauscher
- Kombispeicher mit innen liegendem, 160 l Warmwasserspeicher mit Buderus Thermoglasur DUOCLEAN plus und Magnesium-Anode
- Speicher mit blauer, weißer oder silberner Verkleidung

Hochwirksamer Wärmeschutz
- Geringe Wärmeverluste durch 100 mm Wärmeschutz aus Polyesterfaservlies mit PS-Mantel (Wärmeschutz ist abnehmbar - Montage nach der Rohrinstallation möglich)

Lieferweise
- Speicherbehälter mit Foliensack auf Palette
- Wärmeschutz extra

Kombispeicher	Höhe (mm)	Durchmesser (mm)	Gewicht (kg)
P750 S-C	1920	1000	275

Unverbindliche Preisempfehlung. Nicht für den Endverbraucher bestimmt, lediglich Berechnungsgrundlage. Ohne die gesetzliche Mehrwertsteuer.

Zubehör

	Bezeichnung	Beschreibung	Artikelnummer	€	RG
	Thermostatischer Warmwassermischer	■ Zum Schutz vor Verbrühungen an den Zapfstellen ■ Einstellbereich 30–70 °C ■ R 3/4	7735600273	143,—	SK09
	VTR322 Zirkulations-Set	■ G3/4", PN10	7738317802	siehe Shop	560
	Thermostatische Warmwasser-Mischgruppe	■ Kompakte Baugruppe mit thermostatischem Warmwassermischer und Zirkulanspumpe ■ Einstellbereich 35–65 °C	63041999	880,—	SK09
	Anode Set Correx MP2.3-900 TA200 Deckel	■ Für Speicher bis 400 l (L / LT / SU160–SU200 / SF300-SF400 / P750 S) ■ Steckerpotenziostat zum Anschluss an 230 V Schukosteckdose ■ Fremdstromanode (ca. 200 mm lang) zur isolierten Lochmontage mit M8-Gewindestift ■ Inklusive Verbindungskabel (Länge 3 m)	7735502655	432,—	SW09
	Anoden-Prüfgerät " CorroScout 600“	■ Kontrollgerät für den kathodischen Korrosionsschutz emaillierter Warmwasserspeicher mit isoliert eingebauter Anode ■ Inklusive Batterie	81065150	siehe Shop	428
	Rücklaufwächter	■ Für Puffer- und Kombispeicher ■ Bestehend aus Temperaturdifferenzregler Logamatic SC10 inkl. 2 Fühler und 3-Wege-Ventil DN 25 für die Puffer-Bypass-Schaltung	7747004409	674,—	SK09
	AS1.6 Speicheranschluss-Set	■ Fühler Ø 6 mm (NTC10K, Kabellänge 3 m) für die Regelsysteme Logamatic EMS plus, 4000 und 5000 ■ Anschlussstecker enthalten im Regelsystem	8735100809	63,—	RE09
	Speichersockel	■ Geeignet für Solar-, Puffer- und Warmwasserspeicher ■ Polyurethan-Kern mit verzinkter Verkleidung ■ Hohe Belastbarkeit ■ Runde Form ■ Ø 1000 mm, Höhe 70 mm	7738332232	siehe Shop	628
	Unterlegplatte für Speicherfüße	■ Unterlegplatte für Speicherfüße, 3 mm ■ 3er-Pack ■ Ø 100 mm, Höhe 3 mm	7738332233	siehe Shop	

Unverbindliche Preisempfehlung. Nicht für den Endverbraucher bestimmt, lediglich Berechnungsgrundlage. Ohne die gesetzliche Mehrwertsteuer.

Abmessungen und Technische Daten

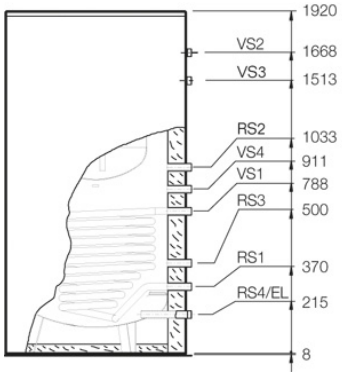

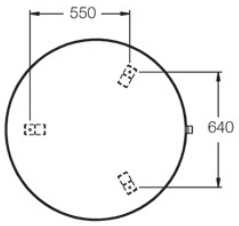

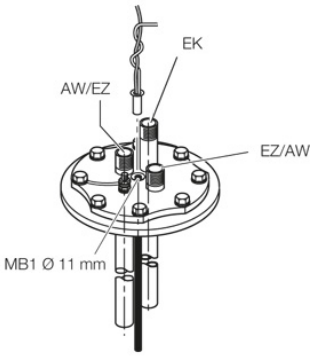

MB1 = Messstelle Warmwasser
EZ = Eintritt Zirkulation
EK = Eintritt Kaltwasser

AW = Austritt Warmwasser
EL = Entleerung Heizung

	P750 S
Speicherinhalt Gesamt (l)	750
Speicherinhalt Bereitschaftsteil V_{aux} (oberhalb RS2) (l)	327
Speicherinhalt Solarteil V_{Sol} (l)	423
Inhalt Trinkwasser (l)	160
Durchmesser Ø D (mm)	1000
Durchmesser ohne Isolierung Ø D_{sp} (mm)	800
Kippmaß (mm)	1920
Kaltwassereintritt Ø EK (DN)	R 3/4
Entleerung Heizung EL (DN)	R 1 1/4
Rücklauf Speicher solarseitig Ø RS1 (DN)	R 1
Vorlauf Speicher solarseitig Ø VS1 (DN)	R1
Rücklauf Öl-, Gas-, Brennwertheizkessel für Warmwasserbereitung Ø RS2 (DN)	R 1 1/4
Vorlauf Öl-, Gas-, Brennwertheizkessel für Warmwasserbereitung Ø VS3 (DN)	R 1 1/4
Rücklauf Heizkreis Ø RS3 (DN)	R 1 1/4
Rücklauf Festbrennstoff-Heizkessel Ø RS4 (DN)	R 1 1/4
Vorlauf Heizkreise Ø VS4 (DN)	R 1 1/4
Vorlauf Festbrennstoff-Heizkessel Ø VS2 (DN)	R 1 1/4
Zirkulationseintritt Ø EZ (DN)	R 3/4
Warmwasseraustritt Ø AW (DN)	R 3/4
Gesamtinhalt reiner Pufferteil unterhalb des Trinkwasserspeichers (l)	400
Inhalt Solar-Wärmetauscher (l)	16,4
Größe Solar-Wärmetauscher (m^2)	2,15
Bereitschaftswärme-Aufwand nach EN 12897 [1] (kWh/24h)	3,22
Leistungskennzahl N_L [2]	3
Dauerleistung (kW) [3]	28
Dauerleistung (l/h) [3]	688
Anzahl Kollektoren	4-6
Gewicht netto mit Wärmeschutz (kg)	275
Maximaler Betriebsdruck Solar-Wärmetauscher (bar)	8
Maximaler Betriebsdruck Heizwasser/Warmwasser	3/10
Maximale Betriebstemperatur Heizwasser/Warmwasser (°C)	95/95
EU-Richtlinie für Energieeffizienz	
Energieeffizienzklasse	C
Energieeffizienzklassen-Spektrum	A+ -> F
Warmhalteverlust (W)	134,3
Speichervolumen (l)	722,3

[1] Messwert bei 45 K Temperaturdifferenz (gesamter Speicher aufgeheizt)
[2] Nach DIN 4708 bei Erwärmung auf t_{sp} = 65 °C, t_v = 80 °C
[3] Bei t_v = 80 °C, 10/45 °C

Logalux PNR .6 E mit Logalux FS/2

	Bezeichnung	Speicherinhalt (l)	Wärmeschutz (mm)	Artikelnummer	€	RG
	PNR750.6 ES-B u. FS/2	725	120	7739612907	6.380,—	SW04
	PNR1000.5 ES-B u. FS/2	932		7739612908	7.015,—	SW04
	PNR750.6 EW-C u. FS/2	725	85	7739610712	5.915,—	SW04
	PNR1000.6 EW-C u. FS/2	932		7739610714	6.455,—	SW04
	PNR750.6 E-C u. FS/2	725		7739610711	5.915,—	SW04
	PNR1000.6 E-C u. FS/2	932		7739610713	6.455,—	SW04

Weitere Kombinationen mit anderen Speichern (P (M), PR, PRZ, PNR, PNRZ; Effizienzklasse C und B; 500-1300 l) möglich. Ebenso kann die Frischwasserstation Logalux FS20/2 an den Pufferspeichern montiert werden.

Ausstattungsmerkmale Logalux PNR
- Speicher aus Stahlblech in stehender, zylindrischer Ausführung
- Großer eingeschweißter Solar-Wärmetauscher
- Temperatursensible Rücklaufeinspeisung
- Klemmlaschen für Anlegefühler
- Muffe zum Einbau eines Elektroheizeinsatzes
- Speicher mit blauer, weißer oder silberner Verkleidung

Hochwirksamer Wärmeschutz
- 70 mm PU-Hartschaum und Folienmantel auf 5 mm Weichschaumunterlage (Klasse C) (Hartschaumsegment abnehmbar - Montage vor der Rohrinstallation erforderlich)
- 105 mm PU-Hartschaum und PS-Mantel (Klasse B) (Hartschaumsegmente abnehmbar-Montage nach der Rohrinstallation möglich)

Ausstattungsmerkmale Frischwasserstation FS/2
- Frischwasserstation zur besonders hygienischen Warmwasserbereitung im Durchflussbetrieb
- mit Hocheffizienz-Ladepumpe
- Hohe Zapfleistung von 15 l/min bei einer Warmwassertemperatur von 60 °C und einer Vorlauftemperatur von 70 °C durch kupfergelöteten Edelstahlplattenwärmetauscher
- Zirkulationstrang mit Hocheffizienz-Pumpe optional einbaubar
- Integriertes Regelmodul MS100
- Montage am Speicher mit Speichermontage-Set (im Lieferumfang)

Pufferspeicher/Frischwasserstation	Höhe (mm)	Breite (mm)	Tiefe (mm)	Durchmesser (mm)	Gewicht (kg)
PNR750.6 E-C	1820	960	960	960	162
PNR1000.6 E-C	2255	960	960	960	189
PNR750.6 ES-B	1820	1030	1030	1030	180
PNR1000.6 ES-B	2255	1030	1030	1030	234
FS/2	483	360	275	–	9

Weitere Informationen zu
Logalux PNR ▶ Seite 8026
Logalux FS/2 ▶ Seite Kapitel 9

Unverbindliche Preisempfehlung. Nicht für den Endverbraucher bestimmt, lediglich Berechnungsgrundlage. Ohne die gesetzliche Mehrwertsteuer.

Marani HS - Kombispeicher mit Edelstahl-Wellrohr zur Warmwasserbereitung

	Bezeichnung	Speicherinhalt (l)		Artikelnummer	€	RG
	HS600 S C	572	silber	7735502255	4.645,—	SW04
	HS750 S C	772		7735502256	5.295,—	SW04
	HS1000 S C	926		7735502257	6.000,—	SW04
	HS1250 S C	1283		7735502258	7.150,—	SW04
	HS1500 S C	1526		7735502259	8.240,—	SW04
	HS 750 W C	772	weiß	7735500233	5.295,—	SW04
	HS 1000 W C	926		7735500234	6.005,—	SW04
	HS750 C	772	blau	7735500227	5.295,—	SW04
	HS1000 C	926		7735500228	6.005,—	SW04

Ausstattungsmerkmale

- Kombispeicher zur Warmwasserbereitung und solaren Heizungsunterstützung in stehender Ausführung aus Stahl (**Hersteller Marani**)
- Innenliegendes Edelstahl-Wellrohr (Werkstoff W1.4404) zur hygienischen Warmwasserbereitung
- Geringer Trinkwasserinhalt
- Für jedes Trinkwasser nach der gültigen Trinkwasserverordnung geeignet
- Hoher Warmwasserkomfort durch große Übertragungsfläche
- Optimaler Solarertrag durch hohe Pufferauskühlung im unteren Speicherteil
- Großer Solar-Wärmetauscher
- Muffe zum Einbau eines Elektroheizeinsatzes
- Schlanke Ausführung: Durchmesser ohne Isolierung 750 mm (750 l) bzw. 790 mm (1000 l)
- Fühlerklemmleiste
- Speicher mit silberner, blauer oder weißer Verkleidung

Hochwirksamer Wärmeschutz

- Wärmeschutz aus 70 mm PU-Hartschaum (HS 600, HS 750, HS 1000) bzw. 95 mm PU-Hartschaum (HS 1250, HS 1500) (Wärmeschutz ist abnehmbar - Montage vor der Rohrinstallation)

Kombispeicher	Höhe (mm)	Durchmesser (mm)	Gewicht (kg)
HS 600 C	1720	840	180
HS750 C	1990	890	191
HS1000 C	2140	930	219
HS 1250 C	2080	1140	318
HS 1500 C	2220	1190	345

Unverbindliche Preisempfehlung. Nicht für den Endverbraucher bestimmt, lediglich Berechnungsgrundlage. Ohne die gesetzliche Mehrwertsteuer.

Zubehör

	Bezeichnung	Beschreibung	Artikelnummer	€	RG
	Zirkulations-Set für Kombispeicher HS	■ Zum Anbau an den Warmwasseraustritt ■ Bestehend u.a. aus T-Stück und Wellenrohr ■ Für kleine Zirkulationsvolumenströme oder Intervallbetrieb der Zirkulation	8718545026	200,—	SW04
	Thermostatischer Warmwassermischer	■ Zum Schutz vor Verbrühungen an den Zapfstellen ■ Einstellbereich 30–70 °C ■ R 3/4	7735600273	143,—	SK09
	VTR322 Zirkulations-Set	■ G3/4", PN10	7738317802	siehe Shop	560
	Thermostatische Warmwasser-Mischgruppe	■ Kompakte Baugruppe mit thermostatischem Warmwassermischer und Zirkulanspumpe ■ Einstellbereich 35–65 °C	63041999	880,—	SK09
	AS1.6 Speicheranschluss-Set	■ Fühler Ø 6 mm (NTC10K, Kabellänge 3 m) für die Regelsysteme Logamatic EMS plus, 4000 und 5000 ■ Anschlussstecker enthalten im Regelsystem	8735100809	63,—	RE09
	Elektro-Heizeinsatz [1]	■ Gewinde R 1 1/2" ■ Komplett mit Regelung und LED-Betriebsanzeige 2 kW (Wechselstrom 230 V, Einbaulänge 320 mm), unbeheizte Länge 130 mm	7735502657	605,—	SW09
		3 kW (Drehstrom 400 V, Einbaulänge 330 mm), unbeheizte Länge 130 mm	7735502658	628,—	
		4,5 kW (Drehstrom 400 V, Einbaulänge 360 mm), unbeheizte Länge 130 mm	7735502659	681,—	
		6 kW (Drehstrom 400 V, Einbaulänge 450 mm), unbeheizte Länge 130 mm	7735502660	717,—	
		9 kW (Drehstrom 400 V, Einbaulänge 500 mm), unbeheizte Länge 80 mm	7735502661	761,—	
	Speichersockel	■ Geeignet für Solar-, Puffer- und Warmwasserspeicher ■ Polyurethan-Kern mit verzinkter Verkleidung ■ Hohe Belastbarkeit ■ Runde Form ■ Ø 1000 mm, Höhe 70 mm	7738332232	siehe Shop	628

[1] Bitte beachten Sie ▶ Allgemeine Hinweise zu Speichern

Unverbindliche Preisempfehlung. Nicht für den Endverbraucher bestimmt, lediglich Berechnungsgrundlage. Ohne die gesetzliche Mehrwertsteuer.

Abmessungen und Technische Daten

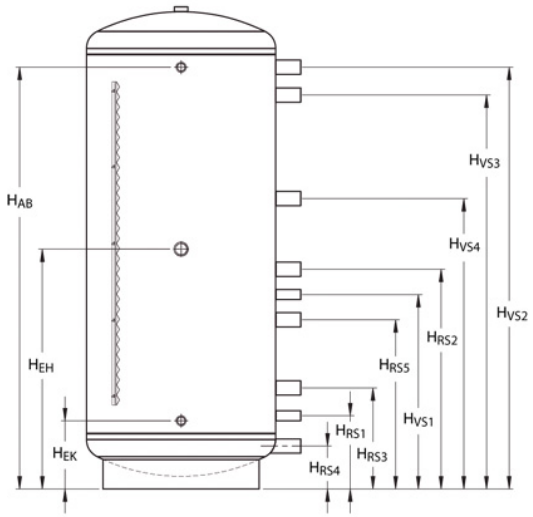

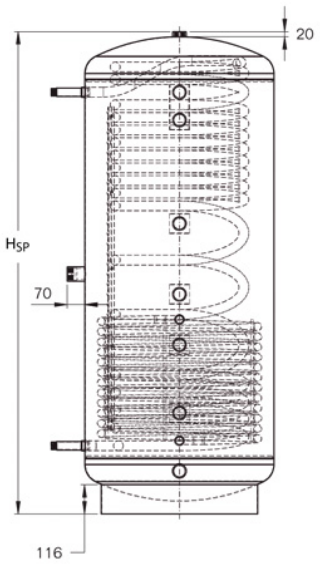

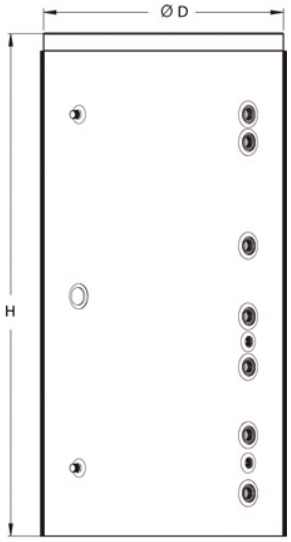

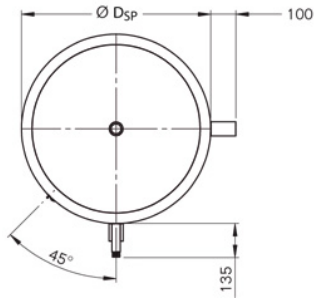

		HS 600	HS 750	HS 1000	HS 1250	HS 1500
Speicherinhalt Gesamt (l)		570	772	926	1283	1526
Gesamtinhalt Edelstahlwellrohr (Trinkwasser) (l)		28	30	30	50	50
Durchmesser mit Wärmeschutz Ø D (mm)		840	890	930	1140	1190
Durchmesser ohne Wärmeschutz Ø D_{SP} (mm)		700	750	790	950	1000
Höhe H_{SP} (mm)		1640	1910	2060	2000	2140
Höhe mit Wärmeschutz H (mm)		1720	1990	2140	2080	2220
Kippmaß (mm)		1675	1950	2100	2080	2220
Kaltwassereintritt	Ø EK (DN) H_{EK} (mm)	R1 260	R 1 270	R 1 270	R1 315	R1 335
Rücklauf Festbrennstoffkessel	Ø RS4 (DN) H_{RS4} (mm)	G 1 1/2 160	G 1 1/2 170	G 1 1/2 170	G 1 1/2 215	G 1 1/2 235
Rücklauf Speicher solarseitig	Ø RS1 (DN) H_{RS1} (mm)	G 1 280	G 1 290	G 1 290	G 1 335	G 1 355
Vorlauf Speicher solarseitig	Ø VS1 (DN) H_{VS1} (mm)	G 1 720	G 1 770	G 1 890	G 1 815	G 1 875
Rücklauf Heizkreise	Ø RS3 (DN) H_{RS3} (mm)	G 1 1/2 390	G 1 1/2 400	G 1 1/2 400	G 1 1/2 445	G 1 1/2 465
Rücklauf Öl-, Gas-, Brennwertheizkessel für Warmwasserbereitung (alternativ)	Ø RS5 (DN) H_{RS5} (mm)	G 1 1/2 620	G 1 1/2 670	G 1 1/2 790	G 1 1/2 715	G 1 1/2 775
Elektro-Heizeinsatz	Ø EH (DN) H_{EH} (mm)	G 1 1/2 900	G 1 1/2 950	G 1 1/2 1100	G 1 1/2 995	G 1 1/2 1065
Rücklauf Öl-, Gas-, Brennwertheizkessel für Warmwasserbereitung/Vorlauf Heizkreis/Rücklauf Pelletkessel	Ø RS2 (DN) H_{RS2} (mm)	G 1 1/2 820	G 1 1/2 870	G 1 1/2 990	G 1 1/2 915	G 1 1/2 975
Rücklauf Öl-, Gas-, Brennwertheizkessel für Warmwasserbereitung/Vorlauf Heizkreis/Vorlauf Heizkreis bei Pelletkesselanlagen	Ø VS4 (DN) H_{VS4} (mm)	G 1 1/2 1020	G 1 1/2 1150	G 1 1/2 1300	G 1 1/2 1195	G 1 1/2 1285
Vorlauf Öl-, Gas-, Brennwertheizkessel für Warmwasserbereitung	Ø VS3 (DN) H_{VS3} (mm)	G 1 1/2 1300	G 1 1/2 1560	G 1 1/2 1710	G 1 1/2 1605	G 1 1/2 1725
Vorlauf Pelletkessel/Festbrennstoffkessel	Ø VS2 (DN) H_{VS2} (mm)	G 1 1/2 1410	G 1 1/2 1670	G 1 1/2 1820	G 1 1/2 1715	G 1 1/2 1835

		HS 600	HS 750	HS 1000	HS 1250	HS 1500
Warmwasseraustritt	Ø AB (DN) H_{AB} (mm)	R 1 1410	R 1 1670	R 1 1820	R 1 1715	R 1 1835
Größe Edelstahlwellrohr (m^2)		5,5	6,0	6,0	9,8	9,8
Inhalt Solar-Wärmetauscher (l)		12	15	19	20	21,5
Größe Solar-Wärmetauscher (m^2)		1,9	2,4	3,1	3,2	3,5
Bereitschaftwärme-Aufwand nach DIN 12897 [1] (kWh/24 h)		2,71	3,0	3,31	3,7	3,91
Leistungszahl N_L (in Anlehnung an DIN 4708-3)		3	3,4	4,5	6,5	9,1
Dauerleistung (kW)		25	30	37	37	45
Schüttmenge in l (ohne Nachheizung, Speicher teilbeladen auf 65 °C, Warmwasseraustritt 44 °C)	Zapfrate 10 l/min Zapfrate 20 l/min	228 173	268 213	280 221	380 330	435 380
Gewicht netto (kg)		180	191	219	318	345
Maximaler Betriebsdruck Heizwasser/Warmwasser/ Solarkreis (bar)		3/6/10	3/6/10	3/6/10	3/6/10	3/6/10
Maximale Betriebstemperatur Heizwasser/ Warmwasser/Solarkreis (°C)		95/95/110	95/95/110	95/95/110	95/95/110	95/95/110
EU-Richtlinie für Energieeffizienz						
Energieeffizienzklasse		C	C	C	C	C
Energieeffizienzklassen-Spektrum		A+ -> F				
Warmhalteverlust (W)		112,5	125,0	137,5	154,2	162,5
Speichervolumen (l)		570,0	772,0	926,0	1283,0	1526,0

[1] Messwert bei 45K Temperaturdifferenz (gesamter Speicher aufgeheizt)



Logalux P / PW



Logalux PW...S



Logalux PRZ... .6 E



Logalux TP300



Logalux PNRZ... .6 E



Marani BPU

Puffer-/Kombispeicher für Wärmepumpen

Logalux / Marani

P / PW	■ Pufferspeicher ■ Für Wärmepumpe Logatherm	 S. 8046	 S. 8048	 S. 8049
PW...S	■ Pufferspeicher ■ Für Wärmepumpe Logatherm WLW286	 S. 8052	 S. 8053	 S. 8054
TP300	■ Pufferspeicher mit Hydraulikkomponenten ■ Für Wärmepumpe Logatherm WLW286	 S. 8058	 S. 8059	 S. 8060
PRZ... .6 E	■ Pufferspeicher ■ Temperatursensible Rücklaufeinspeisung und Trennblech	 S. 8061	 S. 8063	 S. 8065
PNRZ... .6 E	■ Pufferspeicher ■ Solar-Wärmetauscher eingeschweißt ■ Temperatursensible Rücklaufeinspeisung und Trennbleche	 S. 8067	 S. 8068	 S. 8070
BPU	■ Kombispeicher ■ Warmwasserspeicher mit Doppelwendel-Wärmetauscher und großer Oberfläche ■ Pufferspeicher unten	 S. 8072	 S. 8073	 S. 8074
F	■ Kombispeicher ■ Edelstahlwellrohr zur hygienischen Warmwasserbereitung	 S. 8075	 S. 8076	 S. 8077
Auswahlhilfe für Zubehör	■ P / PW	 S. 8079		

8

Logalux P / PW - Pufferspeicher für Wärmepumpen Logatherm

	Bezeichnung	Speicherinhalt (l)	geeignet	Wärmeschutz (mm)		Artikelnummer	€	
	P120.5 S-B	120	■ alle WLW MB AR ■ alle WLW SP AR ■ alle WLW196i IR/AR ■ alle WSW196i.2 ■ bis WPS 8-1 ■ Heizbetrieb und stille Kühlung	50	B	7735500667	1.070,—	SW03
	P200.5 S-B	203	■ alle WLW MB AR ■ alle WLW SP AR ■ alle WLW196i IR/AR ■ alle WSW196i.2 ■ bis WPS 17-1 ■ Heizbetrieb und stille Kühlung		B	7735500668	1.210,—	SW03
	P300.5 S-C	307	■ alle WLW MB AR ■ alle WLW SP AR ■ WLW196i-11/14 IR/AR ■ alle WSW196i.2 ■ bis WPS 17-1 ■ Heizbetrieb und stille Kühlung		C	7735500684	1.445,—	SW03
	P120/5 W	120	■ alle WLW MB AR ■ alle WLW SP AR ■ alle WLW196i IR/AR ■ alle WSW186i ■ bis WPS 8-1 ■ Heizbetrieb und stille Kühlung		B	8718542920	1.070,—	SW03
	P200/5 W	203	■ alle WLW MB AR ■ alle WLW SP AR ■ WLW196i IR/AR ■ WSW196i.2 ■ WSW186i ■ bis WPS 17-1 ■ Heizbetrieb und stille Kühlung		B	8718543041	1.210,—	SW03
	P300/5 W	307	■ WPLS11.2-13.2 ■ WLW196i-11/14 IR/AR ■ alle WSW186i ■ Heizbetrieb und stille Kühlung		C	8718542847	1.445,—	SW03
	PW500.6 W-C	499	■ Anschlüsse 4x 1 1/2" IG ■ bis 60 kW	65	C	7735500817	2.025,—	WP07
	PW750.6 W-C	743	■ Anschlüsse 4x 1 1/2" IG ■ bis 90 kW	85		7735500829	2.320,—	WP07
	PW1000.6 W-C	954	■ Anschlüsse 4x 1 1/2" IG ■ bis 90 kW			7735500837	2.590,—	WP07

Ausstattungsmerkmale
- Speicher aus Stahlblech
- Als ideale Ergänzung zur Wärmepumpe
- Tauchhülsen (P120 - P300, PW500)
- Klemmlaschen für Anlagenfühler (PW750-1000)
- Höhenverstellbare Füße (P120 - P300)

Hochwirksamer Wärmeschutz
- Wärmeschutz P120-P300
  - PU-Hartschaum und Stahlblech-Verkleidung weiß und silber
- Wärmeschutz PW500.6 W
  - 60 mm PU-Hartschaum (nicht abnehmbar) mit abnehmbaren Folienmantel auf 5 mm Weichschaumunterlage (Klasse C)
- Wärmeschutz PW750.6 - PW1000.6
  - 70 mm PU-Hartschaum und Folienmantel auf 5 mm Weichschaumunterlage (Klasse C) (Hartschaumsegmente abnehmbar - Montage vor der Rohrinstallation erforderlich)

Lieferweise
- Speicherbehälter mit Foliensack auf Palette

Unverbindliche Preisempfehlung. Nicht für den Endverbraucher bestimmt, lediglich Berechnungsgrundlage. Ohne die gesetzliche Mehrwertsteuer.

Pufferspeicher	Höhe (mm)	Durchmesser (mm)	Gewicht (kg)
P120/5 W	996	550	56
P120.5 S-B	996	550	56
P200/5 W	1530	550	75
P200.5 S-B	1530	550	75
P300/5 W	1495	670	87
P300.5 S-C	1495	670	87
PW500.6 W-C	1755	780	83
PW750.6 W-C	1820	960	120
PW1000.6 W-C	2255	960	141

Zubehör

	Bezeichnung	Beschreibung	Artikelnummer	€	RG
Allgemeines Zubehör					
	Fußschrauben	■ Alternativ zu werksseitige Fußschrauben ■ Für Speicher SU160-400, SM300-400, SMS, SF300-400, LT, L, S120, P120-300, ES, ESU, ESM, ESMS ■ Zur Höhenregulierung ■ Mit Kunststoffplatte	5236440	23,—	SW09
	Speichersockel	■ Geeignet für Solar-, Puffer- und Warmwasserspeicher ■ Polyurethan-Kern mit verzinkter Verkleidung ■ Hohe Belastbarkeit ■ Runde Form Ø 1000 mm, Höhe 70 mm	7738332232	siehe Shop	628
		Ø 860 mm, Höhe 70 mm	7738332231	siehe Shop	
	Unterlegplatte für Speicherfüße	■ Unterlegplatte für Speicherfüße, 3 mm ■ 3er-Pack ■ Ø 100 mm, Höhe 3 mm	7738332233	siehe Shop	
Logalux PW					
	Verlängerungs-Set Entlüftung	■ Zum Entlüften des Speichers außerhalb des Wärmeschutzes ■ Flexrohr mit Anschluss R 1/2“ und Ventil ■ Zum Anschluss an die Muffe im Speicherdeckel	8718544956	106,—	
	Dichtstopfen G 1 1/2	■ Dichtstopfen G 1 ½ mit Dichtring ■ Zum schnellen Abdichten von nicht benutzten Stutzen ■ 4 Stück im Lieferumfang	8718544963	43,—	SW09
	Höhenverstellbare Füße	■ Zum Ausgleich von Bodenunebenheiten ■ 3 Stk. im Lieferumfang ■ Für Speicher Logalux P, PR, PNR, PRZ, PNRZ, PW, (SU.5/SF.5/SM.5) ≥ 500 l	8718590658	23,—	
	ASU - Speicheranschluss-Set	■ Zwei 1/4-Kreis-Blindsegmente und Spannblech ■ Für Speicher mit Tauchhülsen (19,5 mm Innendurchmesser entsprechend 3/4")	5991382	28,—	RE09
	Thermometer	■ Für Speicher (L / LT) ≤ 300 l ■ Für Speicher ab 500 l zusätzliche Thermometerhalterung notwendig ■ Einbaubar in die Vorderwand oder der Thermometerhalterung ■ Temperaturanzeige 30-80 °C ■ Mit Viertelkreiskapilarrohrfühler, Länge 3 m	5236200	33,—	
	Digitales Thermometer (DTA)	■ Für Speicher (L / LT) ≤ 300 l ■ Für Speicher ab 500 l zusätzliche Thermometerhalterung notwendig ■ Einbaubar in die Vorderwand oder der Thermometerhalterung ■ Fühler-Kabellänge 3m und Batterie	7747201004	80,—	SW09
	Thermometerhalterung für ein Thermometer	■ Halterung für ein Thermometer 5236200 bzw. 7747201004 ■ Für Speicher ab 500 l	8735100556	121,—	
	Thermometerhalterung für drei Thermometer	■ Halterung für bis zu drei Thermometer 5236200 bzw. 7747201004 ■ Für Speicher ab 500 l	8735100555	121,—	

Unverbindliche Preisempfehlung. Nicht für den Endverbraucher bestimmt, lediglich Berechnungsgrundlage. Ohne die gesetzliche Mehrwertsteuer.

Abmessungen und Technische Daten

Logalux P120

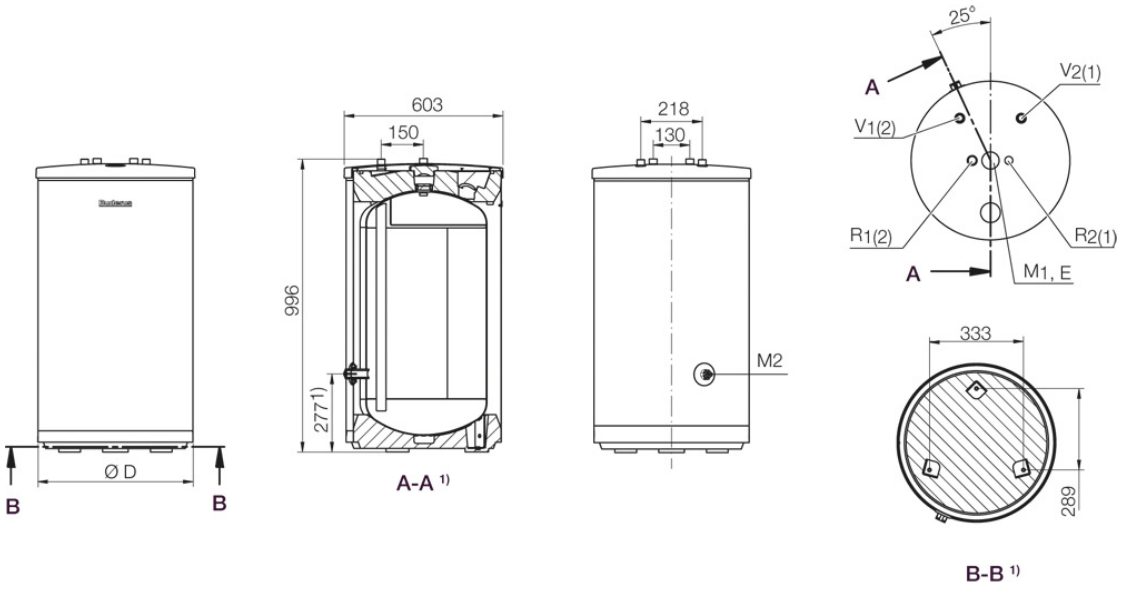

V_1 = Vorlauf Wärmepumpe
R_1 = Rücklauf Wärmepumpe
V_2 = Vorlauf Heizsystem
R_2 = Rücklauf Heizsystem
M1/M2 = Messstelle für Temperaturfühler (Ø-Innen 10 mm)
E = Entlüftung

1) Schnitt

	P120
Speicherinhalt (l)	120
Durchmesser Ø D (mm)	550
Vorlauf Speicher Ø VS (DN)	R 3/4
Rücklauf Speicher Ø RS (DN)	R 3/4
Bereitschaftswärme-Aufwand nach EN 12897 2) (kWh/24h)	1,12
Gewicht netto 3) (kg)	56
Maximaler Betriebsdruck Heizwasser (bar)	3
Maximale Betriebstemperatur (°C)	90
EU-Richtlinie für Energieeffizienz	
Energieeffizienzklasse	B
Energieeffizienzklassen-Spektrum	A+ -> F
Warmhalteverlust (W)	46,8
Speichervolumen (l)	123,0

1) Zuzüglich 10- 20 mm für die Aufstellfüße, gilt für alle Höhen
2) Messwert bei 45 K Temperaturdifferenz
3) Gewicht mit Verpackung bis 5 % höher

Logalux P200 / P300

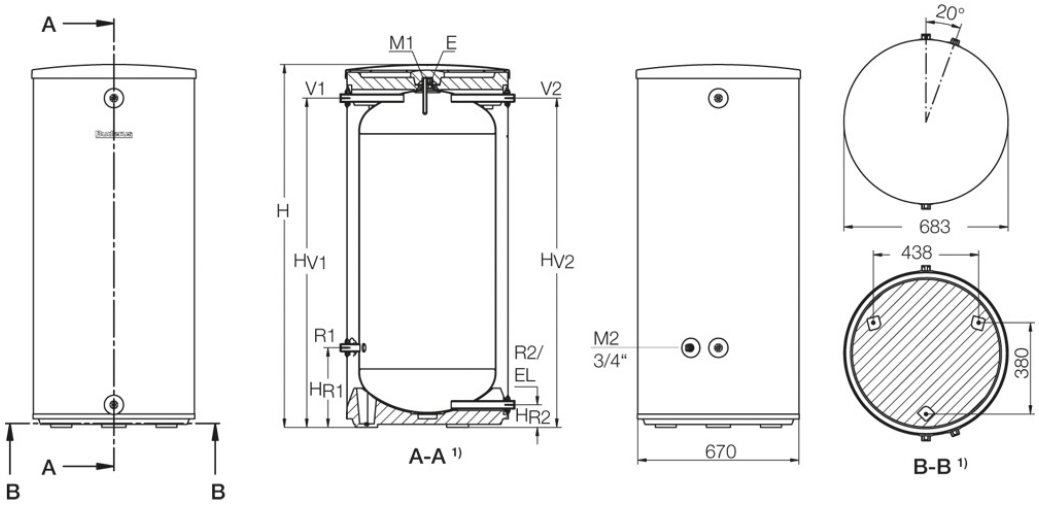

V_1 = Vorlauf Wärmepumpe
R_1 = Rücklauf Wärmepumpe
V_2 = Vorlauf Heizsystem
R_2 = Rücklauf Heizsystem

M1/M2 = Messstelle für Temperaturfühler (Ø-Innen 10 mm)
E = Entlüftung
EL = Entleerung

[1] Schnitt

		P200/5, P200.5	P300/5, P300.5
Speicherinhalt (l)		203	307
Durchmesser Ø D (mm)		550	670
Höhe H (mm) [1]		1530	1495
Kippmaß (mm)		1625	1655
Vorlauf Speicher	Ø VS (DN) H_{V1} [1] (mm) H_{V2} [1] (mm)	R 1 1399 1399	R 1 1355 1355
Rücklauf Speicher	Ø RS (DN) H_{R1} [1](mm) H_{R2} [1](mm)	R 1 265 75	R 1 318 87
Bereitschaftswärme-Aufwand nach EN 12897 [2] (kWh/24h)		1,39	1,78
Gewicht netto [3] (kg)		75	87
Maximaler Betriebsdruck Heizwasser (bar)		3	3
Maximale Betriebstemperatur (°C)		90	90
EU-Richtlinie für Energieeffizienz			
Energieeffizienzklasse		B	C
Energieeffizienzklassen-Spektrum		A+ -> F	
Warmhalteverlust (W)		58,2	74,2
Speichervolumen (l)		204,0	307,0

[1] Zuzüglich 10- 20 mm für die Aufstellfüße, gilt für alle Höhen
[2] Messwert bei 45 K Temperaturdifferenz
[3] Gewicht mit Verpackung bis 5 % höher

Logalux PW

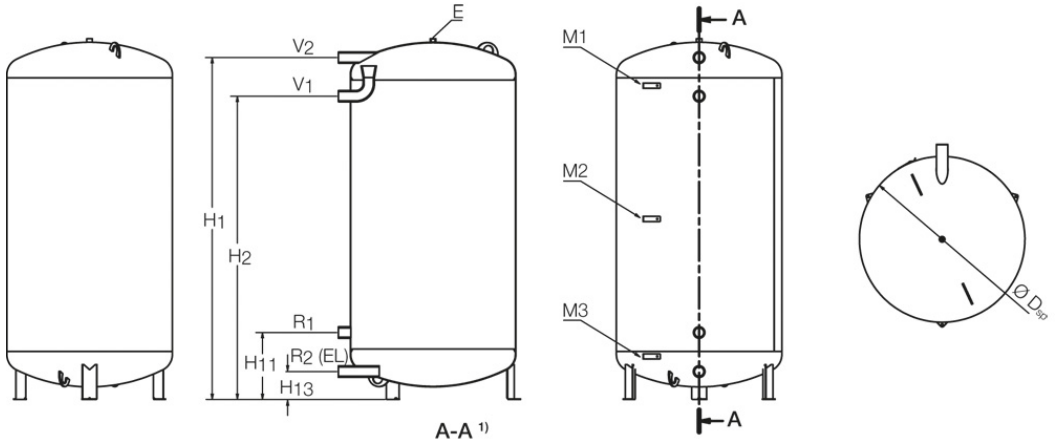

V_1 = Vorlauf Wärmepumpe
R_1 = Rücklauf Wärmepumpe
V_2 = Vorlauf Heizsystem
R_2 = Rücklauf Heizsystem

M1 = Messstelle für Temperaturfühler
M2/M3 = Messstelle für Temperaturfühler
E = Entlüftung
EL = Entleerung

[1] Schnitt

Darstellung ohne Wärmeschutz

		PW500.6 W	PW750.6 W	PW1000.6 W
Speicherinhalt (l)		499	743	954
Durchmesser mit Wärmeschutz Ø D (mm)		780 [1]	960 [2]	960 [2]
Durchmesser ohne Wärmeschutz Ø D_{SP} (mm)		–	790	790
Höhe mit Wärmeschutz (mm)		1785	1755	2255
Kippmaß (mm)		1690	1800	2156
Breite Einbrinung (mm)		770	800	800
Anschlüsse	DN	1 1/2 IG	1 1/2 IG	1 1/2 IG
Höhe	H_1 (mm) H_2 (mm) H_{11} (mm) H_{13} (mm)	1620 1440 270 130	1630 1440 270 130	2070 1880 270 130
Bereitschaftswärme-Aufwand mit Wärmeschutz [3] (kWh/24h)		2,44	2,71	3,29
Gewicht netto mit Wärmeschutz (kg)		83	120	141
Maximaler Betriebsdruck Heizwasser (bar)		3	3	3
Maximale Betriebstemperatur (°C)		95	95	95
EU-Richtlinie für Energieeffizienz - bei 500 l Wärmeschutz 65 mm [1] - ab 750 l Wärmeschutz 85 mm [2]				
Energieeffizienzklasse		C	C	C
Energieeffizienzklassen-Spektrum		A+ -> F		
Warmhalteverlust (W)		101,6	113,0	137,0
Speichervolumen (l)		495,0	744,0	956,0

[1] Wärmeschutz 65 mm (60 mm Hartschaum und Folienmantel mit 5 mm Weichschaumunterlage)
[2] Wärmeschutz 85 mm (70 mm Hartschaum und Folienmantel mit 5 mm Weichschaumunterlage)
[3] Messwert bei 45 K Temperaturdifferenz nach EN 12897

Logalux PW...S - Pufferspeicher für Wärmepumpen Logatherm WLW286

	Bezeichnung	Speichervolumen (ohne Heizwendel) (l)	geeignet	Wärmeschutz (mm)		Artikelnummer	€	
	PW200 E S-B	199,4	■ Buderus: WLW286-22 A ■ Dimplex: WI 10-14 ■ Heizbetrieb und stille Kühlung	50	B	8735100980	1.220,—	SW03
	PW500 ER S-C	480,0	■ Buderus: WLW286-22 A ■ Dimplex: bis SI 75TU ■ Hinweis: als Parallelpuffer zusätzlicher Rücklauffühler 8738212225 erforderlich ■ Heizbetrieb und stille Kühlung		C	8735100981	1.965,—	SW04
	PW1000 E S-C	867,0	■ Buderus: WLW286 ■ Dimplex: bis SI 90TU ■ Hinweis: als Parallelpuffer zusätzlicher Rücklauffühler 8738212225 erforderlich ■ Heizbetrieb und stille Kühlung ■ Anschlüsse: 6x 1 1/2" IG	100	C	8735100985	2.715,—	SW04

Produktbeschreibung
- Speicher aus Stahlblech in stehender, zylindrischer Ausführung
- Speicher mit silbener Verkleidung

Hochwirksamer Wärmeschutz
- Wärmeschutz PW200-500
  - 50 mm PU-Hartschaum und abnehmbarem Folienmantel mit Weichschaumunterlage
- Wärmeschutz PW1000
  - 100 mm PU-Hartschaum und Folienmantel mit Weichschaumunterlage (Hartschaumsegmente abnehmbar - Montage vor der Rohrinstallation erforderlich)

Ausstattung PW200
- 3 Muffen 1 1/2“ für Tauchheizkörper (bis CTHK 634)
- 2 Heizwasseranschlüsse 1 1/4"
- 3 Stellfüße (einstellbar)

Ausstattung PW500
- 3 Muffen 1 1/2" für Tauchheizkörper (bis CTHK 635)
- 2x 2 Heizwasseranschlüsse 2 1/2"
- Flansch DN 180
- 3 Stellfüße (einstellbar)

Ausstattung PW1000
- 6 Muffen 1 1/2“ für Tauchheizkörper (bis CTHK 636)
- 4 Heizwasseranschlüsse 2 1/2"

Pufferspeicher	Höhe (mm)	Durchmesser (mm)	Gewicht (kg)
PW200 E S-B	1300	600	60
PW500 ER S-C	1950	700	115
PW1000 E S-C	2070	950	120

Unverbindliche Preisempfehlung. Nicht für den Endverbraucher bestimmt, lediglich Berechnungsgrundlage. Ohne die gesetzliche Mehrwertsteuer.

Zubehör

	Bezeichnung	Beschreibung	Artikelnummer	€	RG
		■ Elektro-Heizeinsatz ■ Gewinde R 1 1/2" ■ Komplett mit Regelung ■ Nicht geeignet für emaillierte Warmwasserspeicher			
	CTHK 630	4,5 kW (Wechselstrom 230 V, Einbaulänge 400 mm, unbeheizte Länge: 95 mm)	8738212204	482,—	SW09
	CTHK 631	2 kW (Wechselstrom 230 V, Einbaulänge 250 mm, unbeheizte Länge: 95 mm)	8738212205	445,—	
	CTHK 632	2,9 kW (Drehstrom 400V, Einbaulänge 250 mm, unbeheizte Länge: 110 mm)	8738212206	471,—	
	CTHK 633	4,5 kW (Drehstrom 400V, Einbaulänge 350 mm, unbeheizte Länge: 110 mm)	8738212207	501,—	
	CTHK 634	6 kW (Drehstrom 400V, Einbaulänge 450 mm, unbeheizte Länge: 110 mm)	8738212208	526,—	
	CTHK 635	7,5 kW (Drehstrom 400V, Einbaulänge 550 mm, unbeheizte Länge: 110 mm)	8738212209	545,—	
	CTHK 636	9 kW (Drehstrom 400V, Einbaulänge 650 mm, unbeheizte Länge: 110 mm)	8738212210	569,—	

Unverbindliche Preisempfehlung. Nicht für den Endverbraucher bestimmt, lediglich Berechnungsgrundlage. Ohne die gesetzliche Mehrwertsteuer.

Abmessungen und Technische Daten

Logalux PW200 E S-B

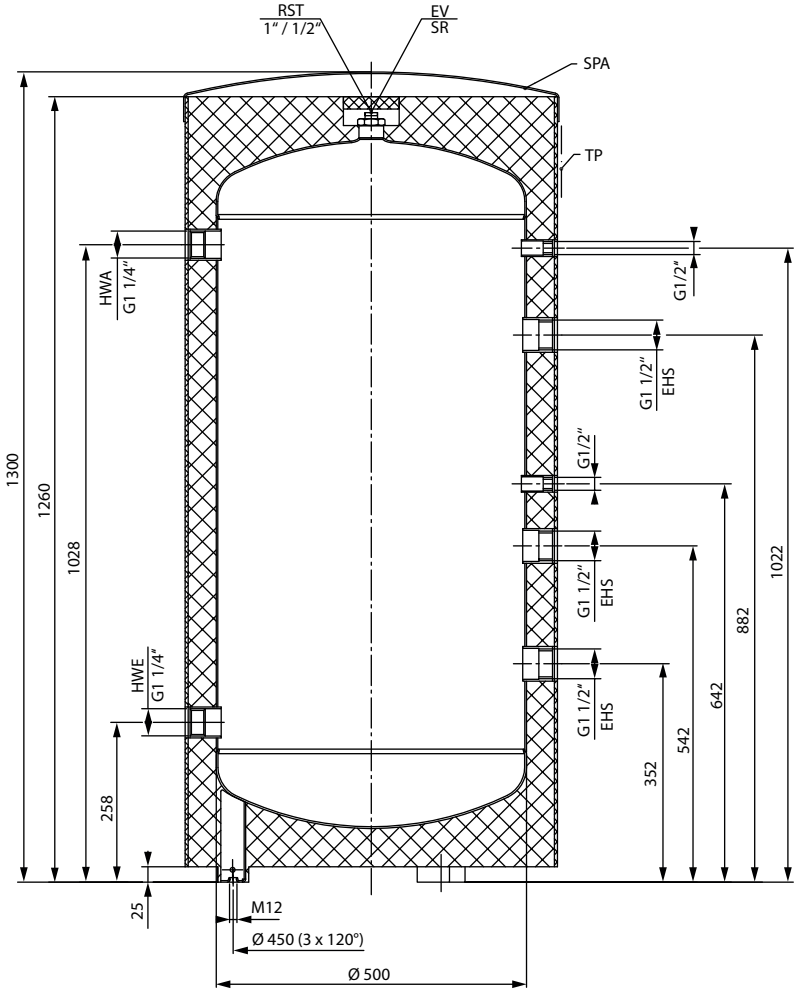

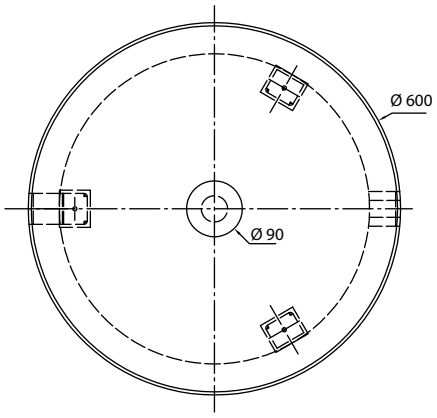

EHS = E-Heizstab
EV = Entlüftungsventil
HWA = Heizwasseraustritt
HWE = Heizwasserentritt
RST = Reduzierstück
SPA = Speicherabdeckung
SR = Schaumstoffronde
TP = Typenschild / Anoden- und Installationshinweis

	PW200 E S-B
Speicherinhalt (l)	200
Gewicht netto (kg)	60
Kippmaß (mm)	1400
Durchmesser Ø (mm)	600
Höhe (mm)	1300
Max. Betriebstemperatur (°C)	95
Max. Betriebsdruck (bar)	3
EU-Richtlinie für Energieeffizienz	
Energieeffizienzklasse	B
Energieeffizienzklassen-Spektrum	A+ -> F
Warmhalteverlust (W)	50,7
Speichervolumen (l)	199,4

Logalux PW500 ER S-C

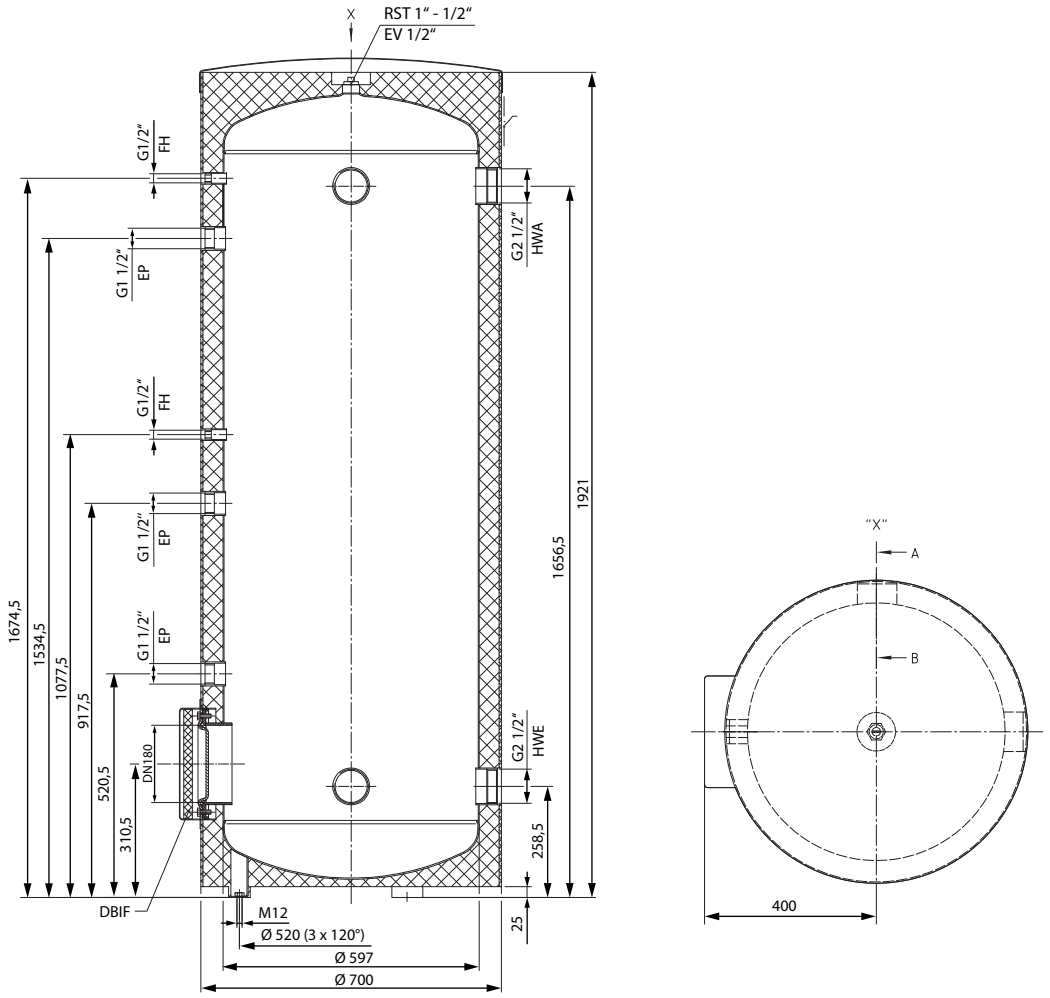

DBIF = Dichtung / Blindflansch / Isolierung / Flanschabdeckung
EP = E-Patrone
EV = Entlüftungsventil
HWA = Heizwasseraustritt
HWE = Heizwasserentritt
RST = Reduzierstück

	PW500 ER S-C
Speicherinhalt (l)	480
Gewicht netto (kg)	115
Kippmaß (mm)	2080
Durchmesser Ø (mm)	700
Höhe (mm)	1950
Max. Betriebstemperatur (°C)	95
Max. Betriebsdruck (bar)	3
EU-Richtlinie für Energieeffizienz	
Energieeffizienzklasse	C
Energieeffizienzklassen-Spektrum	A+ -> F
Warmhalteverlust (W)	100,5
Speichervolumen (l)	480,0

Logalux PW1000 E S-C

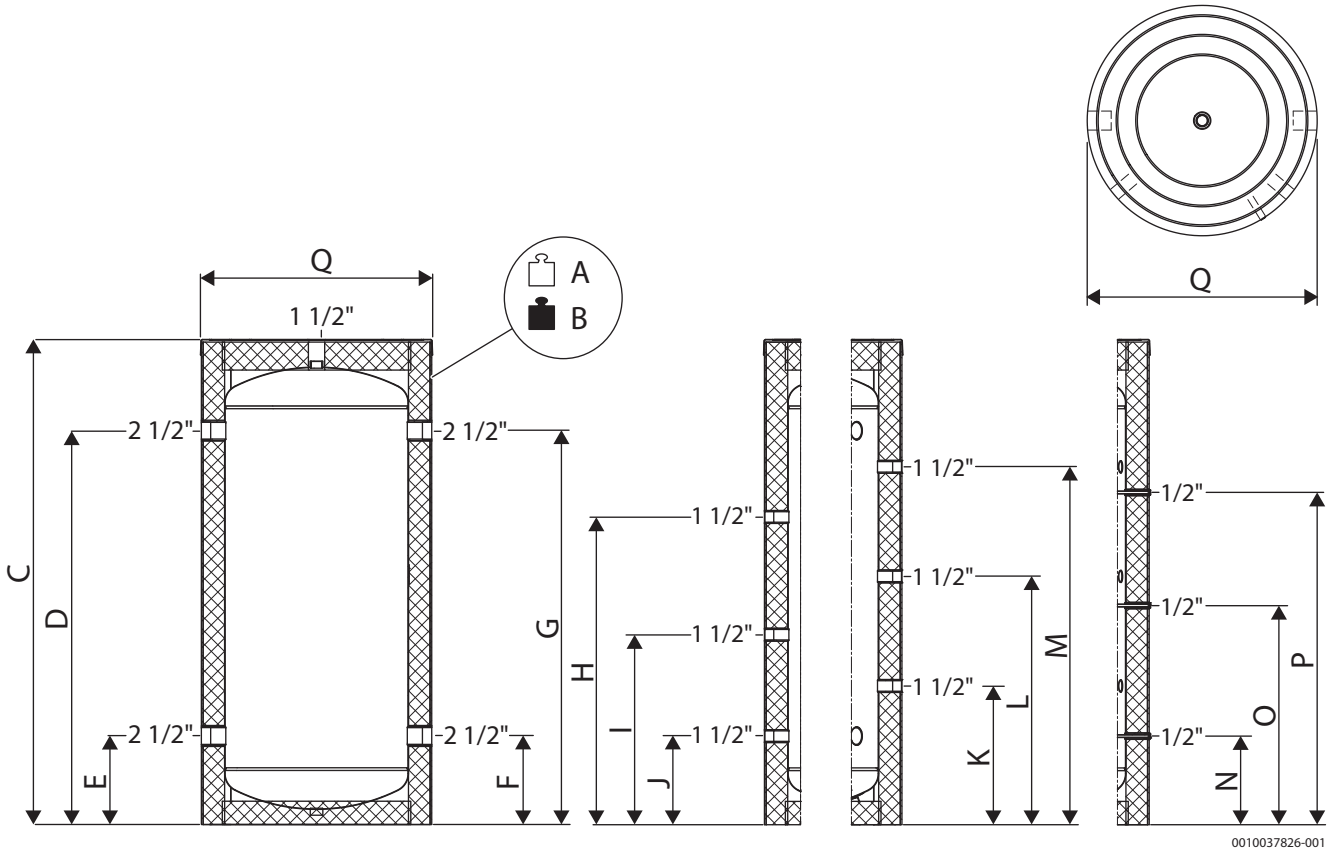

Bruttogewicht	A	kg	150
Nettogewicht	B	kg	120
Höhe	C	mm	2070
Heizwasseraustritt	D	mm	1690
Heizwassereintritt	E	mm	380
Heizwassereintritt	F	mm	380
Heizwasseraustritt	G	mm	1690
Montagemöglichkeiten E-Heizung	H	mm	1320
Montagemöglichkeiten E-Heizung	I	mm	815
Montagemöglichkeiten E-Heizung	J	mm	380
Montagemöglichkeiten E-Heizung	K	mm	595
Montagemöglichkeiten E-Heizung	L	mm	1065
Montagemöglichkeiten E-Heizung	M	mm	1535
Tauchhülse unten	N	mm	380
Tauchhülse Mitte	O	mm	940
Tauchhülse oben	P	mm	1425
Durchmesser	Q	mm	950

		PW1000 E S-C
Speichervolumen (ohne Heizwendel)	l	867,0
Nettogewicht	kg	120
Kippmass	mm	2036
Durchmesser	mm	950
Höhe	mm	2070
Max. Heizwassertemperatur	°C	95
Max. Heizungsbetriebsdruck	bar	3
Bereitschaftsverlust	kWh/d	3,38
EU-Richtlinie für Energieeffizienz		
Energieeffizienzklasse		C
Energieeffizienzklassen-Spektrum		A+ -> F
Speichervolumen	l	867,0
Warmhalteverlust	W	134,0

Logalux TP300 - Pufferspeicher für Wärmepumpen

	Bezeichnung	Speicherinhalt (l)	geeignet		Artikelnummer	€	
	TP300	279	■ Buderus: WLW286-22 A ■ Dimplex: LI 24/28 TES, SI 22- 35 TU, SI 50TU (Heizen), WI 18-22TU	B	8738212186	8.185,—	SW03

Ausstattung

- Hydraulik-Tower TP300 ermöglicht den schnellen und einfachen Anschluss der Wärmepumpe an ein Heizsystem mit einem ungemischten Heizkreis.
- Die folgenden Komponenten sind platzsparend montiert und betriebsfertig verdrahtet:
  - Pufferspeicher 300 l mit integriertem Einschraubheizkörper 6 kW und der Möglichkeit einen zusätzlichen Tauchheizkörper (bis CTHK 634) zu intergrieren
  - Elektronisch geregelte Umwälzpumpe fertig verdrahtet für einen ungemischten Heizkreis (Verbraucherkreis)
- Zusatzumwälzpumpe für den Erzeugerkreis und für Warmwasserbereitung
  - Die hydraulische Entkopplung von Erzeuger- und Verbraucherkreis erfolgt über zwei differenzdrucklose Verteiler (Bypassleitungen), die jeweils mit einem Rückschlagventil ausgerüstet sind.
- Zur Reduzierung der Laufzeiten wird die ungeregelte Zusatzumwälzpumpe im Erzeugerkreis nur bei laufendem Verdichter und bei Frostgefahr betrieben.
- Die gleichmäßige Durchströmung des Reihen-Pufferspeichers verlängert die Laufzeiten des Verdichters und sichert den geforderten Heizwasserdurchsatz in allen Betriebssituationen.
- Lieferung inklusive 5 m Anschlusskabel, am Hydraulik-Tower vorverdrahtet und an den freien Kabelenden beschriftet für den einfachen Anschluss am Wärmepumpenmanager.

Bezeichnung	Höhe (mm)	Breite (mm)	Tiefe (mm)	Gewicht (kg)
TP300	1780	600	820	110

Unverbindliche Preisempfehlung. Nicht für den Endverbraucher bestimmt, lediglich Berechnungsgrundlage. Ohne die gesetzliche Mehrwertsteuer.

Zubehör

	Bezeichnung	Beschreibung	Artikelnummer	€	RG
		■ Elektro-Heizeinsatz ■ Gewinde R 1 1/2" ■ Komplett mit Regelung ■ Nicht geeignet für emaillierte Warmwasserspeicher			
	CTHK 630	4,5 kW (Wechselstrom 230 V, Einbaulänge 400 mm, unbeheizte Länge: 95 mm)	8738212204	482,—	SW09
	CTHK 631	2 kW (Wechselstrom 230 V, Einbaulänge 250 mm, unbeheizte Länge: 95 mm)	8738212205	445,—	
	CTHK 632	2,9 kW (Drehstrom 400V, Einbaulänge 250 mm, unbeheizte Länge: 110 mm)	8738212206	471,—	
	CTHK 633	4,5 kW (Drehstrom 400V, Einbaulänge 350 mm, unbeheizte Länge: 110 mm)	8738212207	501,—	
	CTHK 634	6 kW (Drehstrom 400V, Einbaulänge 450 mm, unbeheizte Länge: 110 mm)	8738212208	526,—	

Unverbindliche Preisempfehlung. Nicht für den Endverbraucher bestimmt, lediglich Berechnungsgrundlage. Ohne die gesetzliche Mehrwertsteuer.

Logalux TP300
Pufferspeicher für Wärmepumpen

Abmessungen und Technische Daten

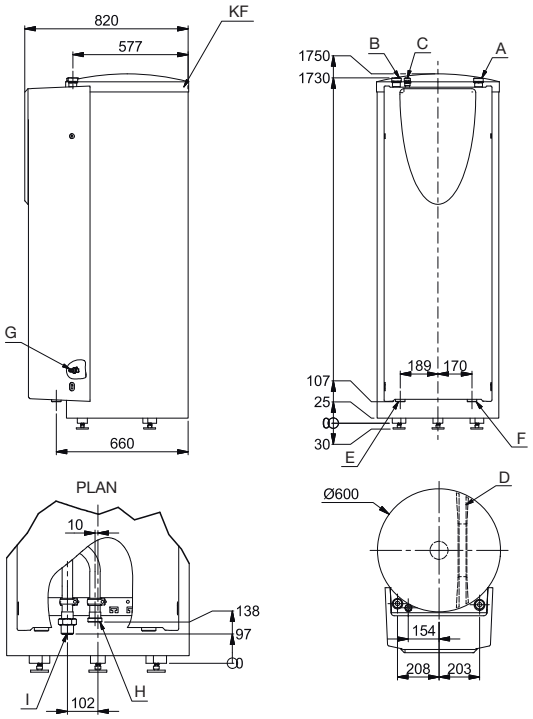

A = Heizungsvorlauf Ausgang aus Speicher 1 1/2" Außengewinde
B = Heizungsrücklauf Eingang in Speicher 1 1/2" Außengewinde
C = Anschluß Ausdehnungsgefäß 3/4" Außengewinde (verschlossen)
D = Durchführungsbereich Elektroleitungen
E = Vorlauf WP Eingang in Speicher 1 1/2" Außengewinde
F = Rücklauf WP Ausgang aus Speicher 1 1/2" Außengewinde
G = Füll- und Entleerungshahn 1/2" (inkl. Schlauchtülle)
H = Warmwasservorlauf Ausgang aus Speicher G 1 1/2" (verschlossen)
I = Warmwasserrücklauf Eingang in Speicher G 1 1/2" (Baugruppe optional)
KF = Kabeleinführung von oben
PLAN = Anschlussschema für optionalen Warmwassermodul

		TP300
Nenninhalt	l	279
zulässige Betriebstemperatur	°C	85
max. Betriebsüberdruck	bar	2
Tauchheizkörper	kW	6
Tauchheizkörper (optional)	kW	bis 6
Leistungsaufnahme Umwälzpumpe	W	bis 450
Ansprechdruck Sicherheitsventil	bar	2,5
Höhe	mm	1780
Breite	mm	600
Tiefe	mm	820
Kippmaß	mm	1830
Gewicht	kg	110
EU-Richtlinie für Energieeffizienz		
Energieeffizienzklasse		B
Energieeffizienzklassen-Spektrum		A+ -> F
Warmhalteverlust	W	55,0
Speichervolumen	l	279,0

Logalux PRZ .6 E - Pufferspeicher

	Bezeichnung	Speicherinhalt (l)	geeignet	Wärmeschutz (mm)		Artikelnummer	€	
	PRZ500.6 ES-B	494,0	■ alle WLW MB AR ■ alle WLW SP AR ■ WPS 13-1/17-1 ■ WLW196i IR/AR ■ WLW286-22 ■ WSW196i.2	100	B	7739612911	2.975,—	SW04
	PRZ750.6 ES-B	743,0	■ ab WLW-7 MB AR ■ ab WLW-10 SP AR ■ WPS 13-1/17-1 ■ WLW196i-11/14 IR/AR ■ ab WSW196i.2-12	120		7735501592	3.330,—	SW04
	PRZ1000.6 ES-B	955,0	■ ab WLW-7 MB AR ■ ab WLW-10 SP AR ■ WPS 17-1 ■ WLW196i-14 IR/AR ■ ab WSW196i.2-16			7735501593	3.870,—	SW04
	PRZ500.6 EW-C	495,0	■ alle WLW MB AR ■ alle WLW SP AR ■ WPS 13-1/17-1 ■ WLW196i IR/AR ■ WLW286 17/22 ■ WSW196i.2	65	C	7735500961	2.420,—	SW04
	PRZ750.6 EW-C	743,0	■ ab WLW-7 MB AR ■ ab WLW-10 SP AR ■ WPS 13-1/17-1 ■ WLW196i-11/14 IR/AR ■ WLW286 17/22 ■ WSW196i.2	85		7735500973	2.815,—	SW04
	PRZ1000.6 EW-C	955,0	■ ab WLW-7 MB AR ■ ab WLW-10 SP AR ■ WPS 17-1 ■ WLW196i-14 IR/AR ■ WLW286 17/22 ■ WSW196i.2			7735500981	3.320,—	SW04
	PRZ500.6 E-C	495,0	■ alle WLW MB AR ■ alle WLW SP AR ■ WPS 13-1/17-1 ■ WLW196i IR/AR ■ WLW286 17/22 ■ WSW196i.2	65	C	7735500960	2.420,—	SW04
	PRZ750.6 E-C	743,0	■ ab WLW-7 MB AR ■ ab WLW-10 SP AR ■ WPS 13-1/17-1 ■ WLW196i-11/14 IR/AR ■ WLW286 17/22 ■ WSW196i.2	85		7735500972	2.815,—	SW04
	PRZ1000.6 E-C	955,0	■ ab WLW-7 MB AR ■ ab WLW-10 SP AR ■ WPS 17-1 ■ WLW196i-14 IR/AR ■ WLW286 17/22 ■ WSW196i.2			7735500980	3.320,—	SW04

Ausstattungsmerkmale
- Speicher aus Stahlblech in stehender, zylindrischer Ausführung
- 9 heizungsseitige Stutzen (Stutzen H3, H6 und H11 auch für E-Heizeinsatz geeignet - unbeheizte Länge beachten), Stutzenlänge 500 l: 57 mm; ab 750 l: 117 mm
- Für Anlagen mit Wärmepumpe und Frischwasserstation
- Temperatursensible Rücklaufeinspeisung
- 1 Trennblech zur besseren Temperaturschichtung
- Lanzen zur beruhigten Be- und Entladung
- Tauchhülsen (500 l, Innendurchmesser 19,5 mm) / Klemmlaschen für Anlegefühler (ab 750 l)
- Muffe zum Einbau eines Elektroheizeinsatzes
- Speicher mit blauer, weißer oder silberner Verkleidung

Hochwirksamer Wärmeschutz
- Wärmeschutz PRZ500.6 E
  - 60 mm PU-Hartschaum (nicht abnehmbar) mit abnehmbaren Folienmantel auf 5 mm Weichschaumunterlage (Klasse C)
  - 60 mm PU-Hartschaum (nicht abnehmbar) mit abnehmbaren 40 mm Polyesterfaservlies mit PS-Mantel (Klasse B)
- Wärmeschutz PRZ750.6 E - PRZ1000.6 E
  - 70 mm PU-Hartschaum und Folienmantel auf 5 mm Weichschaumunterlage (Klasse C) (Hartschaumsegmente abnehmbar - Montage vor der Rohrinstallation erforderlich)
  - 105 mm PU-Hartschaum und PS-Mantel (Klasse B) (Hartschaumsegmente abnehmbar-Montage nach der Rohrinstallation möglich)

Lieferweise
- Speicherbehälter mit Foliensack auf Palette
- Polyesterfaservlies extra (500 l)

Unverbindliche Preisempfehlung. Nicht für den Endverbraucher bestimmt, lediglich Berechnungsgrundlage. Ohne die gesetzliche Mehrwertsteuer.

Pufferspeicher	Höhe (mm)	Durchmesser (mm)	Gewicht (kg)
PRZ500.6 E-C	1755	780	96
PRZ500.6 ES-B	1775	850	99
PRZ750.6 E-C	1820	960	137
PRZ750.6 ES-B	1820	1030	155
PRZ1000.6 E-C	2255	960	158
PRZ1000.6 ES-B	2255	1030	199

Zubehör

	Bezeichnung	Beschreibung	Artikelnummer	€	RG
	Verlängerungs-Set Entlüftung	■ Zum Entlüften des Speichers außerhalb des Wärmeschutzes ■ Flexrohr mit Anschluss R 1/2“ und Ventil ■ Zum Anschluss an die Muffe im Speicherdeckel	8718544956	106,—	SW09
	Kaskadierungsverbinder G1 1/2 mit T-Stück	■ Wellrohr mit Anschlussstücken für Innengewinde 1 ½“ und mit T-Stück 2" in der Mitte ■ Für die einfache Parallelschaltung von Speicher Logalux P, PR, PNR, PRZ und PNRZ ■ Mit Wärmedämmung	8718596167	227,—	SW04
	Dichtstopfen G 1 1/2	■ Dichtstopfen G 1 ½ mit Dichtring ■ Zum schnellen Abdichten von nicht benutzten Stutzen ■ 4 Stück im Lieferumfang	8718544963	43,—	
	Abdeckstreifen	■ 4 Abdeckstreifen (selbstklebend) für Wärmeschutzmantel zur optischen Aufwertung ■ Für Wärmeschutzausführung mit PS-Mantel und Speicher Logalux PNR, PRZ und PNRZ, wenn der PS-Mantel bei der Montage im Bereich der versetzten Anschlüsse ausgeschnitten wurde	8718592587	33,—	SW09
	Höhenverstellbare Füße	■ Zum Ausgleich von Bodenunebenheiten ■ 3 Stk. im Lieferumfang ■ Für Speicher Logalux P, PR, PNR, PRZ, PNRZ, PW, (SU.5/SF.5/SM.5) ≥ 500 l	8718590658	23,—	
	ASU - Speicheranschluss-Set	■ Zwei 1/4-Kreis-Blindsegmente und Spannblech ■ Für Speicher mit Tauchhülsen (19,5 mm Innendurchmesser entsprechend 3/4")	5991382	28,—	RE09
	Elektro-Heizeinsatz [1]	■ Gewinde R 1 1/2" ■ Komplett mit Regelung und LED-Betriebsanzeige 2 kW (Wechselstrom 230 V, Einbaulänge 320 mm), unbeheizte Länge 130 mm	7735502657	605,—	
		3 kW (Drehstrom 400 V, Einbaulänge 330 mm), unbeheizte Länge 130 mm	7735502658	628,—	
		4,5 kW (Drehstrom 400 V, Einbaulänge 360 mm), unbeheizte Länge 130 mm	7735502659	681,—	
		6 kW (Drehstrom 400 V, Einbaulänge 450 mm), unbeheizte Länge 130 mm	7735502660	717,—	
		9 kW (Drehstrom 400 V, Einbaulänge 500 mm), unbeheizte Länge 80 mm	7735502661	761,—	
	Abdeckrosetten-Set für E-Heizeinsatz	■ Abdeckrosetten für E-Heizeinsatz zum Aufkleben ■ Für Speicher ab 500 l	7735501421	31,—	
	Thermometer	■ Für Speicher (L / LT) ≤ 300 l ■ Für Speicher ab 500 l zusätzliche Thermometerhalterung notwendig ■ Einbaubar in die Vorderwand oder der Thermometerhalterung ■ Temperaturanzeige 30-80 °C ■ Mit Viertelkreiskapilarrohrfühler, Länge 3 m	5236200	33,—	SW09
	Digitales Thermometer (DTA)	■ Für Speicher (L / LT) ≤ 300 l ■ Für Speicher ab 500 l zusätzliche Thermometerhalterung notwendig ■ Einbaubar in die Vorderwand oder der Thermometerhalterung ■ Fühler-Kabellänge 3m und Batterie	7747201004	80,—	
	Thermometerhalterung für ein Thermometer	■ Halterung für ein Thermometer 5236200 bzw. 7747201004 ■ Für Speicher ab 500 l	8735100556	121,—	
	Thermometerhalterung für drei Thermometer	■ Halterung für bis zu drei Thermometer 5236200 bzw. 7747201004 ■ Für Speicher ab 500 l	8735100555	121,—	

Unverbindliche Preisempfehlung. Nicht für den Endverbraucher bestimmt, lediglich Berechnungsgrundlage. Ohne die gesetzliche Mehrwertsteuer.

	Bezeichnung	Beschreibung		Artikelnummer	€	RG
	Speichersockel	■ Geeignet für Solar-, Puffer- und Warmwasserspeicher ■ Polyurethan-Kern mit verzinkter Verkleidung ■ Hohe Belastbarkeit ■ Runde Form	Ø 1000 mm, Höhe 70 mm	7738332232	siehe Shop	628
			Ø 860 mm, Höhe 70 mm	7738332231	siehe Shop	

[1] Bitte beachten Sie ▶ Allgemeine Hinweise zu Speichern

Unverbindliche Preisempfehlung. Nicht für den Endverbraucher bestimmt, lediglich Berechnungsgrundlage. Ohne die gesetzliche Mehrwertsteuer.

Abmessungen und Technische Daten

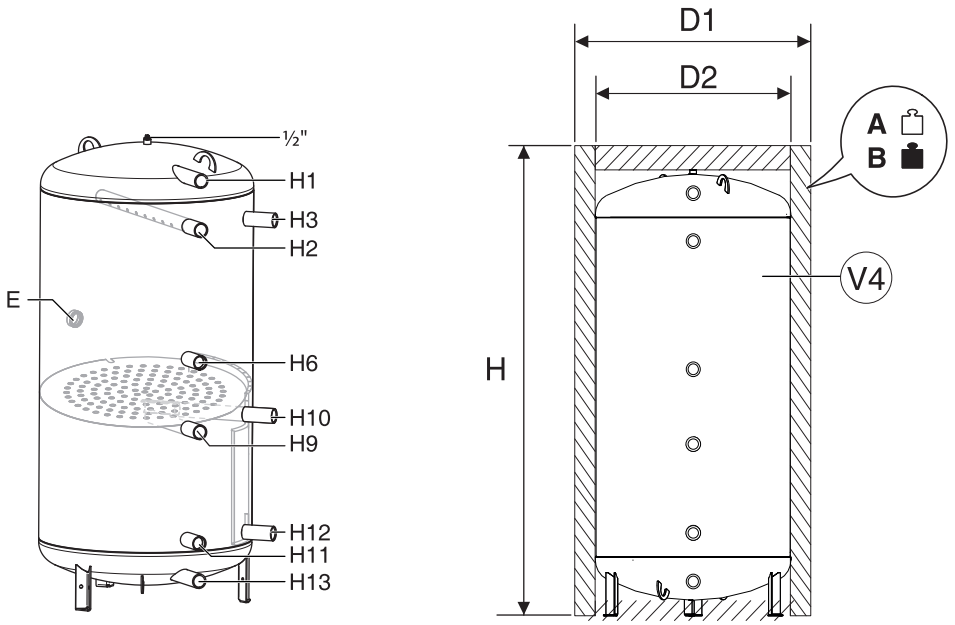

6 720 806 553-02.2

			PRZ500.6 E-C	PRZ500.6 ES-B	PRZ750.6 E-C	PRZ750.6 ES-B	PRZ1000.6 E-C	PRZ1000.6 ES-B
Höhe	H1	mm	1620	1620	1630	1630	2070	2070
Höhe	H2/H3	mm	1440	1440	1440	1440	1880	1880
Höhe	E	mm	1110	1110	1110	1110	1300	1300
Höhe	H6	mm	950	950	950	950	1150	1150
Höhe	H9/H10	mm	710	710	710	710	800	800
Höhe	H11/H12	mm	270	270	270	270	270	270
Höhe	H13	mm	130	130	130	130	130	130
Außendurchmesser mit Wärmedämmung	D1	mm	780	850	965	1030	965	1030
Außendurchmesser ohne Wärmedämmung	D2	mm			790	790	790	790
Höhe	H	mm	1755	1775	1820	1820	2255	1820
Nettogewicht	A	kg	96	99	137	146	158	168
Bruttogewicht	B	kg	596	599	880	889	1112	1122
	V4	l	500	500	743	743	954	954

Logalux PRZ .6 E
Pufferspeicher für Wärmepumpen

		PRZ500.6 E	PRZ750.6 E	PRZ1000.6 E
Speicherinhalt	l	494,0	743,0	955,0
Teilvolumen für Warmwasserbereitung	l	282	424	593
Teilvolumen für Heizung	l	212	319	362
Kippmaß	mm	1930	1755	2156
Breite Einbringung	mm	770	800	800
Anschlüsse	DN	G 1 1/2 (IG)	G 1 1/2 (IG)	G 1 1/2 (IG)
Elektro-Heizeinsatz Ø E	DN	Rp 1 1/2	Rp 1 1/2	Rp 1 1/2
Bereitschaftswärme-Aufwand [5]	kWh/d	2,54 [1] / 1,75 [2]	2,76 [3] / 2,00 [4]	3,34 [3] / 2,38 [4]
Maximaler Betriebsdruck Heizwasser	bar	3	3	3
Maximale Betriebstemperatur Heizwasser	°C	95	95	95
EU-Richtlinie für Energieeffizienz - bei 500 l Wärmeschutz 65 mm [1] - ab 750 l Wärmeschutz 85 mm [2]				
Energieeffizienzklasse		C	C	C
Energieeffizienzklassen-Spektrum		A+ -> F		
Warmhalteverlust	W	106,0	115,0	139,0
Speichervolumen	l	495,0	743,0	955,0
EU-Richtlinie für Energieeffizienz - bei 500 l Wärmeschutz 100 mm [3] - ab 750 l Wärmeschutz 120 mm [4]				
Energieeffizienzklasse		B	B	B
Energieeffizienzklassen-Spektrum		A+ -> F		
Warmhalteverlust	W	72,7	83,2	102,5
Speichervolumen	l	494,0	743,0	955,0

[1] Wärmeschutz 65 mm (60 mm Hartschaum und Folienmantel mit 5 mm Weichschaumunterlage)
[2] Wärmeschutz 100 mm (60 mm Hartschaum und 40 mm Polyesterfaservlies mit PS-Mantel)
[3] Wärmeschutz 85 mm (70 mm Hartschaum und Folienmantel mit 5 mm Weichschaumunterlage)
[4] Wärmeschutz 120 mm (105 mm Hartschaum mit PS-Mantel)
[5] Messwert bei 45 K Temperaturdifferenz (gesamter Speicher aufgeheizt) nach EN 12897

Logalux PNRZ .6 E - Pufferspeicher mit Solar-Wärmetauscher

	Bezeichnung	Speicherinhalt (l)	geeignet	Wärmeschutz (mm)	Artikelnummer	€	
	PNRZ750.6 ES-B	725,0	■ alle WLW MB AR ■ alle WLW SP AR ■ bis WPS 10-1 ■ alle WLW196i IR/AR ■ alle WSW196i.2	120	7735501594	3.870,—	SW04
	PNRZ1000.6 ES-B	934,0	■ ab WLW-7 MB AR ■ ab WLW-10 SP AR ■ bis WPS 17-1 ■ WLW196i-11/14 IR/AR ■ ab WSW196i.2-12		7735501595	4.545,—	SW04
	PNRZ750.6 EW-C	725,0	■ alle WLW MB AR ■ alle WLW SP AR ■ bis WPS 10-1 ■ WLW196i IR/AR ■ WLW286-17 ■ WSW196i.2	85	7735500989	3.365,—	SW04
	PNRZ1000.6 EW-C	934,0	■ ab WLW-7 MB AR ■ ab WLW-10 SP AR ■ bis WPS 17-1 ■ WLW196i-11/14 IR/AR ■ WLW286-17/22 ■ WSW196i.2		7735500997	3.935,—	SW04
	PNRZ750.6 E-C	725,0	■ alle WLW MB AR ■ alle WLW SP AR ■ bis WPS 10-1 ■ WLW196i IR/AR ■ WLW286-17 ■ WSW196i.2		7735500988	3.365,—	SW04
	PNRZ1000.6 E-C	934,0	■ ab WLW-7 MB AR ■ ab WLW-10 SP AR ■ bis WPS 17-1 ■ WLW196i-11/14 IR/AR ■ WLW286-17/22 ■ WSW196i.2		7735500996	3.935,—	SW04

Ausstattungsmerkmale
- Speicher aus Stahlblech in stehender, zylindrischer Ausführung
- 9 heizungsseitige Stutzen bzw. 10 bei PNRZ100 (Stutzen H4, H5 und H8 auch für E-Heizeinsatz geeignet - unbeheizte Länge beachten), Stutzenlänge 500 l: 57 mm; ab 750 l: 117 mm
- Für Anlagen mit Wärmepumpe, Solaranlage und Frischwasserstation
- Großer eingeschweißter Solarwärmetauscher
- Temperatursensible Rücklaufeinspeisung
- 2 Trennbleche zur besseren Temperaturschichtung
- Lanzen zur beruhigten Be- und Entladung
- Klemmlaschen für Anlegefühler
- Muffe zum Einbau eines Elektroheizeinsatzes
- Speicher mit blauer, weißer oder silberner Verkleidung

Hochwirksamer Wärmeschutz
- Wärmeschutz PNRZ750 - 1000.6 E(W)
  - 70 mm PU-Hartschaum und Folienmantel auf 5 mm Weichschaumunterlage (Klasse C) (Hartschaumsegment abnehmbar - Montage vor der Rohrinstallation erforderlich)
  - 105 mm PU-Hartschaum und PS-Mantel (Klasse B) (Hartschaumsegmente abnehmbar-Montage nach der Rohrinstallation möglich

Lieferweise
- Speicherbehälter mit Foliensack auf Palette

Pufferspeicher	Höhe (mm)	Durchmesser (mm)	Gewicht (kg)
PNRZ750.6 E-C	1820	960	173
PNRZ750.6 ES-B	1820	1030	191
PNRZ1000.6 E-C	2255	960	200
PNRZ1000.6 ES-B	2255	1030	245

Unverbindliche Preisempfehlung. Nicht für den Endverbraucher bestimmt, lediglich Berechnungsgrundlage. Ohne die gesetzliche Mehrwertsteuer.

Zubehör

	Bezeichnung	Beschreibung	Artikelnummer	€	RG
	Verlängerungs-Set Entlüftung	■ Zum Entlüften des Speichers außerhalb des Wärmeschutzes ■ Flexrohr mit Anschluss R 1/2“ und Ventil ■ Zum Anschluss an die Muffe im Speicherdeckel	8718544956	106,—	SW09
	Kaskadierungsverbinder G1 1/2 mit T-Stück	■ Wellrohr mit Anschlussstücken für Innengewinde 1 ½“ und mit T-Stück 2" in der Mitte ■ Für die einfache Parallelschaltung von Speicher Logalux P, PR, PNR, PRZ und PNRZ ■ Mit Wärmedämmung	8718596167	227,—	
	Kaskadierungsverbinder Solar G1 mit T-Stück	■ Wellrohr mit Anschlussstücken für Außengewinde 1“ und mit T-Stück in der Mitte ■ Für die einfache Parallelschaltung der Solar-Wärmetauscher von Speicher Logalux PNR und PNRZ ■ Mit Wärmedämmung ■ Mindestens 2 Sets für die Verbindung von 2 Speichern notwendig	8718545012	150,—	SW04
	Dichtstopfen G 1 1/2	■ Dichtstopfen G 1 ½ mit Dichtring ■ Zum schnellen Abdichten von nicht benutzten Stutzen ■ 4 Stück im Lieferumfang	8718544963	43,—	
	Abdeckstreifen	■ 4 Abdeckstreifen (selbstklebend) für Wärmeschutzmantel zur optischen Aufwertung ■ Für Wärmeschutzausführung mit PS-Mantel und Speicher Logalux PNR, PRZ und PNRZ, wenn der PS-Mantel bei der Montage im Bereich der versetzten Anschlüsse ausgeschnitten wurde	8718592587	33,—	
	Höhenverstellbare Füße	■ Zum Ausgleich von Bodenunebenheiten ■ 3 Stk. im Lieferumfang ■ Für Speicher Logalux P, PR, PNR, PRZ, PNRZ, PW, (SU.5/SF.5/SM.5) ≥ 500 l	8718590658	23,—	
	Elektro-Heizeinsatz [1]	■ Gewinde R 1 1/2" ■ Komplett mit Regelung und LED-Betriebsanzeige 2 kW (Wechselstrom 230 V, Einbaulänge 320 mm), unbeheizte Länge 130 mm	7735502657	605,—	
		3 kW (Drehstrom 400 V, Einbaulänge 330 mm), unbeheizte Länge 130 mm	7735502658	628,—	
		4,5 kW (Drehstrom 400 V, Einbaulänge 360 mm), unbeheizte Länge 130 mm	7735502659	681,—	
		6 kW (Drehstrom 400 V, Einbaulänge 450 mm), unbeheizte Länge 130 mm	7735502660	717,—	
		9 kW (Drehstrom 400 V, Einbaulänge 500 mm), unbeheizte Länge 80 mm	7735502661	761,—	
	Abdeckrosetten-Set für E-Heizeinsatz	■ Abdeckrosetten für E-Heizeinsatz zum Aufkleben ■ Für Speicher ab 500 l	7735501421	31,—	SW09
	Thermometer	■ Für Speicher (L / LT) ≤ 300 l ■ Für Speicher ab 500 l zusätzliche Thermometerhalterung notwendig ■ Einbaubar in die Vorderwand oder der Thermometerhalterung ■ Temperaturanzeige 30-80 °C ■ Mit Viertelkreiskapilarrohrfühler, Länge 3 m	5236200	33,—	
	Digitales Thermometer (DTA)	■ Für Speicher (L / LT) ≤ 300 l ■ Für Speicher ab 500 l zusätzliche Thermometerhalterung notwendig ■ Einbaubar in die Vorderwand oder der Thermometerhalterung ■ Fühler-Kabellänge 3m und Batterie	7747201004	80,—	
	Thermometerhalterung für ein Thermometer	■ Halterung für ein Thermometer 5236200 bzw. 7747201004 ■ Für Speicher ab 500 l	8735100556	121,—	
	Thermometerhalterung für drei Thermometer	■ Halterung für bis zu drei Thermometer 5236200 bzw. 7747201004 ■ Für Speicher ab 500 l	8735100555	121,—	

Unverbindliche Preisempfehlung. Nicht für den Endverbraucher bestimmt, lediglich Berechnungsgrundlage. Ohne die gesetzliche Mehrwertsteuer.

	Bezeichnung	Beschreibung		Artikelnummer	€	RG
	Speichersockel	■ Geeignet für Solar-, Puffer- und Warmwasserspeicher ■ Polyurethan-Kern mit verzinkter Verkleidung ■ Hohe Belastbarkeit ■ Runde Form	Ø 1000 mm, Höhe 70 mm	7738332232	siehe Shop	628
			Ø 860 mm, Höhe 70 mm	7738332231	siehe Shop	

[1] Bitte beachten Sie ▶ Allgemeine Hinweise zu Speichern

Unverbindliche Preisempfehlung. Nicht für den Endverbraucher bestimmt, lediglich Berechnungsgrundlage. Ohne die gesetzliche Mehrwertsteuer.

Logalux PNRZ .6 E
Pufferspeicher für Wärmepumpen

Abmessungen und Technische Daten

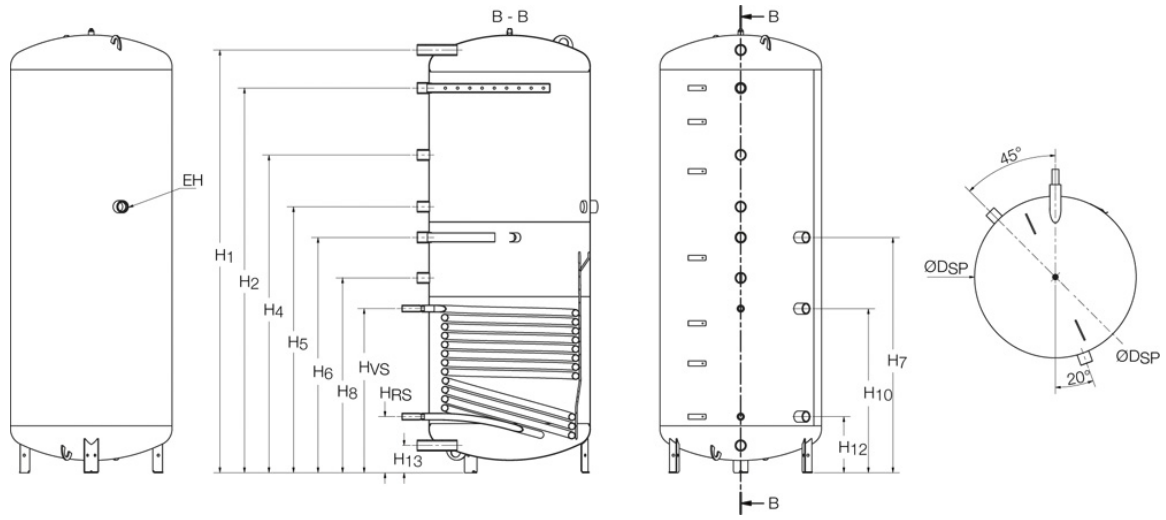

EH = Elektroheizeinsatz

Darstellung ohne Wärmeschutz

		PNRZ750.6 E	PNRZ1000.6 E
Speicherinhalt (l)		725,0	934,0
Teilvolumen für Warmwasserbereitung		298	416
Teilvolumen für Heizung		125	177
Teilvolumen für Solar		302	341
Durchmesser mit Wärmeschutz Ø D (mm)		960 [1] / 1030[2]	960 [1] / 1030[2]
Durchmesser ohne Wärmeschutz Ø D_{SP} (mm)		790	790
Höhe mit Wärmeschutz H (mm)		1820	2255
Kippmaß (mm)		1755	2156
Breite Einbringung (mm)		800	800
Anschlüsse (DN)		G 1 1/2 (IG)	G 1 1/2 (IG)
Höhe	H1 (mm) H2 (mm) H4 (mm) H5/EH (mm) H6/H7 (mm) H8 (mm) H10 (mm) H12 (mm) H13 (mm)	1630 1440 – 1110 950 830 710 270 130	2070 1880 1550 1300 1150 950 800 270 130
Vorlauf Speicher solarseitig	Ø VS (DN) H_{VS} (mm)	R1 710	R1 800
Rücklauf Speicher solarseitig	Ø RS (DN) H_{RS} (mm)	R1 270	R1 270
Elektro-Heizeinsatz Ø EH (DN)		Rp 1 1/2	Rp 1 1/2
Größe Solarwärmetauscher (m^2)		2,1	2,5
Inhalt Solarwärmetauscher (l)		14	17
Bereitschaftswärme-Aufwand mit Wärmeschutz [3] (kWh/24h)		2,86 [1] / 2,04 [2]	3,43 [1] / 2,43 [2]
Gewicht netto mit Wärmeschutz (kg)		173 [1] / 191 [2]	200 [1] / 245 [2]
Maximaler Betriebsdruck Solarwärmetauscher (bar)		10	10
Maximale Betriebstemperatur Solarwärmetauscher (°C)		130	130
Maximaler Betriebsdruck Heizwasser (bar)		3	3
Maximale Betriebstemperatur Heizwasser (°C)		95	95
EU-Richtlinie für Energieeffizienz - Wärmeschutz 85 mm [1]			
Energieeffizienzklasse		C	C
Energieeffizienzklassen-Spektrum		A+ -> F	
Warmhalteverlust (W)		119,0	143,0
Speichervolumen (l)		725,0	934,0
EU-Richtlinie für Energieeffizienz - Wärmeschutz 120 mm [2]			
Energieeffizienzklasse		B	B

		PNRZ750.6 E	PNRZ1000.6 E
Energieeffizienzklassen-Spektrum		A+ -> F	
Warmhalteverlust (W)		85,1	103,0
Speichervolumen (l)		725,0	934,0

[1] Wärmeschutz 85 mm (70 mm Hartschaum und Folienmantel mit 5 mm Weichschaumunterlage)
[2] Wärmeschutz 120 mm (105 mm Hartschaum mit PS-Mantel)
[3] Messwert bei 45 K Temperaturdifferenz (gesamter Speicher aufgeheizt) nach EN 12897

Marani BPU – Kombispeicher für Wärmepumpen

	Bezeichnung	Warmwasser-/ Pufferspeicher (l)	geeignet		Artikelnummer	€	RG
	BPU 300-C	202/78	■ WPS 6-1 ■ WLW-4/6/8/10 SP AR ■ WLW-10 SP AR P3 ■ bis WLW196i-8 IR/AR ■ alle WSW196i.2 ■ alle WLW MB AR	C	7735502061	3.200,—	SW03
	BPU 400-C	274/105	■ bis WPS 8-1 ■ WLW-6/8/10 SP AR ■ WLW-10/12/14 SP AR P3 ■ alle WLW196i IR/AR ■ alle WSW196i.2 ■ alle WLW MB AR	C	7735502062	3.890,—	SW03
	BPU 500-C	371/127	■ bis WPS 17-1 ■ WLW-8/10 SP AR ■ WLW-10/12/14 SP AR P3 ■ WLW196i- 8-14 IR/AR ■ alle WSW196i.2 ■ ab WLW-7 MB AR	C	7735502063	4.530,—	SW04

Bezeichnung	Höhe (mm)	Durchmesser (mm)	Gewicht (kg)
BPU 300-C	1840	610	148
BPU 400-C	1750	710	174
BPU 500-C	1900	760	212

Produktbeschreibung

- Kombispeicher bestehend aus oben angeordneten Warmwasserspeicher mit großflächigem Doppelwendel-Wärmetauscher und Pufferspeicher unten
- Korrosionsschutz-System durch Emaillierung und Magnesium-Anode
- Großdimensionierte Prüföffnung zur einfachen und leichten Wartung
- Muffe zum Einbau eines Elektroheizeinsatzes (Pufferspeicher)
- Geringe Wärmeverluste durch Wärmeschutz aus 50 mm Polyurethan-Hartschaum und abnehmbarem Folienmantel (silber) mit Weichschaumunterlage

Unverbindliche Preisempfehlung. Nicht für den Endverbraucher bestimmt, lediglich Berechnungsgrundlage. Ohne die gesetzliche Mehrwertsteuer.

Zubehör

	Bezeichnung	Beschreibung	Artikelnummer	€	RG
	Elektro-Heizeinsatz [1)]	■ Gewinde R 1 1/2" ■ Komplett mit Regelung und LED-Betriebsanzeige 2 kW (Wechselstrom 230 V, Einbaulänge 320 mm), unbeheizte Länge 130 mm	7735502657	605,—	SW09
		3 kW (Drehstrom 400 V, Einbaulänge 330 mm), unbeheizte Länge 130 mm	7735502658	628,—	
		4,5 kW (Drehstrom 400 V, Einbaulänge 360 mm), unbeheizte Länge 130 mm	7735502659	681,—	
		6 kW (Drehstrom 400 V, Einbaulänge 450 mm), unbeheizte Länge 130 mm	7735502660	717,—	
		9 kW (Drehstrom 400 V, Einbaulänge 500 mm), unbeheizte Länge 80 mm	7735502661	761,—	
	Fußschrauben	■ Alternativ zu werksseitige Fußschrauben ■ Für Speicher SU160-400, SM300-400, SMS, SF300-400, LT, L, S120, P120-300, ES, ESU, ESM, ESMS ■ Zur Höhenregulierung ■ Mit Kunststoffplatte	5236440	23,—	
	Speichersockel	■ Geeignet für Solar-, Puffer- und Warmwasserspeicher ■ Polyurethan-Kern mit verzinkter Verkleidung ■ Hohe Belastbarkeit ■ Runde Form ■ Ø 1000 mm, Höhe 70 mm	7738332232	siehe Shop	628
	Unterlegplatte für Speicherfüße	■ Unterlegplatte für Speicherfüße, 3 mm ■ 3er-Pack ■ Ø 100 mm, Höhe 3 mm	7738332233	siehe Shop	

Unverbindliche Preisempfehlung. Nicht für den Endverbraucher bestimmt, lediglich Berechnungsgrundlage. Ohne die gesetzliche Mehrwertsteuer.

Abmessungen und Technische Daten

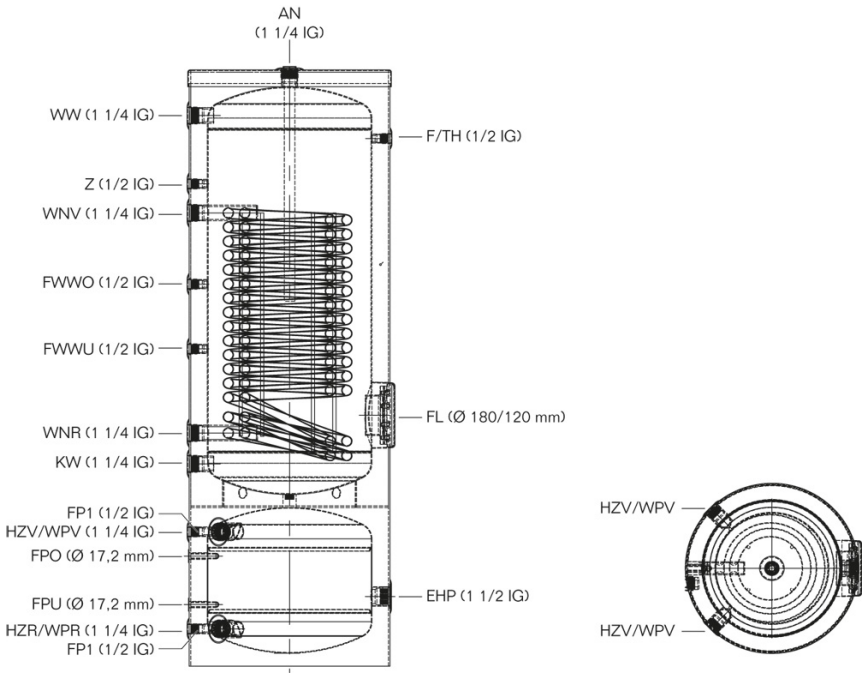

		BPU 300	BPU 400	BPU 500
Speicherinhalt Gesamt	l	298	400	525
Speicherinhalt Warmwasser	l	202	274	371
Speicherinhalt Pufferspeicher	l	78	105	127
Höhe	mm	1840	1750	1900
Durchmesser	mm	610	710	760
Kippmaß	mm	1945	1900	2080
Vorlauf Speicher WNV	mm	1400	1415	1505
Rücklauf Speicher WNR	mm	720	735	755
Eintritt Kaltwasser KW	mm	625	635	645
Eintritt Zirkulation Z	mm	1490	1505	1650
Austritt Warmwasser WW	mm	1700	1595	1745
Vorlauf Heizung/Wärmepumpe HZV/WPV	mm	415	390	390
Rücklauf Heizung/Wärmepumpe HZR/WPR	mm	115	140	130
Größe Wärmetauscher	m^2	3	3,5	4,4
Heizwasserinhalt	l	18	21	27
max. Leistung EHP	kW	3,5	5,5	7,5
Bereitschaftswärmeaufwand [1)]	kWh/24	2,18	2,4	2,6
Gewicht netto	kg	148	174	212
max. Betriebsdruck Heizwasser	bar	10	10	10
max. Betriebsdruck Warmwasser	bar	10	10	10
max. Betriebsdruck Pufferspeicher	bar	3	3	3
max. Betriebstemperatur Heizwasser	°C	95	95	95
max. Betriebstemperatur Warmwasser	°C	95	95	95
max. Betriebstemperatur Pufferspeicher	°C	95	95	95
EU-Richtlinie für Energieeffizienz				
Effizienzklasse		C	C	C
Energieeffizienzklassen-Spektrum		A+ -> F	A+ -> F	A+ -> F
Warmhalteverluste	W	91,0	100,0	108,0
Speichervolumen	l	295,0	400,0	525,0

[1)] Messwert bei 45 K Temperaturdifferenz nach EN12897

Logalux F - Kombispeicher für Wärmepumpen

	Bezeichnung	Speicherinhalt (l)	geeignet	Artikelnummer	€	
	F500	538	■ WPS.2 HT ■ WLW286	7735500158	5.190,—	SW04
	F750	783	■ WPS.2 HT ■ WLW286	7735500162	6.780,—	SW04

Produktbeschreibung
- Kombispeicher zur Warmwasserbereitung im Durchlaufprinzip (keine Heizkreiseinbindung)
- Innenliegendes Edelstahl-Wellrohr (Werkstoff W1.4404) zur hygienischen Warmwasserbereitung
- Stehende Ausführung aus Stahl
- Geringer Trinkwasserinhalt
- Für jedes Trinkwasser nach der gültigen Trinkwasserverordnung geeignet
- Hoher Warmwasserkomfort durch große Übertragungsfläche
- Optimiert für Kombination mit Logatherm WPS.2 HT
- Muffe zum Einbau eines Elektro-Heizeinsatzes
- Speicher mit weißer Verkleidung

Hochwirksamer Wärmeschutz
- Wärmeschutz aus 75 mm PU-Hartschaum und Folienmantel auf 5 mm Weichschaumunterlage (Wärmeschutz ist abnehmbar - Montage vor der Rohrinstallation)

Pufferspeicher	Höhe (mm)	Durchmesser (mm)	Gewicht (kg)
F500	1830	810	156
F750	1870	950	176

Unverbindliche Preisempfehlung. Nicht für den Endverbraucher bestimmt, lediglich Berechnungsgrundlage. Ohne die gesetzliche Mehrwertsteuer.

Zubehör

	Bezeichnung	Beschreibung	Artikelnummer	€	RG
	Elektro-Heizeinsatz [1]	■ Gewinde R 1 1/2" ■ Komplett mit Regelung und LED-Betriebsanzeige 2 kW (Wechselstrom 230 V, Einbaulänge 320 mm), unbeheizte Länge 130 mm	7735502657	605,—	SW09
		3 kW (Drehstrom 400 V, Einbaulänge 330 mm), unbeheizte Länge 130 mm	7735502658	628,—	
		4,5 kW (Drehstrom 400 V, Einbaulänge 360 mm), unbeheizte Länge 130 mm	7735502659	681,—	
		6 kW (Drehstrom 400 V, Einbaulänge 450 mm), unbeheizte Länge 130 mm	7735502660	717,—	
		9 kW (Drehstrom 400 V, Einbaulänge 500 mm), unbeheizte Länge 80 mm	7735502661	761,—	
	Speichersockel	■ Geeignet für Solar-, Puffer- und Warmwasserspeicher ■ Polyurethan-Kern mit verzinkter Verkleidung ■ Hohe Belastbarkeit ■ Runde Form ■ Ø 1000 mm, Höhe 70 mm	7738332232	siehe Shop	628

[1] Bitte beachten Sie ▶ Allgemeine Hinweise zu Speichern

Unverbindliche Preisempfehlung. Nicht für den Endverbraucher bestimmt, lediglich Berechnungsgrundlage. Ohne die gesetzliche Mehrwertsteuer.

Abmessungen und Technische Daten

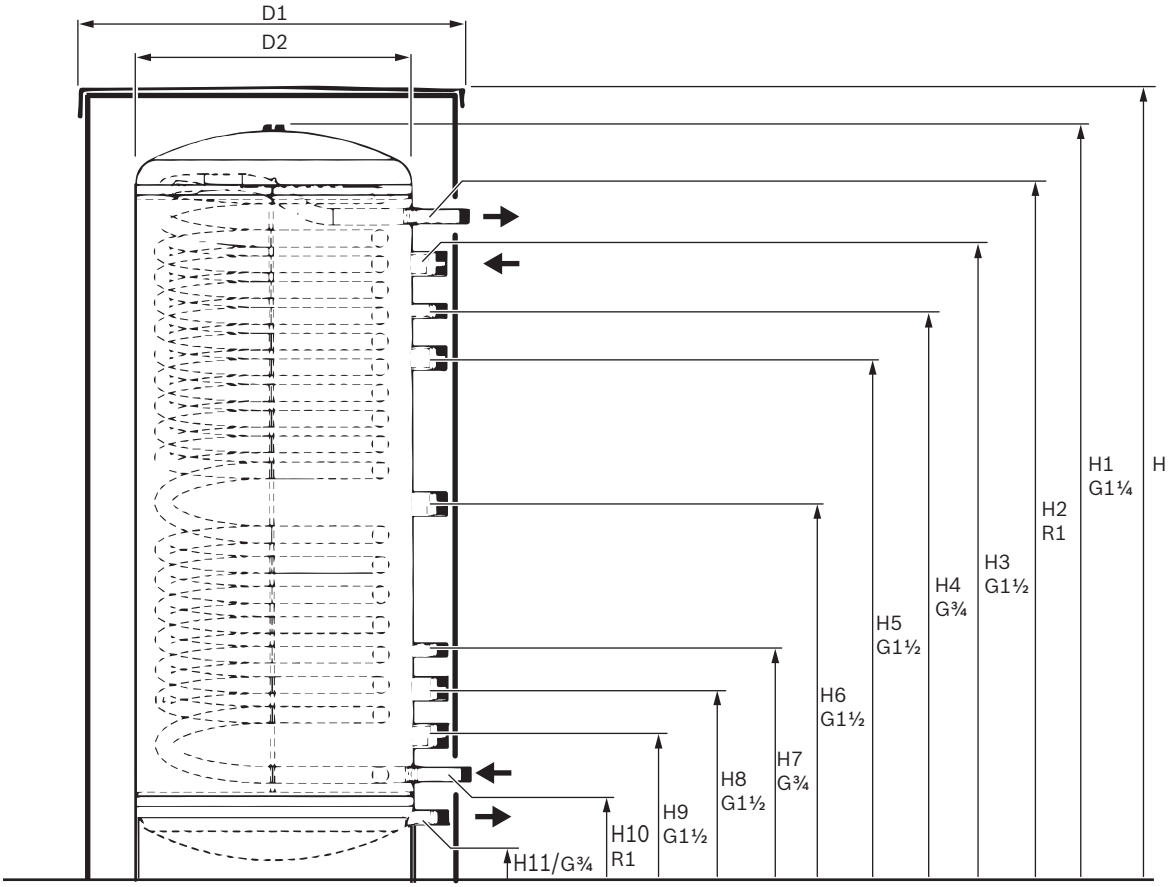

			F500	F750
Höhe mit Wärmedämmung	H	mm		1870
Höhe ohne Wärmedämmung	H1	mm	1770	1810
Warmwasseraustritt	H2	mm	1550	1570
Speichervorlauf	H3	mm	1440	1460
Messstelle	H4	mm	1330	1350
Nicht belegt	H5	mm	1220	1240
Elektro-Heizeinsatz	H6	mm	880	900
Messstelle	H7	mm	540	560
Nicht belegt	H8	mm	450	470
Speicherrücklauf	H9	mm	340	360
Kaltwassereintritt	H10	mm	250	270
Entleerung	H11	mm	150	180
Durchmesser mit Wärmedämmung	D1	mm	810	950
Durchmesser ohne Wärmedämmung	D2	mm	650	790
Kippmaß		mm	1870	1910

Logalux F
Kombispeicher für Wärmepumpen

		F500	F750
Nenninhalt	l	538	783
Wärmetauschervolumen	l		
Leistungskennzahl bei maximaler Heizleistung	NL	3	6,7
Maximaler Heizungsbetriebsdruck	bar	3	3
Maximaler Warmwasser-Betriebsdruck	bar	10	10
Maximale Warmwassertemperatur	°C	95	95
Zulässige Betriebstemperatur, Warmwasser	°C	95	95
Wärmetauscherfläche	m^2	5,3	6,7
Nettogewicht	kg	156	176
EU-Richtlinie für Energieeffizienz			
Energieeffizienzklasse		C	C
Energieeffizienzklassen-Spektrum		A+ -> F	A+ -> F
Warmhalteverlust	W	108,0	127,0
Speichervolumen	l		

Auswahlhilfe – Zubehör

Bezeichnung	Artikelnummer	P120-300	P/PW	PR/PNR	P 750 S	HS
Elektro-Heizeinsatz 2,0 kW	7735502657	–	–	❍	–	❍
Elektro-Heizeinsatz 3,0 kW	7735502658	–	–	❍	–	❍
Elektro-Heizeinsatz 4,5 kW	7735502659	–	–	❍	–	❍
Elektro-Heizeinsatz 6,0 kW	7735502660	–	–	❍	–	❍
Elektro-Heizeinsatz 9,0 kW	7735502661	–	–	❍	–	❍
Thermostatischer Warmwassermischer	7735600273	–	–	–	❍	❍
Thermostatische Warmwassermischgruppe	63041999	–	–	–	❍	❍
Zirkulations-Set für Kombispeicher HS	8718545026	–	–	–	–	❍
CorroScout 600 - Anodenprüfgerät	81065150	–	–	–	❍	–
Thermometer	5236200	–	❍ [1)]	❍ [1)]	–	–
Digital-Thermometer DTA	7747201004	–	❍ [1)]	❍ [1)]	–	–
Fußschrauben schalldämpfend	5236440	❍	–	–	–	–
Speichersockel, Ø 860 mm	7738332231	❍	❍	❍	–	–
Speichersockel, Ø 1000 mm	7738332232	❍	❍	❍	❍	❍

❍ optional

[1)] Thermometerhalterung zusätzlich notwendig

Leistung/Beheizungsarten

Leistung
Warmwasserspeicher erwärmen Trinkwasser und speichern es als Warmwasser. Wichtiges Kriterium für die Leistungsübertragung ist die Größe der Heizfläche. Ziel muss es sein, die Aufheizung des Speicherwassers ohne Takten des Heizkessels sicherzustellen. Dies ist bei den Logalux Warmwasserspeichern und den üblicherweise zugeordneten Wärmeerzeugern möglich.

Beheizung
Die Beheizung erfolgt über Glattrohrwärmetauscher je nach Speichertyp durch Heizwasser oder Solarflüssigkeit.

Elektro-Heizeinsatz
Ein Elektro-Heizeinsatz kann bei geeigneten Speichern sofort oder nachträglich über den vorderen Handlochdeckel eingebaut werden (Zubehör). Er ist zur Erwärmung des Wassers, z.B. im Sommer, bei ausgeschalteter Heizungsanlage.

Hohe Wasserhärten führen zu einer raschen Verkalkung des E-Einsatzes und als Folge meistens zu einem Defekt. Wasserhärten über 15°dH bedingen idealerweise eine Wasseraufbereitungsanlage oder eine Wartung/ Entkalkung nach spätestens 6 Betriebsmonaten.

Aufbau

Bauformen
Die Warmwasserspeicher werden in stehender oder liegender Ausführung gefertigt.

Trinkwassereignung / Druckgeräterichtlinie
Die Warmwasserspeicher mit Thermoglasur/ Emaillierung sind nach DIN 4753-3 thermoglasiert. Sie besitzen die Ausführungsart 2 nach DIN 1988-100

Die gesetzlichen Anforderungen der „Verordnung über Allgemeine Bedingungen für die Versorgung mit Wasser /AVB Wasser V) § 12, Absatz 4 werden erfüllt.

Nach der inzwischen geltenden Druckgeräterichtlinie (DGR) müssen die Speicher aus prüftechnischen Gründen in Abhängigkeit der max. zulässigen Vorlauftemperatur in die Gruppen „t_{max} < 110 °C“ und „t_{max} > 110 °C“ eingeteilt werden. Unter gleichzeitiger Berücksichtigung des max. heizseitigen Druckes (über oder unter 16 bar) ergeben sich unterschiedliche Wandstärken bei der Konstruktion und bei dem internen und externen Prüfaufwand. **Zulässige Vorlauftemperaturen über 110 °C bedingen eine Zulassung nach DGR**. Die Zertifizierung erfolgt nach EG-Baumusterprüfung (Modul B) nach Richtlinie 97/ 23/EG.

Rohrheizfläche
Kennzeichen der Warmwasserspeicher ist die innen liegende Rohrheizfläche mit folgenden Vorteilen:
- Exakte Regelbarkeit der Warmwassertemperatur, keine Überhitzung
- Räumlich günstigste Anordnung im unteren Bereich des Speicherbehälters, dadurch vollständige Erwärmung des Speicherinhalts
- Hygienischer Betrieb
- Gleichmäßig temperierter Speicherinhalt

Korrosionsschutz/Hygiene
Das seit langem bewährte Korrosionsschutzsystem Buderus-Thermoglasur DUOCLEAN plus basiert auf den Anforderungen der DIN 4753. Es ist ein Verbundwerkstoff aus Glas und Stahl mit zusätzlichem kathodischen Schutz durch eine Magnesium- Anode.

Das Warmwasser kommt nur mit hygienischem Material in Berührung, wodurch der Buderus Warmwasserspeicher dauerhaft zuverlässig folgende Vorteile bietet:
- Angepasst an die gültige Trinkwasser-VO
- Neutral gegenüber der Beschaffenheit des jeweiligen Wassers
- Unabhängig vom geplanten Rohrleitungswerkstoff
- Nicht angewiesen auf Schutzschichten durch Wasserbestandteile
- Glasglatt, glashart und reaktionsträge
- Hygienisch, bakteriologisch unbedenklich
- Leicht zu reinigen
- Bedingt schlagfest und resistent gegen Thermoschock von –30 bis +220 °C – selbstverständlich ohne Rissbildung
- Korrosionssicher durch das kathodische Schutzsystem DUOCLEAN plus und Magnesium- Anode

Regelung

Regelung der Warmwassertemperatur
Über einen Temperaturregler mit Temperaturfühler im Speicher wird eine Speicherladepumpe oder ein Regelventil angesteuert und die eingestellte Warmwassertemperatur auf Sollwert gehalten. Eine Rückschlagklappe hinter der Speicherladepumpe unterbindet eine unerwünschte Auskühlung über den Heizkreis.

Der nach DIN 4753 für Heizmitteltemperaturen über 110 °C geforderte Sicherheitstemperaturbegrenzer wird in der Tauchhülse des Warmwasserspeichers installiert.

Vorrangschaltung, Heizprogramme
Über das Regelgerät des Heizkessels kann die Wärmeversorgung zum Speicher auf Vorrang gegenüber dem Heizbetrieb oder auf parallelen Betrieb geschaltet werden. Die Zeitschaltfunktion des Regelgeräts z. B. Logamatic 4211 ermöglicht Zeitprogramme für die Speicherbeheizung und den Zirkulationsbetrieb.

In Verbindung mit Heizkesseln mit konstanter Kesselwassertemperatur steht ein Regelgerät für Warmwasserbereitung zur Ansteuerung einer Speicherladepumpe zur Verfügung.

Thermische Desinfektion
Wird die Warmwassertemperatur z. B. über das Regelgerät Logamatic 4211 gesteuert, so kann auf Wunsch eine automatische thermische Desinfektion aktiviert werden. Der Speicher und die Zirkulation werden ein Mal wöchentlich bis auf 70 °C aufgeheizt. Die vorgeschriebene Durchspülung aller Zapfstellen muss dabei bauseits erfolgen.
- Warnung: Ist die thermische Desinfektion aktiviert, so besteht bis zum Abbau der hohen Warmwassertemperatur Verbrühungsgefahr an den Zapfstellen. Der Speicher und die Zirkulation werden einmal wöchentlich bis z. B. auf 70 °C aufgeheizt. Der Einbau von thermostatisch gesteuerten Zapfarmaturen ist für diese Betriebsweise dringend anzuraten
- Für die Zirkulationspumpe ist die Eignung für Temperaturen über 60 °C wichtiges Auswahlkriterium
- Angeschlossene Kunststoffschläuche müssen temperaturbeständig sein (z. B. für die Waschmaschine)
- Verzinkte Leitungen können durch die hohe Temperatur Schaden nehmen

Planung

Einsatzbereich
Die Warmwasserspeicher sind vorgesehen für die Erwärmung von Trinkwasser nach Trinkwasser-VO. Sie sind einsetzbar, solange heizungsseitig keine brennbaren, ätzenden oder giftigen Wärmeträger zum Einsatz kommen. Zulässige Wärmeträger sind z.B. unbehandeltes Heizwasser, Solarflüssigkeit oder Thermoöl.

Anforderungen an das Trinkwasser
- Trinkwasser gemäß Trinkwasserverordnung

Speicher mit Thermoglasur (Emaillierung)
- Mindesthärte:
  - 2 °dh (Summe Erdalkalien 0,4 mmol/l)
- Leitfähigkeit:
  - Bei Einsatz einer Fremdstromanode ≥ 100 µS/cm
  - Bei Einsatz einer Magnesiumanode 130 µ S/cm - 1500 µS/cm

Warmwasserseitige Dimensionierung
Auslegungsgrundlage für Wohngebäude ist die DIN 4708-2.

Detailinformationen ▶ Planungsunterlage Warmwasserbereitung, Logasoft Dimensionierungshilfe „DIWA“)

Kesselzuschlag
Bei jeder Planung einer Wassererwärmungs-Anlage muss geprüft werden, ob ein Kesselzuschlag für ein zügiges Aufheizen der Heizkreise nach Abschluss der Speicheraufheizung nötig ist. Basis dafür ist die DIN 4708-2. Es sind die Werte der 2. und 3. Forderung zu ermitteln, wobei der Größere die Kesselleistung vorgibt.

Parallelschaltung
Zwei oder mehrere gleiche Speicher können über eine Ladepumpe bzw. über ein Regelventil betrieben und geregelt werden. Dazu ist die heizungs- und warmwasserseitige Installation nach System Tichelmann erforderlich.

Bei unterschiedlich großen Warmwasserspeichern ist eine Einregulierung der Anlage erforderlich oder eine separate Regelung für jeden Speicher.

Anschluss-durchmesser mindestens	Nenninhalt Wasserraum l	Max. Beheizungsleistung kW
DN 15	≤200	75
DN 20	200–1000	150

Installation
- Warmwasserseitig
  - Für die warmwasserseitige Installation ist DIN 1988 „Trinkwasserleitungen in Grundstücken“ zu beachten
  - Der Kaltwassereintritt ist bauseits über ein T-Stück mit gleichem Durchmesser wie der Anschluss und im Material angepasst an das Rohrnetz einzubauen. Über den großen Querschnitt sind schnelle Entleerung und Spülung möglich
  - Die Warmwasserleitungen sind entsprechend den geltenden Vorschriften mit Wärmedämmung zu versehen
- Heizwasserseitig
  - Die heizwasserseitige Installation erfolgt nach DIN 4751-1–4

Wasseraufbereitung
- Warmwasserseitig
  - Für thermoglasierte Speicher ist eine Wasseraufbereitung nicht erforderlich. Das angeschlossene Leitungsnetz aus metallischen Werkstoffen ist jedoch, je nach Wasserbeschaffenheit, aggressiven Reaktionen oder Ausfällungen von Härtebildnern (Kalk) ausgesetzt und sollte gezielt ausgewählt werden
  - Im Wasserzulauf kann zum Schutz des Rohrnetzes ein Feststofffilter eingesetzt werden.
- Heizwasserseitig
  - Heizungsseitig gelten die Richtlinien der VDI 2035. Weitere Informationen im Arbeitsblatt K8 ▶ siehe Dokument Kompendium Technische Arbeitsblätter.

Sicherheitsventil
- Dimensionierung
- Jeder Wärme-Erzeuger und Speicher muss grundsätzlich mit einem Sicherheitsventil ausgestattet werden
- Zuleitung so kurz wie möglich halten
- Ventil muss zwecks Prüfung gut zugänglich sein
- Anschluss am Heizkessel an höchster Stelle oder im Vorlauf in unmittelbarer Nähe
- Anschluss beim Speicher am Kaltwasserzufluss zwischen Speicher und Absperrventil, jedoch möglichst hochgeführt bis über den Speicher
- Einbau nur senkrecht
- Hinweisschild anbringen
- Ausblasleitungen mit Gefälle, Mündung frei und beobachtbar 20–40 mm über Objekt oder Trichter.

Rückstaugefahr im Keller beachten!

Nicht ins Freie führen – Einfriergefahr!
- Ausblasleitung mit maximal 2 Bögen und 2 m Länge, sonst eine Nennweite größer als SV-Austritt vorsehen, dann jedoch mit maximal 3 Bögen und 4 m Länge

Wartung/Inspektion
- Warmwasserseitig
  - Der thermoglasierte Speicher ist gegenüber Ablagerungen unempfindlich. Aus hygienischen Gründen ist jedoch eine Reinigung und Prüfung der Anode notwendig (nach DIN 4753 / DIN 1988 mindestens alle 2 Jahre, bei hartem und mittelhartem Wasser entsprechend öfter)
  - Regelmäßige Wartung des im Wasserzulauf eingesetzten Feststofffilters ist zur Aufrechterhaltung hygienischer Verhältnisse in der Warmwasseranlage unverzichtbar. Ein Wartungs- und Inspektionsvertrag mit dem Anlagenbetreiber ist anzuraten
- Heizwasserseitig
  - Heizungsseitig eingesetzte Feststofffilter müssen je nach Anlagebedingungen (z. B. Fernwärmeversorgung) gewartet werden

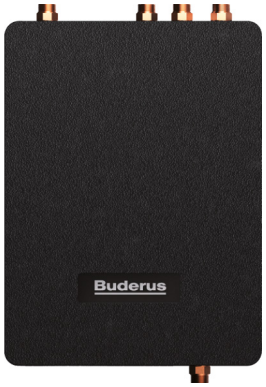

Logalux FS/2 - FS20/2



Logalux FS27/3 E - FS160/3 E



Logaflow HSM plus WW/WWE

NEU

PDF Business Shop ready

Link zum Business Shop: https://onlineshop.buderus.de

Die Artikelnummern in diesem PDF sind mit unserem Buderus Business Shop verlinkt. Wenn Sie die gewünschte Artikelnummer anklicken, öffnet sich die entsprechende Produktdetailseite im Buderus Business Shop mit dem tagesaktuellen Preis. Mit wenigen Klicks werden Artikel dort schnell und unkompliziert dem Warenkorb hinzugefügt.

Kapitel 9 Frischwasserstationen

Logalux

FS/2 - FS20/2	■ Frischwasserstation zur hygienischen Warmwasserbereitung im Durchflussprinzip	S. 9002	S. 9004	S. 9005		S. 9006
FS27/3 E - FS160/3 E	■ Frischwasserstation zur hygienischen Warmwasserbereitung im Durchflussprinzip ■ Hohe Zapfleistung	S. 9008	S. 9010	S. 9012		S. 9015
Logaflow HSM plus WW/WWE Warmwassermodul	■ Module für die Warmwasserbereitung im Durchflussprinzip bis 291 l/min		S. 9017		S. 9020	S. 9021

Planungstool Logasoft DiWa Software

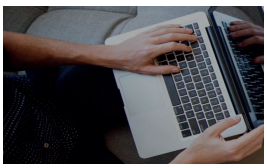

Die Software Logasoft DiWa unterstützt bei der bedarfsgerechten Dimensionierung von Warmwasser-speichern

Link zum Tool: https://fachkunden.buderus.de/de/logasoft-diwa

Online Shop

https://onlineshop.buderus.de

Hydraulikdatenbank

www.buderus.de/hydraulikdatenbank

Produktinformationen und Einsatzgrenzen



Leistungsversprechen

Wenn Sie alle Vorgaben einhalten, die auf der rechten Seite beschrieben sind, garantieren wir Ihnen, dass Sie die nachfolgend aufgeführten Werte erreichen.

Typ	Übertragungsleistung	Zapfmenge
FS/2	52 kW*	15 l/min*
FS20/2	69 kW*	20 l/min*

* Temperaturen: Pufferspeicher 70 °C, Warmwasser 60 °C, Kaltwasser 10°C

Aufnahme

	01	Einsatzgebiet
	02	Frischwasser

Abgabe

Warmwasser	03	
Warmwasser	04	
Anschlussart	05	

01. Einsatzgebiet

Einfamilienhaus

02. Wasserqualität

Trinkwasser nach TWVO	
Wasserhärte	4–20°dH[1]
pH-Wert	7–7,4[2]
	7,4–7,9
Sulfat	<70mg/l

[2] wenn TOC-Wert <1,5mg/l

03. Einsatzbreich Einfamilienhaus nach Zapfmenge

Einsatzvoraussetzungen

– Pufferspeicher 60 °C
– Zapftemperatur 45 °C

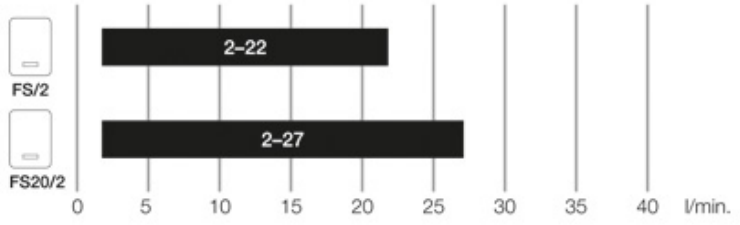

04. Temperatureinstellung

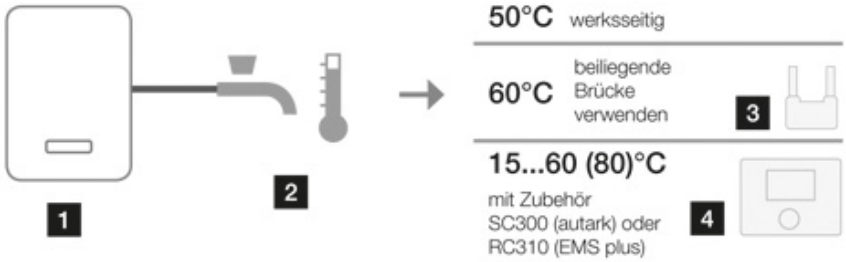

1 Frischwasserstation
2 Warmwasseranschluß
3 Brücke Anschlussklemme TS3
4 Bedieneinheit

05. Solar mit Sparbrausen

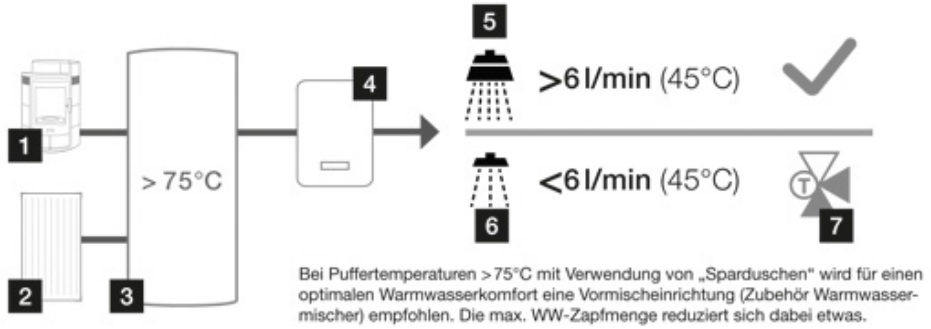

Bei Puffertemperaturen >75°C mit Verwendung von „Sparduschen" wird für einen optimalen Warmwasserkomfort eine Vormischeinrichtung (Zubehör Warmwassermischer) empfohlen. Die max. WW-Zapfmenge reduziert sich dabei etwas.

1 Kaminofen
2 Solarkollektoren
3 Pufferspeicher
4 Frischwasserstation
5 Standard-Dusche
6 „Spardusche"
7 Mischventil-Set (7 735 600 332) bzw. Warmwassermischer (7 735 600 273)

Logalux FS/2, FS20/2 - Frischwasserstation

	Bezeichnung	Beschreibung	Artikelnummer	€	RG
	FS/2	■ Frischwasserstation mit Zapfleistung von 15 l/min bei einer Warmwassertemperatur von 60 °C und einer Vorlauftemperatur von 70 °C durch kupfergelöteten Edelstahlplattenwärmetauscher	8718592382	2.475,—	SW07
	FS20/2	■ Frischwasserstation mit Zapfleistung von 20 l/min bei einer Warmwassertemperatur von 60 °C und einer Vorlauftemperatur von 70 °C durch kupfergelöteten Edelstahlplattenwärmetauscher	7735600330	2.745,—	

Ausstattungsmerkmale

- ■ Frischwasserstation zur besonders hygienischen Warmwasserbereitung im Durchflussbetrieb
- ■ Mit Hocheffizienz-Ladepumpe
- ■ Hohe Zapfleistung von 15 bzw. 20 l/min bei einer Warmwassertemperatur von 60 °C und einer Vorlauftemperatur von 70 °C durch kupfergelöteten Edelstahlplattenwärmetauscher
- ■ FS20/2 ideal geeignet für die Kombination mit Wärmepumpen
- ■ Zirkulationstrang mit Hocheffizienz-Pumpe optional einbaubar
- ■ Zur Wandmontage oder mit Speichermontage-Set (Zubehör) am Pufferspeicher montierbar
- ■ Integriertes Regelmodul MS100
  - Autarke Regelung: Ohne Bedieneinheit oder mit Bedieneinheit SC300 oder
  - Systemverbund mit Regelsystem EMS plus: mit System-Bedieneinheit Logamatic BC400-FO/RC310 kann die Frischwasserstation im Systemverbund mit dem EMS-Wärmeerzeuger bedient und in Betrieb genommen werden
  - Systemverbund Frischwasserstation mit Wärmepumpe und HMC310 / BC400-HP nur mit Baureihe FS20/2 möglich
  - Systemverbund größere Frischwasserstation mit Wärmepumpe und BC400-HP in Vorbereitung
- ■ Zusatzfunktionen mit Bedieneinheiten Logamatic SC300 oder BC400/RC310
  - Einstellung der Warmwassertemperatur
  - Zeitprogramm für Zirkulation
  - Anzeige von Info Werten
- ■ In Verbindung mit einer Bedieneinheit kann sie als Vorwärm-Frischwasserstation eingesetzt werden und es sind zusätzliche Funktionen (Warmhaltung, Störmeldung) möglich
- ■ Bei Speichertemperaturen von mehr als 75 °C und kleinen Zapfmengen (< 6 l/min) wird ein primärseitig vorgeschalteter thermostatischer Warmwassermischer oder Mischventil-Set (Zubehör) empfohlen
- ■ Ist eine Zirkulation mit langen Betriebszeiten vorhanden, sollte ein 3 Wege-Umschaltventil im Rücklauf zum Speicher mit einer Temperaturdifferenzregelung installiert werden (z.B. Rücklaufwächter)
- ■ Hinweis: Lange Aufheizzeiten bei kleinen Wärmeerzeugerleistungen und großem Pufferspeichervolumen berücksichtigen.

Frischwasserstation	Höhe (mm)	Breite (mm)	Tiefe (mm)	Gewicht (kg)
FS/2	483	360	275	9
FS20/2	483	360	275	8,982

Dienstleistungen

- ■ Detaillierte Informationen zu den jeweiligen Dienstleistungen finden Sie im Katalog Teil 1E – Dienstleistungen.
- ■ Bei Wartungen ist der Abschluss eines schriftlichen Vertrages erforderlich. Bitte füllen Sie dazu den Wartungsbogen im Katalog Teil 1E – Dienstleistungen (unter Punkt Wartung) oder online im Fachkundenbereich aus.

	Bezeichnung	Beschreibung	Artikelnummer	€	RG
	Inbetriebnahme Frischwasserstation	■ Für Logalux FS/2 und FS20/2	8737802874	142,—	DL01

Unverbindliche Preisempfehlung. Nicht für den Endverbraucher bestimmt, lediglich Berechnungsgrundlage. Ohne die gesetzliche Mehrwertsteuer.

Zubehör

	Bezeichnung	Beschreibung	Artikelnummer	€	RG
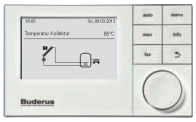	Logamatic SC300	■ Bedieneinheit SC300 wahlweise zur autarken Regelung einer Solaranlage, Pufferumladung oder einer Frischwasserstation ■ Autarke Regelung einer Solaranlage in Verbindung mit Solarmodul SM200 oder SM100 ■ Autarke Regelung einer Pufferumladung (System SAT-VWS) in Verbindung mit Solarmodul SM200 ■ Autarke Regelung einer Frischwasserstation Logalux FS/2, FS20/2 oder FS27/3 bis FS160/3 ■ Wandmontage ■ Hinweis: SC300 in Kombination BC400 mit FS20/2 nicht erforderlich!	7738110067	200,—	RE01
	Zirkulationstrang mit Pumpe	■ Zum Einbau in die Frischwasserstation Logalux FS/2 oder FS20/2 ■ mit Hocheffizienzpumpe Lowara ecocirc PRO 15-1 und Schwerkraftbremse ■ Hydraulische Daten: Förderhöhe ca. 90 mbar bei 0,2 m^3/h	8718592384	401,—	SW07
	SZ8	■ Speichermontage-Set zum Anbau der Frischwasserstation Logalux FS/2 oder FS20/2 an den Pufferspeicher Logalux PNR500.6 - PNR750.6, PRZ500.6 - PRZ750.6 oder PNRZ750.6 ■ Inkl. Verrohrung mit Wärmedämmung	8718592385	291,—	
	SZ9	■ Speichermontage-Set zum Anbau der Frischwasserstation Logalux FS/2 oder FS20/2 an den Pufferspeicher Logalux P(R)500.6 (M) - P(R) 1300.6 (M), PNR1000.6 - PNR1300.6, PRZ1000.6 oder PNRZ1000.6 ■ Inkl. Verrohrung mit Wärmedämmung	8718592386	328,—	
	Mischventil-Set SZ10	■ Thermostatischer Mischer ■ Inkl. Anschlussteile für den Einbau in Verbindung mit Speichermontage-Set (SZ8 und SZ9) und Wärmedämmung	7735600332	315,—	
	Thermostatischer Warmwassermischer	■ Zum Schutz vor Verbrühungen an den Zapfstellen ■ Einstellbereich 30–70 °C ■ R 3/4	7735600273	143,—	SK09
	Rücklaufwächter	■ Für Puffer- und Kombispeicher ■ Bestehend aus Temperaturdifferenzregler Logamatic SC10 inkl. 2 Fühler und 3-Wege-Ventil DN 25 für die Puffer-Bypass-Schaltung	7747004409	674,—	

Unverbindliche Preisempfehlung. Nicht für den Endverbraucher bestimmt, lediglich Berechnungsgrundlage. Ohne die gesetzliche Mehrwertsteuer.

Abmessungen und Technische Daten



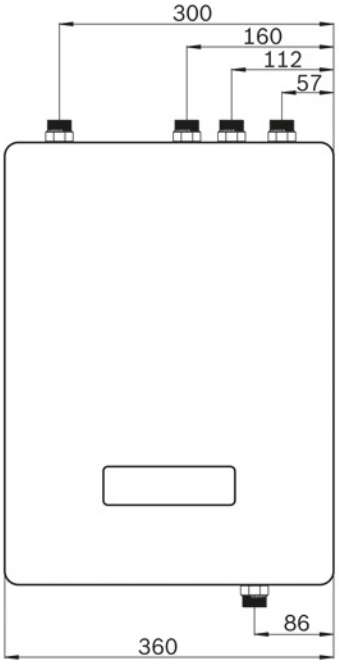

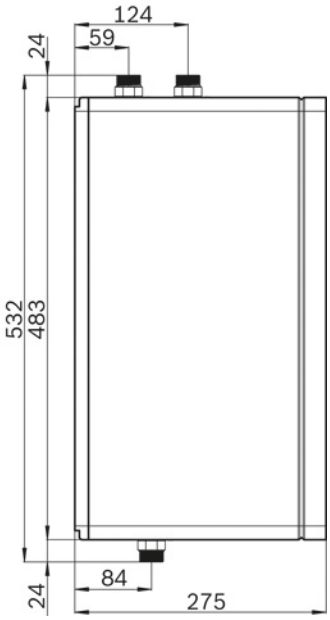

		FS/2	FS20/2
Abmessung (H x B x T in mm)		483 x 360 x 275	483 x 360 x 275
Anschlussdimension (DN)		G 3/4 (AG)	G 3/4 (AG)
Max.zulässiger Druck	Heizwasser (bar) Trinkwasser (bar)	3 10	3 10
Max.zulässige Temperatur	Heizwasser (°C) Trinkwasser (°C)	95 80	95 80
Nennzapfleistung	Primär 60 °C / Sekundär 10/45 °C (l/min) Primär 60 °C / Sekundär 10/45 °C (kW) Primär 70 °C / Sekundär 10/60 °C (l/min) Primär 70 °C / Sekundär 10/60 °C (kW)	22 54 15 52	27 66 20 70
Nenn-Volumenstrom primärseitig (l/min)		24	29,5
Restförderhöhe primärseitig (mbar)		250	350
Druckverlust trinkwasserseitig bei Nennzapfleistung (mbar)		450	510
N_L-Zahl (gemäß DIN 4708) bei 70 °C Vorlauftemperatur [1)]		2,7	4,6
Leistungsaufnahme Regler (W)		< 1	< 1
Gewicht (kg)		9	10

[1)] 10 minütige Zapfspitze nach DIN 4708. Kesselleistung und Puffervolumen sind ausreichend zu dimensionieren


Buderus
Mehr drin, als Sie denken:
Der Buderus Business Shop.
24
www.onlineshop.buderus.de

Produktinformationen und Einsatzgrenzen

Frischwasserstation
Logalux FS.../3



Leistungsversprechen

Wenn Sie alle Vorgaben einhalten, die auf der rechten Seite beschrieben sind, garantieren wir Ihnen, dass Sie die nachfolgend aufgeführten Werte erreichen.

Typ	Übertragungsleistung	Zapfmenge
FS27/3 E	95 kW	27 l/min.
FS40/3 E	140 kW	40 l/min.
in Kaskade:		
FS54/3 E (2x FS27/3 E)	190 kW	54 l/min.
FS80/3 E (2x FS40/3 E)	280 kW	80 l/min.
FS120/3 E (3x FS40/3 E)	420 kW	120 l/min.
FS160/3 E (4x FS40/3 E)	560 kW	160 l/min.

* Temperaturen: Pufferspeicher 70 °C, Warmwasser 60 °C, Kaltwasser 10°C

Aufnahme

01	Einsatzgebiet
02	Frischwasser

Abgabe

Warmwasser	03	
Warmwasser	04	
Komponenten	05	

01. Einsatzgebiet

- Ein- und Zweifamilienhaus
- Mehrfamilienhaus

02. Wasserqualität

Trinkwasser nach TWVO	
Wasserhärte	< 20°dH
pH-Wert	6,5 – 9,5
Sulfat	< 250 mg/l
Elektrische Leitfähigkeit	10 – 2790 µS/cm

03. Einsatzbreich Einfamilienhaus nach Zapfmenge

Einsatzbedingung

- Pufferspeicher 60 °C
- Zapftemperatur 45 °C

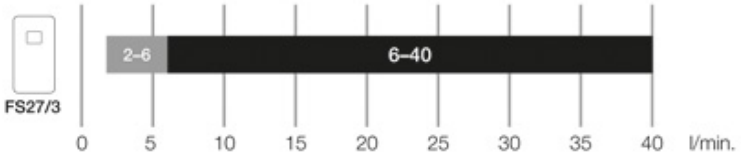

Einschränkungen im Duschkomfort durch schwankende Auslauftemperaturen

04. Einsatzbreich Mehrfamilienhaus nach Zapfmenge

Einsatzbedingung

- Pufferspeicher 70 °C
- Zapftemperatur 60 °C

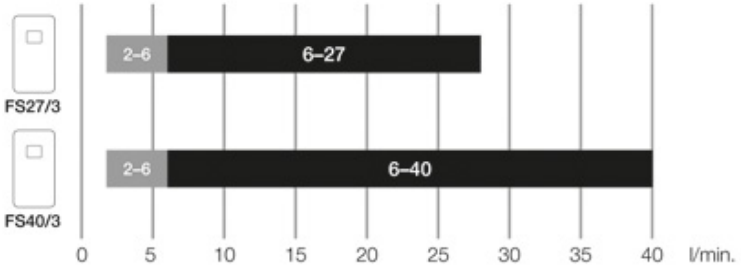

Einschränkungen im Duschkomfort durch schwankende Auslauftemperaturen

05. Regelung

Einzelstation

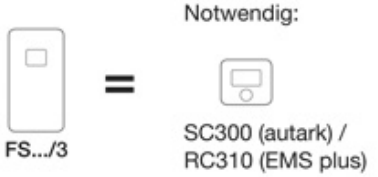

Kaskade

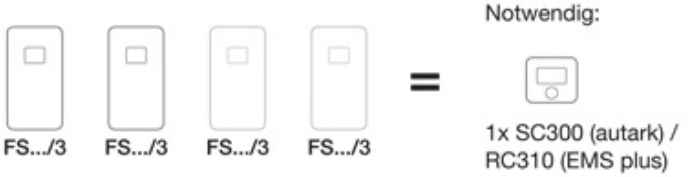

Frischwasserstationen Logalux FS27/3 E - FS160/3 E

	Bezeichnung	Beschreibung	Artikelnummer	€	RG
	FS27/3 E	■ Frischwasserstation mit Zapfleistung 27 l/min bei 70 °C Vorlauftemperatur und 60 °C Warmwassertemperatur ■ Mit edelstahlgelöteten Plattenwärmetauscher ■ Inkl. Regelmodul MS100 ■ Bedieneinheit SC300 (autark) bzw. BC400/RC310 (Systemverbund mit Gas-/Öl-Wärmeerzeuger) zusätzlich notwendig ■ Auch einsetzbar als Vorwärm-Frischwasserstation	7735600622	3.605,—	
	FS40/3 E	■ Frischwasserstation mit Zapfleistung 40 l/min bei 70 °C Vorlauftemperatur und 60 °C Warmwassertemperatur ■ Mit edelstahlgelöteten Plattenwärmetauscher ■ Inkl. Regelmodul MS100 ■ Bedieneinheit SC300 (autark) bzw. BC400/RC310 (Systemverbund mit Gas-/Öl-Wärmeerzeuger) zusätzlich notwendig ■ Auch einsetzbar als Vorwärm-Frischwasserstation	7735600623	4.900,—	
	FS54/3 E	■ Frischwasserstations-Kaskade mit Zapfleistung 54 l/min bei 70 °C Vorlauftemperatur und 60 °C Warmwassertemperatur ■ Mit edelstahlgelöteten Plattenwärmetauscher ■ Bestehend aus 2x FS27/3 E ■ Inkl. 2 Kaskadierungs-Ventile und Regelmodul MS100 ■ Bedienung über Bedieneinheit SC300 (autark, Zubehör) bzw. BC400/RC310 (Systemverbund mit Gas-/Öl-Wärmeerzeuger) zusätzlich notwendig ■ Auch einsetzbar als Vorwärm-Frischwasserstation ■ Verrohrung Kaskade als Zubehör erhältlich	7739613384	8.005,—	
	FS80/3 E	■ Frischwasserstations-Kaskade mit Zapfleistung 80 l/min bei 70 °C Vorlauftemperatur und 60 °C Warmwassertemperatur ■ Mit edelstahlgelöteten Plattenwärmetauscher ■ Bestehend aus 2x FS40/3 E ■ Inkl. 2 Kaskadierungs-Ventile und Regelmodul MS100 ■ Bedienung über Bedieneinheit SC300 (autark, Zubehör) bzw. BC400/RC310 (Systemverbund mit Gas-/Öl-Wärmeerzeuger) zusätzlich notwendig ■ Auch einsetzbar als Vorwärm-Frischwasserstation ■ Verrohrung Kaskade als Zubehör erhältlich	7739613385	10.530,—	SW07
	FS120/3 E	■ Frischwasserstations-Kaskade (3 Einzelstationen) mit Zapfleistung 120 l/min bei 70 °C Vorlauftemperatur und 60 °C Warmwassertemperatur ■ Mit edelstahlgelöteten Plattenwärmetauscher ■ Bestehend aus 3x FS40/3 E ■ Inkl. 3 Kaskadierungs-Ventile und Regelmodul MS100 ■ Bedienung über Bedieneinheit SC300 (autark, Zubehör) bzw. BC400/RC310 (Systemverbund mit Gas-/Öl-Wärmeerzeuger) zusätzlich notwendig ■ Auch einsetzbar als Vorwärm-Frischwasserstation ■ Verrohrung Kaskade als Zubehör erhältlich	7739613386	15.775,—	
	FS160/3 E	■ Frischwasserstations-Kaskade (4 Einzelstationen) mit Zapfleistung 160 l/min bei 70 °C Vorlauftemperatur und 60 °C Warmwassertemperatur ■ Mit edelstahlgelöteten Plattenwärmetauscher ■ Bestehend aus 4x FS40/3 E ■ Inkl. 4 Kaskadierungs-Ventile und Regelmodul MS100 ■ Bedienung über Bedieneinheit SC300 (autark, Zubehör) bzw. BC400/RC310 (Systemverbund mit Gas-/Öl-Wärmeerzeuger) zusätzlich notwendig ■ Auch einsetzbar als Vorwärm-Frischwasserstation ■ Verrohrung Kaskade als Zubehör erhältlich	7739613387	21.040,—	

Unverbindliche Preisempfehlung. Nicht für den Endverbraucher bestimmt, lediglich Berechnungsgrundlage. Ohne die gesetzliche Mehrwertsteuer.

- Besonders hygienische Warmwasserbereitung im Durchfluss
- Frischwasserstationen von 27 bis 160 l/min Zapfleistung (60 °C Warmwasser, 70 °C Vorlauf)
- Durch edelstahlgelöteten Plattenwärmetauscher trinkwasserseitig universell einsetzbar
- Effiziente Wärmeübertragung und geringerer Druckverlust durch Wärmetauscher mit spezieller Oberflächenstruktur
- Geeignet für Mehrfamilienhäuser mit bis zu ca. 160 Wohneinheiten
- Für den Einsatz im System Logasol SAT-FS
- Auch als Vorwärm-Frischwasserstation in Verbindung mit einem Nachheizspeicher einsetzbar (System SAT- VWFS)
- Auch im System ohne Solaranlage einsetzbar
- Integriertes Regelmodul MS100
- Autarke Regelung:
  - Bedieneinheit Logamatic SC300 je Einzelstation bzw. je Kaskade zusätzlich notwendig oder
- Regelung im Systemverbund mit EMS-Wärmeerzeuger Gas/Öl:
  - Mit der System-Bedieneinheit Logamatic BC400-FO/RC310 kann die Frischwasserstation im Systemverbund mit dem EMS-Wärmeerzeuger bedient und in Betrieb genommen werden
  - Regelung der Frischwasserstation in Systemverbund mit Wärmepumpe (BC400-HP) in Vorbereitung
- Bedieneinheit Logamatic SC300 kann an die Station montiert werden
- Ansteuerung eines Stellmotors mit 3-Wegemischer zur temperaturabhängigen Rücklaufeinspeisung mit der integrierten Regelung möglich (Pufferspeicherfühler NTC12K (Zubehör) notwendig)
- Weitere Funktionen
  - Warmhaltung (nicht bei Kaskaden)
  - Sammelstörmeldung
  - Thermische Desinfektion

Kleinere Frischwasserstationen Logalux FS/2, FS20/2 ▶ Katalog Teil 4, Kapitel 8

Bezeichnung	Höhe (mm)	Breite (mm)	Tiefe (mm)	Gewicht (kg)
FS27/3 E	953	450	288	23,89
FS40/3 E	953	450	288	26,85
FS54/3 E	895	975	285	48
FS80/3 E	895	975	285	54
FS120/3 E	895	1500	285	81
FS160/3 E	895	2025	285	108

Dienstleistungen

- Detaillierte Informationen zu den jeweiligen Dienstleistungen finden Sie im Katalog Teil 1E – Dienstleistungen.
- Bei Wartungen ist der Abschluss eines schriftlichen Vertrages erforderlich. Bitte füllen Sie dazu den Wartungsbogen im Katalog Teil 1E – Dienstleistungen (unter Punkt Wartung) oder online im Fachkundenbereich aus.

	Bezeichnung	Beschreibung	Artikelnummer	€	RG
	Inbetriebnahme Frischwasserstation	■ Für Logalux FS/2 und FS20/2	8737802874	142,—	DL01
		■ Für Logalux FS27/40 S, Solarmodule Logasol SBP und SLP	8737802875	266,—	
		■ Für Logalux Kaskade	8737802876	376,—	

Unverbindliche Preisempfehlung. Nicht für den Endverbraucher bestimmt, lediglich Berechnungsgrundlage. Ohne die gesetzliche Mehrwertsteuer.

Zubehör

	Bezeichnung	Beschreibung	Artikelnummer	€	RG
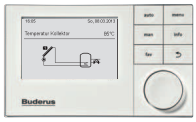	Logamatic SC300	■ Bedieneinheit SC300 wahlweise zur autarken Regelung einer Solaranlage, Pufferumladung oder einer Frischwasserstation ■ Autarke Regelung einer Solaranlage in Verbindung mit Solarmodul SM200 oder SM100 ■ Autarke Regelung einer Pufferumladung (System SAT-VWS) in Verbindung mit Solarmodul SM200 ■ Autarke Regelung einer Frischwasserstation Logalux FS/2, FS20/2 oder FS27/3 bis FS160/3 ■ Wandmontage ■ Hinweis: SC300 in Kombination BC400 mit FS20/2 nicht erforderlich!	7738110067	200,—	RE01
	Zirkulationsstrang mit Pumpe	■ Zum Einbau in die Frischwasserstation Logalux FS27/3 und FS40/3. Nicht geeignet zum Einbau in Kaskaden - hier externe Montage möglich ■ Mit Hocheffizienzpumpe Lowara ecocirc PRO 15-3 und Schwerkraftbremse ■ Hydraulische Daten: Förderhöhe ca. 120 mbar bei 0,9 m^3/h	8718532940	525,—	
	Verrohrung 2er Kaskade	■ Für Logalux FS54/3 und FS80/3 ■ Für Logalux FS120/3 und FS160/3 (bauseitige Verrohrung zusätzlich notwendig) ■ Mit Wärmedämmung	7735600102	1.110,—	SW07
	Ventil Kaskadierung	■ Für Kaskade notwendig (nachträgliche Erweiterung) ■ Zum Einbau in den Kaltwassereintritt	7735600636	394,—	
	Montageständer 2 für Kessel/Station	■ Montage des Ständers auf dem Boden ■ Weiße Lackierung ■ Material: Stahl ■ Bestehend aus 2 L-Ständern und Rahmen Geräteträger ■ Geeignet für Geräte GB172, GB182i, Logalux FS../3, Logalux SLP../3 und Logasol SBP../3	7739607158	511,—	GG03
	Erweiterungssatz für Montageständer 2	■ Für Kaskaden ■ Pro Erweiterung ein Ständer notwendig ■ Montage des Ständers auf dem Boden ■ Weiße Lackierung ■ Material: Stahl	7739607159	319,—	
Zubehör für Funktion „temperaturabhängige Rücklaufeinspeisung“ bei den Frischwasserstationen Logalux FS27/3 bis FS160/3					
	Fühler Ø 6 mm mit Anschlussstecker	■ Für bauseitigen Pufferspeicher oder Anschluss einer bauseitigen hydraulischen Weiche direkt an GB(H)192iT ■ In den Sets CS40 und CS42 bereits enthalten ■ Fühler Ø 6 mm (NTC12K, Kabellänge 6 m) für GBH ■ Mit Anschlussstecker	7735502290	61,—	RE09
	Mischermotor ARA 645	■ 2-Punkt Ansteuerung ■ 230 V AC ■ 6 Nm, 90°, 30 sec ■ Notwendig für Logafix 3-Wege-Mischer bei Funktion temperaturabhängige Rücklaufeinspeisung in Verbindung mit Logalux FS27/2 - FS160/2	7748000096	281,—	FK09
	Logafix 3-Wege-Mischer VRG131	■ 3-Wege-Mischer-Umschaltarmatur ■ System ESBE ■ Max. Betriebstemperatur 110 °C ■ Rücklauf links oder rechts vertauschbar ■ Gehäuse, Welle und Segment Messing ■ O-Ring-Dichtung ■ DN 25/Rp 1" - k_{VS} 10 m^3/h	7747204971	siehe Shop	LMI1
		■ 3-Wege-Mischer-Umschaltarmatur ■ System ESBE ■ Max. Betriebstemperatur 110 °C ■ Rücklauf links oder rechts vertauschbar ■ Gehäuse, Welle und Segment Messing ■ O-Ring-Dichtung ■ DN 32/Rp 1 1/4" - k_{VS} 16 m^3/h, Als Umschaltventil bei WPS22-60 zur Kühlung einsetzbar	7747204972	siehe Shop	

Unverbindliche Preisempfehlung. Nicht für den Endverbraucher bestimmt, lediglich Berechnungsgrundlage. Ohne die gesetzliche Mehrwertsteuer.

Bezeichnung	Beschreibung	Artikelnummer	€	RG
 Logafix 3-Wege-Mischer VRG131	■ 3-Wege-Mischer-Umschaltarmatur ■ System ESBE ■ Max. Betriebstemperatur 110 °C ■ Rücklauf links oder rechts vertauschbar ■ Gehäuse, Welle und Segment Messing ■ O-Ring-Dichtung ■ DN 40/Rp 1 1/2" - k_{VS} 25 m³/h	7738302326	siehe Shop	
	■ 3-Wege-Mischer-Umschaltarmatur ■ System ESBE ■ Max. Betriebstemperatur 110 °C ■ Rücklauf links oder rechts vertauschbar ■ Gehäuse, Welle und Segment Messing ■ O-Ring-Dichtung ■ DN 50/Rp 2" - k_{VS} 40 m³/h	7738302327	siehe Shop	
 3-Wege-Mischer VRG132	■ 3-Wege-Mischer-Umschaltarmatur ■ System ESBE ■ Max. Betriebstemperatur 110 °C ■ Rücklauf links oder rechts vertauschbar ■ Gehäuse, Welle und Segment Messing ■ O-Ring-Dichtung ■ DN 25/G 1 1/4" - k_{VS} 10 m³/h	7747204985	siehe Shop	LMI1
	■ 3-Wege-Mischer-Umschaltarmatur ■ System ESBE ■ Max. Betriebstemperatur 110 °C ■ Rücklauf links oder rechts vertauschbar ■ Gehäuse, Welle und Segment Messing ■ O-Ring-Dichtung ■ DN 32/G 1 1/2" - k_{VS} 16 m³/h	7747204986	siehe Shop	
	■ 3-Wege-Mischer-Umschaltarmatur ■ System ESBE ■ Max. Betriebstemperatur 110 °C ■ Rücklauf links oder rechts vertauschbar ■ Gehäuse, Welle und Segment Messing ■ O-Ring-Dichtung ■ DN 40/G 2" - k_{VS} 25 m³/h	7738302328	siehe Shop	
	■ 3-Wege-Mischer-Umschaltarmatur ■ System ESBE ■ Max. Betriebstemperatur 110 °C ■ Rücklauf links oder rechts vertauschbar ■ Gehäuse, Welle und Segment Messing ■ O-Ring-Dichtung ■ DN 50/G 2 1/2" - k_{VS} 40 m ³/h	7738302329	siehe Shop	

Unverbindliche Preisempfehlung. Nicht für den Endverbraucher bestimmt, lediglich Berechnungsgrundlage. Ohne die gesetzliche Mehrwertsteuer.

Bestellhilfe Frischwasserstation und Zubehör

Bezeichnung	Artikelnummer	.	Bezeichnung	Artikelnummer
Frischwasserstation FS27/3 E			Frischwasserstation FS40/3 E	
FS27/3 E	7735600622		FS40/3 E	7735600623
Logamatic SC300 [1]	7738110067		Logamatic SC300 [1]	7738110067
Zirkulationsstrang mit Pumpe	8718532940		Zirkulationsstrang mit Pumpe	8718532940
Montageständer 2 für Kessel/Station	7739607158		Montageständer 2 für Kessel/Station	7739607158
temperaturabhängige Rücklaufeinspeisung			temperaturabhängige Rücklaufeinspeisung	
Pufferspeicherfühler	7735502290		Pufferspeicherfühler	7735502290
Logafix 3 Wegemischer Rp1"	7747204971		Logafix 3 Wegemischer Rp1	7747204971
Mischermotor ARA 645	7748000096		Mischermotor ARA 645	7748000096
Frischwasserstation FS54/3 E			Frischwasserstation FS80/3 E	
FS54/3 E	7739613384		FS80/3 E	7739613385
Logamatic SC300 [1]	7738110067		Logamatic SC300 [1]	7738110067
Zirkulationsstrang mit Pumpe [2]	8718532940		Zirkulationsstrang mit Pumpe [2]	8718532940
Verrohrung 2er Kaskade	7735600102		Verrohrungs-Set 2er Kaskade	7735600102
Montageständer 2 für Kessel/Station	7739607158		Montageständer 2 für Kessel/Station	7739607158
Erweiterungssatz für Montageständer 2	7739607159		Erweiterungssatz für Montageständer 2	7739607159
temperaturabhängige Rücklaufeinspeisung			temperaturabhängige Rücklaufeinspeisung	
Pufferspeicherfühler	7735502290		Pufferspeicherfühler	7735502290
3-Wege-Mischer VRG131	7747204972		Logafix 3 Wegemischer Rp1 1/4"	7747204972
Mischermotor ARA 645	7748000096		Mischermotor ARA 645	7748000096
Frischwasserstation FS120/3 E			Frischwasserstation FS160/3 E	
FS120/3 E	7739613386		FS160/3 E	7739613387
Logamatic SC300 [1]	7738110067		Logamatic SC300 [1]	7738110067
Zirkulationsstrang mit Pumpe [2]	8718532940		Zirkulationsstrang mit Pumpe [2]	8718532940
Verrohrungs-Set 2er Kaskade [3]	7735600102		Verrohrungs-Set 2er Kaskade [3] (2x)	7735600102
Montageständer 2 für Kessel/Station	7739607158		Montageständer 2 für Kessel/Station	7739607158
Erweiterungssatz für Montageständer 2 (2x)	7739607159		Erweiterungssatz für Montageständer 2 (3x)	7739607159
temperaturabhängige Rücklaufeinspeisung			temperaturabhängige Rücklaufeinspeisung	
Pufferspeicherfühler	7735502290		Pufferspeicherfühler	7735502290
Logafix 3 Wegemischer Rp1 1/2"	7738302326		Logafix 3 Wegemischer Rp2"	7738302327
Mischermotor ARA 645	7748000096		Mischermotor ARA 645	7748000096

[1] Nur bei autarker Regelung notwendig. Bei Regelsystem EMS plus Bedienung über RC310/BC400
[2] Externe Montage, Förderdaten beachten
[3] Zusätzliche bauseitige Verrohrung erforderlich
[4] In Verbindung mit SM200; 2 Fühler zusätzlich erforderlich

Abmessungen und Technische Daten

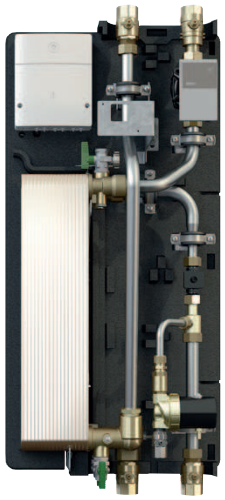

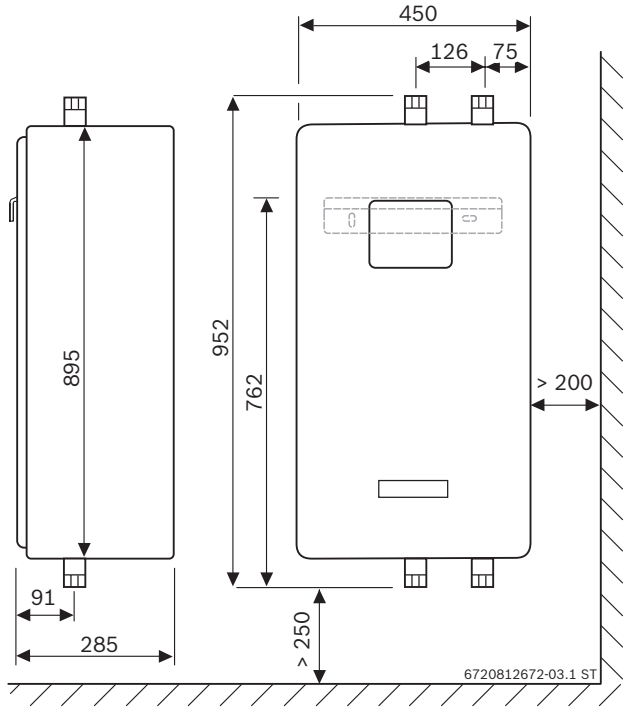

Abbildung zeigt Logalux FS27/3 und FS40/3

		FS27/3 E	FS40/3 E	FS54/3 E	FS80/3 E	FS120/3 E	FS160/3 E
Breite	mm	450	450	975	975	1500	2025
Höhe	mm	895	895	895	895	895	895
Tiefe	mm	285	285	285	285	285	285
Anschlussdimension	DN	Rp1 (IG)	Rp1 (IG)	Rp1 (IG)	Rp1 (IG)	Rp1 (IG)	Rp1 (IG)
Max. zulässiger Druck Heizwasser	bar	10	10	10	10	10	10
Max. zulässiger Druck Trinkwasser	bar	10	10	10	10	10	10
Max. zulässige Temperatur Heizwasser	°C	95	95	95	95	95	95
Max. zulässige Temperatur Trinkwasser	°C	80	80	80	80	80	80
Einstellbereich Warmwassertemperatur	°C	10-80	10-80	10-80	10-80	10-80	10-80
Nennzapfleistung Primär 70°C/Sekundär 10/60°C	l/min	27	40	54	80	120	160
Nennzapfleistung Primär 70°C/Sekundär 10/60°C	kW	95	140	190	280	420	560
Nennzapfleistung Mischwassertemperatur 45°C	l/min	38,5	57	77	114	171	228
Nenn-Volumenstrom primärseitig	l/h	1740	2580	3480	5160	7740	10320
Max. Restförderhöhe primärseitig	mbar	400	150	400	150	150	150
Druckverlust trinkwasserseitig bei Nennzapfleistung [1]	mbar	350	430	380	520	520	520
N_L-Zahl (gemäß DIN 4708) bei 70 °C Vorlauftemperatur [2]		9	18	30	55	105	159
Gewicht	kg	24	27	48	54	81	108

[1] Bei Kaskaden inkl. Verrohrungssatz
[2] 10 minütige Zapfspitze nach DIN 4708. Kesselleistung und Puffervolumen sind ausreichend zu dimensionieren

Auslegung des Volumens des Bereitschaftsteils oder -speichers

Auslegung bei geringer Belegung und Ausstattung

Auswahlhilfe Frischwasserstation und Pufferspeichervolumen für Wohngebäude – kleine Wohnung (2,5 Personen, Badewanne NB1), 80 m² Wohnfläche

Wohneinheiten	Bedarfskennzahl N [1]	Zapfleistung [l/min] [2]	Frischwasserstation [3]	Wohnfläche [m²]	Erforderliches Pufferspeichervolumen in [l] bei Leistung Wärmeerzeuger für Warmwasserbereitung [kW]										
					15	25	35	45	65	80	100	150	200	300	400
3	2,1	13,9	FS20/2	240	200	150	150	–	–	–	–	–	–	–	–
5	3,6	17,8	FS20/2	400	250	200	150	–	–	–	–	–	–	–	–
8	5,7	22,1	FS27/3	640	300	250	250	200	–	–	–	–	–	–	–
10	7,1	24,6	FS27/3	800	–	300	300	250	–	–	–	–	–	–	–
15	10,7	30,3	FS40/3	1200	–	450	350	300	250	–	–	–	–	–	–
18	12,9	33,5	FS40/3	1440	–	600	400	350	300	250	–	–	–	–	–
20	14,3	35,4	FS40/3	1600	–	–	450	400	350	300	–	–	–	–	–
30	21	43,7	FS54/3	2400	–	–	1000	600	500	400	350	–	–	–	–
40	28	51,6	FS54/3	3200	–	–	1550	1200	750	600	500	–	–	–	–
50	35	58,9	FS80/3	4000	–	–	–	1800	1000	800	600	400	–	–	–
75	52,5	75,6	FS80/3	6000	–	–	–	–	2500	1800	1200	750	500	–	–
100	70	90,9	FS120/3	8000	–	–	–	–	–	–	2500	1200	750	–	–
125	88	105,4	FS120/3	10000	–	–	–	–	–	–	–	1700	1200	750	–
150	105	119,2	FS120/3	12000	–	–	–	–	–	–	–	–	2000	1000	–
200	140	145,6	FS160/3	16000	–	–	–	–	–	–	–	–	–	1500	1000

[1] Nach DIN 4708
[2] Erforderliche Zapfleistung [l/min] 10 auf 60 °C
[3] Bei 70 °C Puffertemperatur

Auslegung bei mittlerer Belegung und Ausstattung

Auswahlhilfe Frischwasserstation und Pufferspeichervolumen für Wohngebäude (Richtwerte) – große Wohnung (3,5 Personen, Badewanne NB2), 100 m² Wohnfläche

Wohneinheiten	Bedarfskennzahl N [1]	Zapfleistung [l/min] [2]	Frischwasserstation [3]	Wohnfläche [m²]	Erforderliches Pufferspeichervolumen in [l] bei Leistung Wärmeerzeuger für Warmwasserbereitung [kW]										
					15	25	35	45	65	80	100	150	200	300	400
3	3	17,3	FS20/2	300	250	200	150	100	–	–	–	–	–	–	–
5	5,6	21,9	FS27/3	500	300	250	250	200	–	–	–	–	–	–	–
8	9	27,7	FS40/3	800	600	350	300	300	200	–	–	–	–	–	–
10	11,2	31,1	FS40/3	1000	–	500	400	350	250	–	–	–	–	–	–
15	16,8	38,6	FS40/3	1500	–	–	600	450	450	350	–	–	–	–	–
18	20,1	42,7	FS54/3	1800	–	–	900	550	450	400	350	–	–	–	–
20	22,4	45,4	FS54/3	2000	–	–	–	700	500	450	400	–	–	–	–
30	33,6	57,5	FS80/3	3000	–	–	–	1650	850	750	550	350	–	–	–
40	44,8	68,5	FS80/3	4000	–	–	–	–	1800	1150	900	500	–	–	–
50	56	78,8	FS80/3	5000	–	–	–	–	–	2100	1250	750	500	–	–
75	84	102,6	FS120/3	7500	–	–	–	–	–	–	–	1650	1000	750	–
100	112	124,6	FS160/3	10000	–	–	–	–	–	–	–	–	2000	1000	–
125	140	145,6	FS160/3	12500	–	–	–	–	–	–	–	–	–	1500	1000

[1] Nach DIN 4708
[2] Erforderliche Zapfleistung [l/min] 10 auf 60 °C
[3] Bei 70 °C Puffertemperatur
Hinweis: Bei Wärmeerzeugern mit großem Wasserinhalt muss das Kesselwasservolumen zum berechneten Bereitschaftsvolumen hinzu addiert werden. Die Addition ist erforderlich, da es vorkommen kann, dass erst der Kesselwasserinhalt erwärmt werden muss, bevor der Pufferspeicher beheizt werden kann (langer Kesselstillstand oder niedrige Heizkreistemperatur).

WW/WWE – Warmwasser-Modul

WW/WWE – Warmwasser-Modul

	Bezeichnung	Beschreibung	Artikelnummer	€	RG
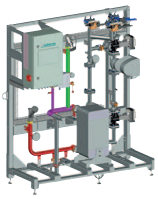	HSM plus WW45	■ Modul zur Warmwasserbereitung im Durchflussprinzip ■ Vs = 45 l/min mit 60 °C (Puffer 65 °C) ■ Vs = 55 l/min mit 60 °C (Puffer 70 °C)	8738120949	14.015,—	
	HSM plus WW80	■ Modul zur Warmwasserbereitung im Durchflussprinzip ■ Vs = 80 l/min mit 60 °C (Puffer 65 °C) ■ Vs = 98 l/min mit 60 °C (Puffer 70 °C)	8738120965	16.305,—	
	HSM plus WW120	■ Modul zur Warmwasserbereitung im Durchflussprinzip ■ Vs = 120 l/min mit 60 °C (Puffer 65 °C) ■ Vs = 146 l/min mit 60 °C (Puffer 70 °C)	8738120966	17.410,—	
	HSM plus WW180	■ Modul zur Warmwasserbereitung im Durchflussprinzip ■ Vs = 180 l/min mit 60 °C (Puffer 65 °C) ■ Vs = 218 l/min mit 60 °C (Puffer 70 °C)	8738120967	26.465,—	
	HSM plus WW240	■ Modul zur Warmwasserbereitung im Durchflussprinzip ■ Vs = 240 l/min mit 60 °C (Puffer 65 °C) ■ Vs = 291 l/min mit 60 °C (Puffer 70 °C)	8738120968	30.235,—	
	HSM plus WWE45	■ Modul zur Warmwasserbereitung im Durchflussprinzip ■ Ausführung mit Voll-Edelstahl-Wärmetauscher ■ Vs = 45 l/min mit 60 °C (Puffer 65 °C) ■ Vs = 55 l/min mit 60 °C (Puffer 70 °C)	8738120969	18.015,—	
	HSM plus WWE80	■ Modul zur Warmwasserbereitung im Durchflussprinzip ■ Ausführung mit Voll-Edelstahl-Wärmetauscher ■ Vs = 80 l/min mit 60 °C (Puffer 65 °C) ■ Vs = 98 l/min mit 60 °C (Puffer 70 °C)	8738120970	19.780,—	
	HSM plus WWE120	■ Modul zur Warmwasserbereitung im Durchflussprinzip ■ Ausführung mit Voll-Edelstahl-Wärmetauscher ■ Vs = 120 l/min mit 60 °C (Puffer 65 °C) ■ Vs = 146 l/min mit 60 °C (Puffer 70 °C)	8738120971	22.705,—	AG05
	HSM plus WWE180	■ Modul zur Warmwasserbereitung im Durchflussprinzip ■ Ausführung mit Voll-Edelstahl-Wärmetauscher ■ Vs = 180 l/min mit 60 °C (Puffer 65 °C) ■ Vs = 218 l/min mit 60 °C (Puffer 70 °C)	8738120972	32.135,—	
	HSM plus WWE240	■ Modul zur Warmwasserbereitung im Durchflussprinzip ■ Ausführung mit Voll-Edelstahl-Wärmetauscher ■ Vs = 240 l/min mit 60 °C (Puffer 65 °C) ■ Vs = 291 l/min mit 60 °C (Puffer 70 °C)	8738120973	36.850,—	
	Sensible Rücklaufeinspeisung intern	■ Interne Baugruppe zur Effizienzoptimierung bei Einbindung von alternativen Wärmeerzeugern wie Wärmepumpe ■ Für WW/WWE45	8738120984	1.075,—	
		■ Interne Baugruppe zur Effizienzoptimierung bei Einbindung von alternativen Wärmeerzeugern wie Wärmepumpe ■ Für WW/WWE80	8738120985	1.410,—	
		■ Interne Baugruppe zur Effizienzoptimierung bei Einbindung von alternativen Wärmeerzeugern wie Wärmepumpe ■ Für WW/WWE120	8738120986	1.465,—	
		■ Interne Baugruppe zur Effizienzoptimierung bei Einbindung von alternativen Wärmeerzeugern wie Wärmepumpe ■ Für WW/WWE180	8738120987	1.530,—	
		■ Interne Baugruppe zur Effizienzoptimierung bei Einbindung von alternativen Wärmeerzeugern wie Wärmepumpe ■ Für WW/WWE240	8738120988	1.585,—	

Unverbindliche Preisempfehlung. Nicht für den Endverbraucher bestimmt, lediglich Berechnungsgrundlage. Ohne die gesetzliche Mehrwertsteuer.

Bezeichnung	Beschreibung	Artikelnummer	€	RG
Sensible Rücklaufeinspeisung extern	■ Baugruppe zur externen Montage zur Effizienzoptimierung bei Einbindung von alternativen Wärmeerzeugern wie Wärmepumpe ■ Die Ansteuerung erfolgt über den Controller der Frischwasserstation Für WW/WWE45	8738121004	883,—	
	Für WW/WWE80	8738121005	954,—	
	Für WW/WWE120	8738121006	992,—	
	Für WW/WWE180	8738121007	1.037,—	
	Für WW/WWE240	8738121008	1.085,—	
Vorregelkreis	■ Baugruppe zur Reduzierung von Verkalkungserscheinungen im Wärmetauscher bei hohen Pufferspeicher-Temperaturen ■ Für WW/WWE45	8738120979	1.515,—	
	■ Baugruppe zur Reduzierung von Verkalkungserscheinungen im Wärmetauscher bei hohen Pufferspeicher-Temperaturen ■ Für WW/WWE80	8738120980	2.210,—	
	■ Baugruppe zur Reduzierung von Verkalkungserscheinungen im Wärmetauscher bei hohen Pufferspeicher-Temperaturen ■ Für WW/WWE120	8738120981	2.285,—	
	■ Baugruppe zur Reduzierung von Verkalkungserscheinungen im Wärmetauscher bei hohen Pufferspeicher-Temperaturen ■ Für WW/WWE180	8738120982	2.795,—	
	■ Baugruppe zur Reduzierung von Verkalkungserscheinungen im Wärmetauscher bei hohen Pufferspeicher-Temperaturen ■ Für WW/WWE240	8738120983	2.935,—	
Probenahmeventil Kaltwassereintritt	■ Ventil zur Probeentnahme im Kaltwassereintritt	8738121019	147,—	
Alternative Zirkulationspumpe	■ Pumpe mit höherer Restförderhöhe für Zirkulationsleistungen mit hohem Druckverlust ■ Für WW/WWE45 und WW/WWE80	8738124191	300,—	
	■ Pumpe mit höherer Restförderhöhe für Zirkulationsleistungen mit hohem Druckverlust ■ Für WW/WWE120	8738124128	202,—	AG05
	■ Pumpe mit höherer Restförderhöhe für Zirkulationsleistungen mit hohem Druckverlust ■ Für WW/WWE180	8738124192	202,—	
	■ Pumpe mit höherer Restförderhöhe für Zirkulationsleistungen mit hohem Druckverlust ■ Für WW/WWE240	8738124193	262,—	
Reserve-Wärmetauscher (kupfergelötet)	■ Zum schnellen Wärmetauscherwechsel bei Wartungsarbeiten ■ Für WW/WWE45	8738121009	1.630,—	
	■ Zum schnellen Wärmetauscherwechsel bei Wartungsarbeiten ■ Für WW/WWE80	8738121010	2.040,—	
	■ Zum schnellen Wärmetauscherwechsel bei Wartungsarbeiten ■ Für WW/WWE120	8738121011	2.315,—	
	■ Zum schnellen Wärmetauscherwechsel bei Wartungsarbeiten ■ Für WW/WWE180	8738121012	3.675,—	
	■ Zum schnellen Wärmetauscherwechsel bei Wartungsarbeiten ■ Für WW/WWE240	8738121013	4.535,—	
Reserve-Wärmetauscher (Voll-Edelstahl)	■ Zum schnellen Wärmetauscher-Wechsel bei Wartungsarbeiten ■ Für WW/WWE45	8738121014	4.215,—	
	■ Zum schnellen Wärmetauscher-Wechsel bei Wartungsarbeiten ■ Für WW/WWE80	8738121015	4.625,—	
	■ Zum schnellen Wärmetauscher-Wechsel bei Wartungsarbeiten ■ Für WW/WWE120	8738121016	6.190,—	
	■ Zum schnellen Wärmetauscher-Wechsel bei Wartungsarbeiten ■ Für WW/WWE180	8738121017	8.430,—	

Unverbindliche Preisempfehlung. Nicht für den Endverbraucher bestimmt, lediglich Berechnungsgrundlage. Ohne die gesetzliche Mehrwertsteuer.

	Bezeichnung	Beschreibung	Artikelnummer	€	RG
	Reserve-Wärmetauscher (Voll-Edelstahl)	■ Zum schnellen Wärmetauscher-Wechsel bei Wartungsarbeiten ■ Für WW/WWE240	8738121018	10.060,—	AG05

Zubehör

	Bezeichnung	Beschreibung	Artikelnummer	€	RG
	Touch-Display	■ Zur Visualisierung und Bedienung der Hydraulikmodule ■ Optional, einmal je System ausreichend ■ Werksseitig in den Modul-Schaltschrank integriert	8738640816	2.005,—	AG05
		■ Zur externen Montage an einer bauseitigen VESA ■ Halterung (75 x 75 mm)	8738120162	2.005,—	

Unverbindliche Preisempfehlung. Nicht für den Endverbraucher bestimmt, lediglich Berechnungsgrundlage. Ohne die gesetzliche Mehrwertsteuer.

Produktbeschreibungen

WW/WWE – Warmwasser-Modul

- Logaflow HSM plus WW/WWE ist ein Modul zur Warmwasserbereitung im Durchflussprinzip.
- Fünf Baugrößen als Einzelmodul decken Zapfleistungen zwischen 45 l/min bis 240 l/min mit einer Warmwasseraustrittstemperatur von 60 °C bei einer primären Heizwassertemperatur von 65 °C ab.
- Flexibler Einsatz wahlweise in Kombination mit Logamatic 5000 oder einer bauseitigen Gebäudeleittecnik sowie autarker Betrieb möglich.
- Zur Leistungssteigerung kann die Pufferspeichertemperatur auf bis zu 70 °C angehoben werden, um Zapfleistungen von 55 l/min bis 291 l/min mit 60 °C zu erreichen.
- Die Warmwassermodule in wandstehender Bauweise beinhalten in einem Rahmengestell folgende Komponenten:
  - Edelstahlwärmetauscher in kupfergelöteter Bauweise (Ausführung WW) bzw. in Voll-Edelstahl Bauweise (Ausführung WWE)
  - Absperrorgane
  - Pufferspeicherentladepumpe in Hocheffizienzausführung
  - Passstück für Wärmemengenzähler
  - Messtellen für Wärmemengenzähler
  - Durchgangsventil mit Antrieb
  - Thermometer und Manometer
  - Zirkulationspumpe in Hocheffizienzausführung (optional ist eine stärkere Zirkulationspumpe mit höherer Restförderhöhe für Zirkulationsleitungen mit hohem Druckverlust erhältlich)
  - Sicherheitsventil
  - Langlebige und robuste Freistromventile (im Kaltwasser- und Zirkulationseintritt als KFR-Ventile)
  - Probeentnahmeventile (im Warmwasseraustritt und Zirkulationseintritt, im Kaltwassereintritt optional)
  - Rohrmaterial (Stahl für Heizwasser / Edelstahl für trinkwasserberührte Bauteile)
  - Wärmedämmung aus Aluminium-kaschiertem PU-Hartschaum
  - Schaltschrank mit integrierter Regelung
- Optionale Vorregelfunktion zum Verkalkungsschutz sowie Optimierung der Regelgüte bei hohen Heizwassertemperaturen
- Optionale temperatursensible Rücklaufeinspeisung zur optimalen Temperatur-Einschichtung im Pufferspeicher und besseren Einbindung regenerativer Wärmeerzeuger (wahlweise integriert oder extern)
- Schnittstellen
  - Modbus TCP - zur Kommunikation mit Logamatic 5000 oder GLT
  - Kontakt zur thermischen Desinfektion
  - Kontakt zur Wärmeanforderung für Temperaturebene 1 (z.B. für konventionelle oder elektrische Nacherwärmung)
  - Kontakt zur Wärmeanforderung für Temperaturebene 2 (z.B. für Vorerwärmung durch regenerative Wärmeerzeuger wie Wärmepumpe)
  - Rückmelde-Kontakt zur aktivierten Desinfektion
  - Kontakt zur Sammelstörmeldung
- Funktionsweise: Heizungswasser mit mindestens 65 °C wird über einen Wärmetauscher geführt und erwärmt somit das Trinkwasser auf 60 °C. Die Warmwasseraustrittstemperatur- bzw. Volumenstromregelung des Primärkreises erfolgt durch kombinierte Ansteuerung der Pumpe und des Durchgangsventils. Dadurch wird sehr schnelles und genaues Ausregeln der gewünschten Auslauftemperatur sowie stromsparender Betrieb, speziell bei geringen Zapfraten, ermöglicht. Durch den geringstmöglichen Heizwasservolumenstrom wird eine maximale Auskühlung des Heizwassers erreicht.
- Integriertes Puffermanagement mit 3 Fühlern zur Anforderung der Pufferspeicherbeladung und Puffertemperatur-Überwachung: Wärmeanforderung für bis zu 2 Temperaturebenen (z.B. Niedertemperatur-Ebene für Wärmepumpe und Hochtemperatur-Ebene für elektrische oder konventionelle Nachheizung).
- Die durch die DVGW geforderte Zirkulationseintrittstemperatur von 55 °C ist mittels Abgleich der Peripherie sicher zu stellen (Temperaturdifferenz von 5 K zur Auslauftemperatur von 60 °C). Durch die Ansteuerung der Zirkulationspumpe wird der Volumenstrom automatisch auf eine Zirkulationseintrittstemperatur von 55 °C ausgeregelt. Zur thermischen Desinfektion des Leitungsnetzes kann über einen potenzialfreien Kontakt oder über Controller-Bedienebene eine Sollwertumschaltung auf einen höheren Sollwert, z.B. 70 °C Trinkwasseraustrittstemperatur, erfolgen. Die Pufferbeladung mit der entsprechenden Temperatur erfolgt abhängig vom jeweils aktuellen Warmwasser-Sollwert.
- Bei Heizwassertemperaturen über 70 °C, zum Beispiel durch Einsatz eines BHKW, kann optional eine Vorregelkreisbaugruppe werksseitig in das Modul integriert werden, um Verkalkungserscheinungen im Wärmetauscher zu reduzieren sowie die Regelgüte zu optimieren. Die Baugruppe mischt die Heizwassertemperatur auf die eingestellte Temperatur von z.B. 70 °C runter.
- Zur Überwachung verfügt das Modul im Schaltschrank über einen potenzialfreien Sammelstörmelde-Ausgang sowie die Möglichkeit, über Controller-Bedienebene bzw. eine ggf. angeschlossene GLT die exakten Störmeldungen im Klartext darzustellen.
- Die Warmwassermodule HSM plus WW/WWE sind primär für den zentralen Einsatz oder Einsatz in einer Unterstation konzipiert. Es ist bei dem nachgeschalteten Trinkwasserleitungsnetz (warm) davon auszugehen, dass diese Systeme gemäß Trinkwasserverordnung sowie DVGW Arbeitsblatt W552 unter die 3-Liter Regel fallen und somit eine Großanlage darstellen. Die Module sind daher generell mit einer permanent laufenden Zirkulation ausgestattet.

Abmessungen und Technische Daten – WW/WWE Warmwasser-Modul

Fließschema (Rohrleitungs- und Installationsschema)

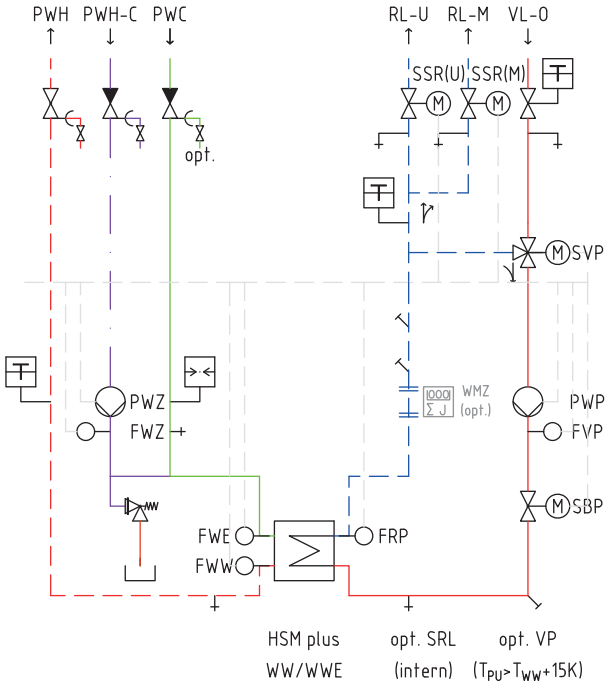

Legende

Medien

- Trinkwasser warm
- Trinkwasser Zirkulation
- Trinkwasser kalt
- Heizung Vorlauf
- Heizung Rücklauf
- Verdrahtung allgemein (Leistung / Steuerung)
- Netzwerk / Ethernet

Symbole

- Wärmeübertrager
- Regler (allgemein)
- Pumpe
- 3-Weg-Ventil (3-Weg-Stellglied) mit Antrieb
- 2-Weg-Ventil (2-Weg-Stellglied) mit Antrieb
- Absperrarmatur
- Absperrarmatur (geschlossen)
- Strangregulierventil
- Kappenventil
- Absperrventil mit RV u. Entleerung
- Rückschlagklappe
- Schmutzfänger
- Befüll- u. Entleerungsarmatur
- Entleerung
- Anschluss verschlossen
- Flanschverbindung / Blindflansch MAG mit Kappenventil
- Sicherheitsventil
- Ausblasleitung
- Temperaturmessgerät (Thermometer)
- Druckmessgerät (Manometer)
- Sicherheitstemperaturbegrenzer
- Max. / Min.- Druckbegrenzer
- Messstellenanschluss / Probenahmeventil
- Tauchhülse / Messstelle
- Temperaturfühler
- Richtungspfeil (Strömungsrichtung)

Abkürzungen - Warmwassermodule

Anschlüsse

PWC	Trinkwasser kalt (Eintritt)
PWH	Trinkwasser warm (Austritt)
RWH-C	Trinkwasser Zirkulation (Eintritt)
RL-M	Rücklauf (zum Puffer Mitte)
RL-U	Rücklauf (zum Puffer unzen)
VL-0	Vorlauf (vom Puffer oben)

Aktoren

PWP	Pumpe Warmwasser primär (von Puffer)
PWZ	Pumpe Warmwasser Zirkulation (sekundär aus TW Netz)
SBP	Stellglied Begrenzung primär (Mengenregelung)
SSSR	Stellglied sensibler Rücklauf (Umschaltung RL)
SVP	Stellglied Vorregelung primär (Vorlauftemp. Begrenzung)

Sensoren

FWW	Fühler Trinkwasser warm
FWZ	Fühler Trinkwasser Zirkulation
FWE	Fühler Trinkwasser Eintritt (Eintritt WT)
FRP	Fühler Rücklauftemperatur primär (RL zum Puffer)
FVP	Fühler Vorlauftemperatur primär (VL vom Puffer)

Zeichnung enthält keine Konstruktionsdetails.

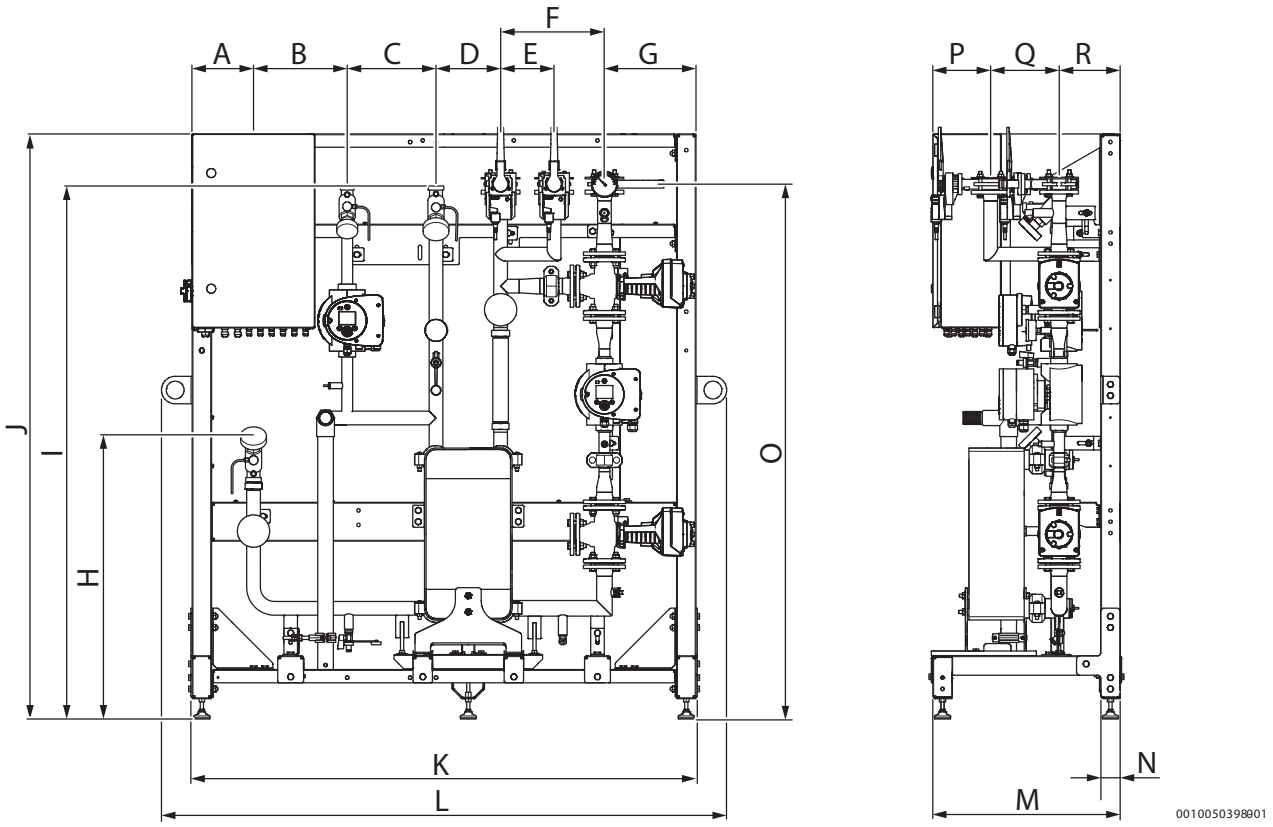

Technische Änderungen vorbehalten! Abbildung ohne werkseitige Wärmedämmung!

Abmessungen ohne Isolierung

WW/WWE		45	80	120	180	240
A	mm	190	190	190	190	190
B	mm	290	290	290	310	310
C	mm	275	275	195	205	205
D	mm	200	200	280	289	290
E	mm	160	166	153	246	228
F	mm	322	322	311	451	450
G	mm	284	284	293	293	293
H	mm	859	859	859	859	859
I	mm	1650	1650	1650	1650	1650
J	mm	1811	1811	1811	1811	1811
K	mm	1582	1582	1582	1760	1760
L	mm	1750	1750	1750	1928	1928
M	mm	603	603	603	743	743
N	mm	64	64	64	64	64
O	mm	1637	1650	1753	1758	1846
P	mm	173	184	203	217	231
Q	mm	221	212	196	294	228
R	mm	195	195	195	195	195

Hydraulische und Technische Angaben

		WW/ WWE45	WW/ WWE80	WW/ WWE120	WW/ WWE180	WW/ WWE240
Maximaler Druck primär	bar	6	6	6	6	6
Maximaler Druck sekundär	bar	10	10	10	10	10
Sicherheitsventil sekundär	bar	10	10	10	10	10
Maximale Temperatur primär	°C	95	95	95	95	95
Maximale Temperatur sekundär	°C	90	90	90	90	90

		WW/ WWE45	WW/ WWE80	WW/ WWE120	WW/ WWE180	WW/ WWE240
Nennzapfleistung mit 60 °C bei Puffer 65 °C	l/min	45	80	120	180	240
Nennzapfleistung mit 60 °C bei Puffer 65 °C	kW	157	279	419	628	837
Nennzapfleistung mit 60 °C bei Puffer 70 °C	l/min	55	98	146	218	291
Nennzapfleistung mit 60 °C bei Puffer 70 °C	kW	190	341	511	761	1014
Zapfleistung mit Mischwassertemperatur von 45 °C bei Puffer 65 °C	l/min	64	114	171	257	343
Zapfleistung mit Mischwassertemperatur von 45 °C bei Puffer 70 °C	l/min	78	140	209	312	415
NL-Zahl DIN4708 bei Puffer 65 °C	NL	22	57	105	188	277
NL-Zahl DIN4708 bei Puffer 70 °C	NL	31	78	140	243	356
Nennvolumenstrom primär bei Puffer 65 °C	m^3/h	3,4	6	9	13,5	18,2
Nennvolumenstrom primär bei Puffer 70 °C	m^3/h	3,4	6	9	13,5	18,2
Maximale Restförderhöhe primär ohne Vorregelkreis und ohne externe sensible Rücklaufeinspeisung (interne ist bereits als Absperrung berücksichtigt)	mbar	430	290	506	504	421
Druckverlust Vorregelkreis	mbar	114	141	130	293	208
Druckverlust sensible Rücklaufeinspeisung extern	mbar	5	12	19	18	12
Druckverlust bei Nennzapfleistung mit 60 °C bei Puffer 65 °C	mbar	151	163	171	174	248
Druckverlust bei Nennzapfleistung mit 60 °C bei Puffer 70 °C	mbar	221	243	252	249	363
Pufferentladepumpe: Grundfos Magna3		25-80	25-120	32-120 F	40-150 F	40-150 F
Zirkulationspumpe standard: Grundfos Magna3		25-40 N	25-40 N	25-60 N	25-80 N	25-100 N
Restförderhöhe bei Puffer 65 °C und Volumenstrom	mbar / m^3/h	285 / 1,35	262 / 2,40	456 / 3,60	327 / 5,40	267 / 7,20
Restförderhöhe bei Puffer 70 °C und Volumenstrom	mbar / m^3/h	234 / 1,64	200 / 2,93	304 / 4,39	152 / 6,54	68 / 8,72
Zirkulationspumpe alternativ (höhere Förderleistung): Grundfos Magna3		25-60 N	25-60 N	25-80 N	25-100 N	25-120 N
Restförderhöhe bei Puffer 65 °C und Volumenstrom	mbar / m^3/h	481 / 1,35	458 / 2,40	531 / 3,60	494 / 5,40	355 / 7,20
Restförderhöhe bei Puffer 70 °C und Volumenstrom	mbar / m^3/h	430 / 1,64	367 / 2,93	373 / 4,39	309 / 6,54	156 / 8,72
Abmessungen/Gewichte						
Höhe gesamt	mm	1810	1810	1928	1933	1933
Breite gesamt	mm	1750	1750	1750	1928	1928
Tiefe gesamt	mm	603	603	603	758	758
Gewicht (Basisausstattung)	kg	183	209	232	272	294
Anschlüsse						
Primär - Flansch PN6	DN	25	32	40	50	65
Warm-/Kaltwasser (flachdichtend)	DN/AG	25 / G1 1/4	32 / G1 1/2	40 / G1 3/4	50 / G2 3/8	50 / G2 3/8
Zirkulation (flachdichtend)	DN/AG	25 / G1 1/4	25 / G1 1/4	25 / G1 1/4	32 / G1 1/2	32 / G1 1/2

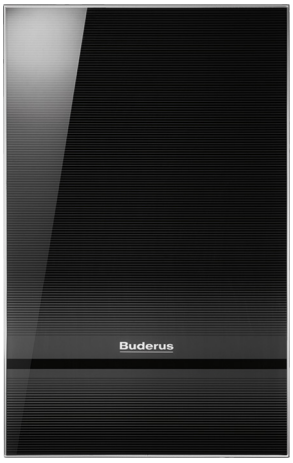

Logamax kompakt WS170



Logamax kompakt WS160 E



Logamax kompakt WS160 TE Austauschmodul

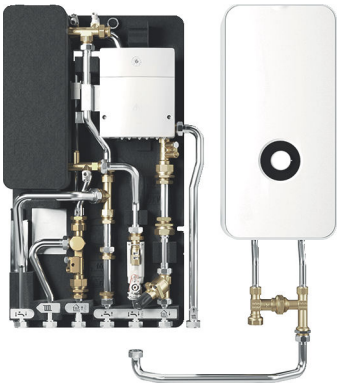

Logamax kompakt WS160 WPE mit Durchlauferhitzer

10

NEU

PDF Business Shop ready

Link zum Business Shop: https://onlineshop.buderus.de

Die Artikelnummern in diesem PDF sind mit unserem Buderus Business Shop verlinkt. Wenn Sie die gewünschte Artikelnummer anklicken, öffnet sich die entsprechende Produktdetailseite im Buderus Business Shop mit dem tagesaktuellen Preis. Mit wenigen Klicks werden Artikel dort schnell und unkompliziert dem Warenkorb hinzugefügt.

Kapitel 10 Wohnungsstationen

Logamax kompakt

WS170

- Wohnungsstation für Ein- und Mehrfamilienhäuser
- mit elektronischer Regelung
- dezentrale Warmwasserbereitung im Durchflussprinzip
- Warmwasserleistung bis 50 kW

S. 10003 S. 10006 S. 10011 S. 10014 S. 10022 S. 10024

WS160.3

- Wohnungsstation für Ein- und Mehrfamilienhäusern
- elektronischer Regelung derWarmwasserbereitung
- dezentrale Warmwasserbereitung im Durchflussprinzip
- Warmwasserleistung bis 45 kW

S. 10027 S. 10028 S. 10033 S. 10041 S. 10051 S. 10053

Planungstool Wohnungsstation



Wohnungsstationen Logamax kompakt werden zur Bereitstellung von Warmwasser und Heizwärme in Gebäuden eingesetzt, die über eine zentrale Wärmeerzeugung versorgt werden.

Link zum Tool: https://heatsupply-calculator.com/de/buderus/

Online Shop

https://onlineshop.buderus.de

Unterlagen & Broschüren

https://buderus.de/de/techniche-dokumentation



Aufputzversion im Titaniumdesign, wahlweise in schwarz oder weiß

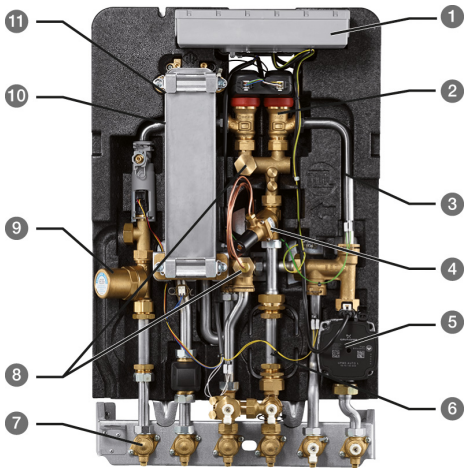

Logamax kompakt WS170

1. EMS plus Zentralmodul zur elektronischen Steuerung der Wohnungsstation
2. Elektronische Steuerventil für Heizung und Warmwasser mit hoher Regelgüte und Komfortfunktion
3. Einstellbare Rücklauftemperatur zur Verbesserung der Effizienz der Anlage
4. Differenzdruckregler
5. Vielfältige Einsatzmöglichkeiten, auch für Fußbodenheizung, durch Version mit gemischtem Heizkreis
6. Integrationsmöglichkeit für umfangreiches Zubehör, z.B. Thermischer Bypass, Kaltwasserabgang, Zirkulation, Kaltwasser- und Wärmemengenzähler
7. Anschlussmöglichkeiten für Auf- und Unterputz
8. Einfache Anschlussmöglichkeit für einen Hochtemperaturabgang (z.B. Badheizkörper)
9. Wasserschlagdämpfer geringe Geräuschentwicklung in der Kaltwasserleitung
10. Wärmetauscher auch für hohen Warmwasserkomfort bis zu 21 l/min
11. Edelstahlgelöteter Wärmetauscher für universellen Einsatz

Produktübersicht

Wohnungsstation	Varianten	Montage	Heizkreis
WS170	35 kW	Aufputz **oder** Unterputz	direkt **oder** gemischt **oder** gemischt mit Hochtemperaturabgang
	50 kW		

ab Seite 10006

Produktvorteile

- Hochwertiges Titaniumdesign für die Aufputz-Installation, wahlweise in schwarz oder weiß
- Bedieneinheit Logamatic RC310 in Titaniumdesign in schwarz oder weiß, passend zum Gerätedesign mit einfacher intuitiver Bedienung über Touchkeys
- EMS plus Zentralmodul für die elektronische Regelung der Komponenten der Station
- Regelventile mit hohem Modulationsbereich bis zu 1:100 für hohe Regelgüte und Ausgleich von Temperaturschwankungen im System
- Edelstahlgelöteter Wärmetauscher für universellen Einsatz
- Warmhaltefunktion durch elektronischen Bypass in Verbindung mit RC310 für hohen Warmwasserkomfort bis zu 21 l/min
- Hochtemperaturabgang für den Anschluss eines Badheizkörpers bei Stationen mit gemischtem Heizkreis
- Einstellbare Rücklauftemperatur via Logamatic RC310 für hohe Effizienz der Anlage
- Integrierter Differenzdruckregler
- Keine seitlichen Mindestabstände notwendig
- Integrierter Wasserschlagdämpfer für geringe Geräuschentwicklung in der Kaltwasserleitung
- Außentemperatur geführte Regelung bei Wohnungsstationen mit gemischtem Heizkreis über Logamatic RC310
- Umfangreiches Zubehör, wie thermischer Bypass, Anschlussmöglichkeiten für Auf- und Unterputzmontage
- Unterputzkästen in kurzer und langer Ausführung

Produktinformationen und Einsatzgrenzen

Wohnungsstation

Logamax kompakt WS170



Leistungsversprechen

Wenn Sie alle Vorgaben einhalten, die auf der rechten Seite beschrieben sind, garantieren wir Ihnen, dass Sie die nachfolgend aufgeführten Werte erreichen.

Typ	Max. Heizleistung	Max. Warmwasserleistung*
WS170-35...	15 kW	34 kW = 14 l/min
WS170-50...	15 kW	50 kW = 21 l/min

*Pufferspeichertemperatur 60°C, Warmwasser 45°C, Kaltwasser 10°C

Aufnahme

- 01 Einsatzgebiet
- 02 Montagehinweise
- 03 Strom
- 04 Frischwasser

Abgabe

- Dimensionierung 05
- Heizkreise 06
- Warmwasser 07
- Montagehinweise 08

01. Einsatzgebiet

Für zentrale Heizungsversorgung und dezentrale Warmwasserbereitung im Frischwasserprinzip je Wohneinheit in:

- Mehrfamilienhäusern mit hauseigener, zentraler Gas-/Öl-Brennwertheizzentrale
- Ein- und Mehrfamilienhäuser mit Anschluss an Nah- oder Fernwärme

02. Zentrale Versorgungstemperatur

Die maximale Versorgungstemperatur der Nah- oder Fernwärmeanlage darf 80 °C nicht überschreiten. Zur Sicherstellung von ausreichend Warmwasserkomfort darf die minimale Versorgungstemperatur 52 °C nicht unterschreiten.

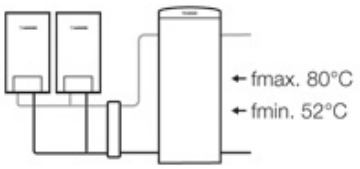

03. Elektro

- 230 V AC/50 Hz
- max. 100 W
- IPX4D

04. Wasserqualität Trinkwasser

Wasserhärte	4–20°dH
pH-Wert	6,0–9,5[1]
Elektr. Leitfähigkeit	10–2790 µS/cm
Sulfat	<250 mg/l
Chlorid	<80 mg/l

Angaben gelten für die Stationen mit edelstahlgelötetem Wärmetauscher

[1] wenn TOC-Wert < 1,5 mg/l

05. Pufferspeichergröße Wasserqualität

Pufferspeichergröße und die notwendige Kessel-/Fernwärmeleistung zur Beladung des Pufferspeichers müssen vorab anlagenspezifisch berechnet werden. Vorgaben der VDI 2035 sind einzuhalten

06. Heizkreisversorgung der Wohneinheit

Möglichkeiten der Heizkreisversorgung der Wohneinheiten:

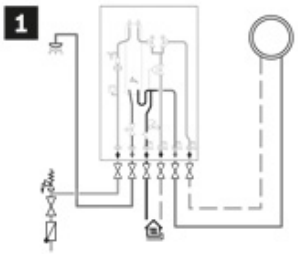

1 Stationen zur Direktversorgung über die zentrale Versorgungspumpe. Heizkreistemperatur für die Wohnungen = Zentrale Versorgungstemperatur.

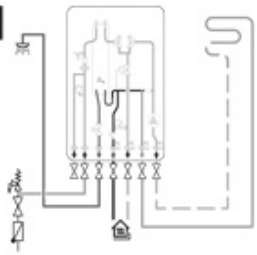

2 Stationen mit integrierter Pumpe für einen gemischten Heizkreis zur Versorgung von Niedertemperaturheizungen. Hier ist die Pumpenkennlinie der Station zu beachten.

07. Maximale Warmwassermenge

Wohnungsstation 35 kW

- max. 14 l/min
- Einsatzbereich für Etagenwohnungen mit normalem Komfort

Wohnungsstation 50 kW

- max. 21 l/min
- Einsatzbereich Etagenwohnungen mit höherem Komfortbedarf oder Einfamilienhäuser

08. Korrosionsschutz Trinkwasserrohre

Die Wohnungsstationen sind standardmäßig mit einem edelstahlgelöteten Wärmetauscher für die Warmwasserbereitung ausgestattet.

Wohnungsstation mit direktem Heizkreis

	Bezeichnung	Beschreibung		Artikelnummer	€	RG
Aufputz ohne Regelung						
		■ Wohnungsstation für direkte Heizungsversorgung und Warmwassererwärmung im Durchlaufprinzip ■ Heizleistung max. 15 kW ■ Warmwassertemperatur einstellbar von 30-60°C ■ Warmwasservorrang-Schaltung ■ EMS plus Zentralmodul ■ Elektronische Steuerventile für Heizung und Warmwasser ■ Möglichkeit der Rücklauftemperaturbegrenzung ■ Serienmäßig ausgestattet mit Schmutzfänger, Warmwasserturbine, Wasserschlagdämpfer, Rücklauffühler und Passstücken für Kaltwasser- und Wärmemengenzähler ■ Differenzdruckregler werkseitig integriert ■ Messstelle M10x1 für Wärmemengenzähler-Fühler ■ Titaniumverkleidung, schwarz			
	WS170-35 AE		35 kW Warmwasser	7735600624	2.405,—	
	WS170-50 AE		50 kW Warmwasser	7735600626	2.715,—	WV01
		■ Wohnungsstation für direkte Heizungsversorgung und Warmwassererwärmung im Durchlaufprinzip ■ Heizleistung max. 15 kW ■ Warmwassertemperatur einstellbar von 30-60°C ■ Warmwasservorrang-Schaltung ■ EMS plus Zentralmodul ■ Elektronische Steuerventile für Heizung und Warmwasser ■ Möglichkeit der Rücklauftemperaturbegrenzung ■ Serienmäßig ausgestattet mit Schmutzfänger, Warmwasserturbine, Wasserschlagdämpfer, Rücklauffühler und Passstücken für Kaltwasser- und Wärmemengenzähler ■ Differenzdruckregler werkseitig integriert ■ Messstelle M10x1 für Wärmemengenzähler-Fühler ■ Titaniumverkleidung, weiß			
	WS170-35 AEW		35 kW Warmwasser	7735600632	2.405,—	
	WS170-50 AEW		50 kW Warmwasser	7735600633	2.715,—	
Unterputz ohne Regelung						
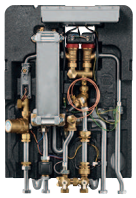		■ Wohnungsstation für direkte Heizungsversorgung und Warmwassererwärmung im Durchlaufprinzip ■ Heizleistung max. 15 kW ■ Warmwassertemperatur einstellbar von 30-60°C ■ Warmwasservorrang-Schaltung ■ EMS plus Zentralmodul ■ Elektronische Steuerventile für Heizung und Warmwasser ■ Möglichkeit der Rücklauftemperaturbegrenzung ■ Serienmäßig ausgestattet mit Schmutzfänger, Warmwasserturbine, Wasserschlagdämpfer, Rücklauffühler und Passstücken für Kaltwasser- und Wärmemengenzähler ■ Differenzdruckregler werkseitig integriert ■ Messstelle M10x1 für Wärmemengenzähler-Fühler ■ Unterputz			WV01
	WS170-35 UE		35 kW Warmwasser	7735600625	2.305,—	
	WS170-50 UE		50 kW Warmwasser	7735600627	2.595,—	

Unverbindliche Preisempfehlung. Nicht für den Endverbraucher bestimmt, lediglich Berechnungsgrundlage. Ohne die gesetzliche Mehrwertsteuer.

Bezeichnung	Beschreibung	Artikelnummer	€	RG
Aufputz mit Logamatic RC310				
	■ Wohnungsstation für direkte Heizungsversorgung und Warmwassererwärmung im Durchlaufprinzip ■ Heizleistung max. 15 kW ■ Warmwassertemperatur einstellbar von 30-60°C ■ Warmwasservorrang-Schaltung ■ EMS plus Zentralmodul ■ Elektronische Steuerventile für Heizung und Warmwasser ■ Möglichkeit der Rücklauftemperaturbegrenzung ■ Serienmäßig ausgestattet mit Schmutzfänger, Warmwasserturbine, Wasserschlagdämpfer, Rücklauffühler und Passstücken für Kaltwasser- und Wärmemengenzähler ■ Differenzdruckregler werkseitig integriert ■ Messstelle M10x1 für Wärmemengenzähler-Fühler ■ Titaniumverkleidung, schwarz			
WS170-35 AE - RC310	35 kW Warmwasser	7739615393	2.655,—	WV01
WS170-50 AE - RC310	50 kW Warmwasser	7739615396	2.960,—	
	■ Wohnungsstation für direkte Heizungsversorgung und Warmwassererwärmung im Durchlaufprinzip ■ Heizleistung max. 15 kW ■ Warmwassertemperatur einstellbar von 30-60°C ■ Warmwasservorrang-Schaltung ■ EMS plus Zentralmodul ■ Elektronische Steuerventile für Heizung und Warmwasser ■ Möglichkeit der Rücklauftemperaturbegrenzung ■ Serienmäßig ausgestattet mit Schmutzfänger, Warmwasserturbine, Wasserschlagdämpfer, Rücklauffühler und Passstücken für Kaltwasser- und Wärmemengenzähler ■ Differenzdruckregler werkseitig integriert ■ Messstelle M10x1 für Wärmemengenzähler-Fühler ■ Titaniumverkleidung, weiß			
WS170-35 AEW - RC310	35 kW Warmwasser	7739615394	2.655,—	
WS170-50 AEW - RC310	50 kW Warmwasser	7739615397	2.960,—	
Unterputz mit Logamatic RC310				
	■ Wohnungsstation für direkte Heizungsversorgung und Warmwassererwärmung im Durchlaufprinzip ■ Heizleistung max. 15 kW ■ Warmwassertemperatur einstellbar von 30-60°C ■ Warmwasservorrang-Schaltung ■ EMS plus Zentralmodul ■ Elektronische Steuerventile für Heizung und Warmwasser ■ Möglichkeit der Rücklauftemperaturbegrenzung ■ Serienmäßig ausgestattet mit Schmutzfänger, Warmwasserturbine, Wasserschlagdämpfer, Rücklauffühler und Passstücken für Kaltwasser- und Wärmemengenzähler ■ Differenzdruckregler werkseitig integriert ■ Messstelle M10x1 für Wärmemengenzähler-Fühler ■ Unterputz			WV01
WS170-35 UE - RC310	35 kW Warmwasser	7739615395	2.540,—	
WS170-50 UE - RC310	50 kW Warmwasser	7739615398	2.820,—	

WS170	Montage	Höhe (mm)	Breite (mm)	Tiefe (mm)	Gewicht (kg)
35/50 kW WW	Aufputz	700	440	270	21/23
	Unterputz	653	434	190	14/16

Unverbindliche Preisempfehlung. Nicht für den Endverbraucher bestimmt, lediglich Berechnungsgrundlage. Ohne die gesetzliche Mehrwertsteuer.

Wohnungsstation mit gemischten Heizkreis

	Bezeichnung	Beschreibung		Artikelnummer	€	RG
Aufputz ohne Regelung						
		■ Wohnungsstation für direkte Heizungsversorgung und Warmwassererwärmung im Durchlaufprinzip ■ Heizleistung max. 15 kW ■ Gemischter Heizkreis mit Pumpe Grundfos UPM 3 Auto L 15-70 ■ Anschlussmöglichkeit für Hochtemperaturabgang ■ Warmwassertemperatur einstellbar von 30-60°C ■ Warmwasservorrang-Schaltung ■ EMS plus Zentralmodul ■ Elektronische Steuerventile für Heizung und Warmwasser ■ Möglichkeit der Rücklauftemperaturbegrenzung ■ Serienmäßig ausgestattet mit Schmutzfänger, Warmwasserturbine, Wasserschlagdämpfer, Rücklauffühler und Passstücken für Kaltwasser- und Wärmemengenzähler ■ Differenzdruckregler werkseitig integriert ■ Messstelle M10x1 für Wärmemengenzähler-Fühler ■ Titaniumverkleidung, schwarz			
	WS170-35 AME		35 kW Warmwasser	7735600628	3.285,—	
	WS170-50 AME		50 kW Warmwasser	7735600630	3.470,—	WV01
		■ Wohnungsstation für direkte Heizungsversorgung und Warmwassererwärmung im Durchlaufprinzip ■ Heizleistung max. 15 kW ■ Gemischter Heizkreis mit Pumpe Grundfos UPM 3 Auto L 15-70 ■ Anschlussmöglichkeit für Hochtemperaturabgang ■ Warmwassertemperatur einstellbar von 30-60°C ■ Warmwasservorrang-Schaltung ■ EMS plus Zentralmodul ■ Elektronische Steuerventile für Heizung und Warmwasser ■ Möglichkeit der Rücklauftemperaturbegrenzung ■ Serienmäßig ausgestattet mit Schmutzfänger, Warmwasserturbine, Wasserschlagdämpfer, Rücklauffühler und Passstücken für Kaltwasser- und Wärmemengenzähler ■ Differenzdruckregler werkseitig integriert ■ Messstelle M10x1 für Wärmemengenzähler-Fühler ■ Titaniumverkleidung, weiß			
	WS170-35 AMEW		35 kW Warmwasser	7735600634	3.285,—	
	WS170-50 AMEW		50 kW Warmwasser	7735600635	3.470,—	
Unterputz ohne Regelung						
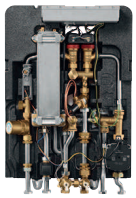		■ Wohnungsstation für direkte Heizungsversorgung und Warmwassererwärmung im Durchlaufprinzip ■ Heizleistung max. 15 kW ■ Gemischter Heizkreis mit Pumpe Grundfos UPM 3 Auto L 15-70 ■ Anschlussmöglichkeit für Hochtemperaturabgang ■ Warmwassertemperatur einstellbar von 30-60°C ■ Warmwasservorrang-Schaltung ■ EMS plus Zentralmodul ■ Elektronische Steuerventile für Heizung und Warmwasser ■ Möglichkeit der Rücklauftemperaturbegrenzung ■ Serienmäßig ausgestattet mit Schmutzfänger, Warmwasserturbine, Wasserschlagdämpfer, Rücklauffühler und Passstücken für Kaltwasser- und Wärmemengenzählerr ■ Differenzdruckregler werkseitig integriert ■ Messstelle M10x1 für Wärmemengenzähler-Fühler ■ Unterputz			WV01
	WS170-35 UME		35 kW Warmwasser	7735600629	3.180,—	
	WS170-50 UME		50 kW Warmwasser	7735600631	3.345,—	

Unverbindliche Preisempfehlung. Nicht für den Endverbraucher bestimmt, lediglich Berechnungsgrundlage. Ohne die gesetzliche Mehrwertsteuer.

Bezeichnung	Beschreibung		Artikelnummer	€	RG
Aufputz mit Logamatic RC310					
	■ Wohnungsstation für direkte Heizungsversorgung und Warmwassererwärmung im Durchlaufprinzip ■ Heizleistung max. 15 kW ■ Gemischter Heizkreis mit Pumpe Grundfos UPM 3 Auto L 15-70 ■ Anschlussmöglichkeit für Hochtemperaturabgang ■ Warmwassertemperatur einstellbar von 30-60°C ■ Warmwasservorrang-Schaltung ■ EMS plus Zentralmodul ■ Elektronische Steuerventile für Heizung und Warmwasser ■ Möglichkeit der Rücklauftemperaturbegrenzung ■ Serienmäßig ausgestattet mit Schmutzfänger, Warmwasserturbine, Wasserschlagdämpfer, Rücklauffühler und Passstücken für Kaltwasser- und Wärmemengenzähler ■ Differenzdruckregler werkseitig integriert ■ Messstelle M10x1 für Wärmemengenzähler-Fühler ■ Titaniumverkleidung, schwarz				
	WS170-35 AME - RC310	35 kW Warmwasser	7739615399	3.530,—	
	WS170-50 AME - RC310	50 kW Warmwasser	7739615402	3.725,—	WV01
	■ Wohnungsstation für direkte Heizungsversorgung und Warmwassererwärmung im Durchlaufprinzip ■ Heizleistung max. 15 kW ■ Gemischter Heizkreis mit Pumpe Grundfos UPM 3 Auto L 15-70 ■ Anschlussmöglichkeit für Hochtemperaturabgang ■ Warmwassertemperatur einstellbar von 30-60°C ■ Warmwasservorrang-Schaltung ■ EMS plus Zentralmodul ■ Elektronische Steuerventile für Heizung und Warmwasser ■ Möglichkeit der Rücklauftemperaturbegrenzung ■ Serienmäßig ausgestattet mit Schmutzfänger, Warmwasserturbine, Wasserschlagdämpfer, Rücklauffühler und Passstücken für Kaltwasser- und Wärmemengenzähler ■ Differenzdruckregler werkseitig integriert ■ Messstelle M10x1 für Wärmemengenzähler-Fühler ■ Titaniumverkleidung, weiß				
	WS170-35 AMEW - RC310	35 kW Warmwasser	7739615400	3.530,—	
	WS170-50 AMEW - RC310	50 kW Warmwasser	7739615403	3.725,—	
Unterputz mit Logamatic RC310					
	■ Wohnungsstation für direkte Heizungsversorgung und Warmwassererwärmung im Durchlaufprinzip ■ Heizleistung max. 15 kW ■ Gemischter Heizkreis mit Pumpe Grundfos UPM 3 Auto L 15-70 ■ Anschlussmöglichkeit für Hochtemperaturabgang ■ Warmwassertemperatur einstellbar von 30-60°C ■ Warmwasservorrang-Schaltung ■ EMS plus Zentralmodul ■ Elektronische Steuerventile für Heizung und Warmwasser ■ Möglichkeit der Rücklauftemperaturbegrenzung ■ Serienmäßig ausgestattet mit Schmutzfänger, Warmwasserturbine, Wasserschlagdämpfer, Rücklauffühler und Passstücken für Kaltwasser- und Wärmemengenzähler ■ Differenzdruckregler werkseitig integriert ■ Messstelle M10x1 für Wärmemengenzähler-Fühler ■ Unterputz				WV01
	WS170-35 UME - RC310	35 kW Warmwasser	7739615401	3.420,—	
	WS170-50 UME - RC310	50 kW Warmwasser	7739615404	3.585,—	

Unverbindliche Preisempfehlung. Nicht für den Endverbraucher bestimmt, lediglich Berechnungsgrundlage. Ohne die gesetzliche Mehrwertsteuer.

WS170	Montage	Höhe (mm)	Breite (mm)	Tiefe (mm)	Gewicht (kg)
35/50 kW WW	Aufputz	700	440	270	25/27
	Unterputz	653	434	190	18/20

Dienstleistungen

- Detaillierte Informationen zu den jeweiligen Dienstleistungen finden Sie im Katalog Teil 1E – Dienstleistungen.
- Bei Wartungen ist der Abschluss eines schriftlichen Vertrages erforderlich. Füllen Sie dafür dazu ganz bequem das Wartungsformular online im Fachkundenbereich aus. Dort finden Sie auch weitere umfassende Informationen zu unseren Wartungsleistungen.

	Bezeichnung	Beschreibung	Artikelnummer	€	RG
	Servicetechniker	■ Auftragspauschale ■ Geschäftszeit Montag bis Freitag ■ Produktbaureihe 1-3	7739607426	149,—	
	Inbetriebnahme Wohnungsstation	■ Standard 1-5 Stationen (pro Station)	8737804240	133,—	DL01
		■ Standard ab 6 Stationen (pro Station)	8737804241	94,—	
	Inbetriebnahme Systemregler	■ Für Logamatic mit Logamax kompakt WS170 (pro Station)	8737804267	38,—	

Unverbindliche Preisempfehlung. Nicht für den Endverbraucher bestimmt, lediglich Berechnungsgrundlage. Ohne die gesetzliche Mehrwertsteuer.

Pufferspeicher Logalux P .6 (M)

	Bezeichnung	Speicherinhalt (l)	Wärmeschutz (mm)		Artikelnummer	€	RG
Logalux P .6							
	P500.6 W-C	495	65	C	7735500849	1.560,—	SW04
	P750.6 W-C	743	85		7735500861	1.750,—	SW04
	P1000.6 W-C	954			7735500869	1.940,—	SW04
	P500.6-C	495	65	C	7735500848	1.560,—	SW04
	P750.6-C	743	85		7735500860	1.750,—	SW04
	P1000.6-C	954			7735500868	1.940,—	SW04
Logalux P .6 M							
	P500.6 MW-C	495	65	C	7735500873	1.610,—	SW04
	P750.6 MW-C	743	85		7735500885	1.785,—	SW04
	P990.6 MW-C	982			7735500897	2.185,—	SW04
	P1000.6 MW-C	954			7735500893	2.015,—	SW04
	P1300.6 MW-C	1258			7735500901	2.860,—	SW04
	P500.6 M-C	495	65	C	7735500872	1.610,—	SW04
	P750.6 M-C	743	85		7735500884	1.785,—	SW04
	P990.6 M-C	982			7735500896	2.185,—	SW04
	P1000.6 M-C	954			7735500892	2.015,—	SW04
	P1300.6 M-C	1258			7735500900	2.860,—	SW04

Pufferspeicher	Höhe (mm)	Durchmesser (mm)	Gewicht (kg)
P500.6-C	1755	780	85
P750.6-C	1820	960	122
P1000.6-C	2255	960	143
P500.6 M-C	1755	780	87
P750.6 M-C	1820	960	120
P990.6 M-C	1845	1070	148
P1000.6 M-C	2255	960	145
P1300.6 M-C	2280	1070	167

Detailinformationen zu Pufferspeichern ▶ Kapitel 8
Hinweis: empfohlener Volumenstrom Stutzen 1 1/2" ≤ 5 m3/h

Unverbindliche Preisempfehlung. Nicht für den Endverbraucher bestimmt, lediglich Berechnungsgrundlage. Ohne die gesetzliche Mehrwertsteuer.

System-Pufferspeicher

Pufferspeicher inkl. Wärmeschutz 500-2000 l



Speicherinhalt (l)	Anschlusstutzen (DN)	Wärmeschutz silber (mm)		Artikelnummer	€	RG
500	65	100	C	7739615326	2.250,—	AG06
	65	200	B	7739615327	2.610,—	
750	65	100		7739615328	2.815,—	
	65	230		7739615329	3.515,—	
1000	65	130		7739615330	3.395,—	
	65	260		7739615331	4.340,—	
1500	65	130		7739615332	4.485,—	
	65	260		7739615333	5.445,—	
2000	65	130		7739615334	5.125,—	
	65	260		7739615335	6.480,—	

Speicherinhalt (l)	Höhe ohne Wärmeschutz (mm)	Durchmesser ohne Wärmeschutz (mm)	Kippmaß (mm)	Gewicht (kg)
500	1750	650	1765	126
750	1800	790	1819	163
1000	2000	850	2019	188
1500	2150	1000	2173	290
2000	2370	1100	2394	345

Zubehöre und Detailinformationen zu System-Pufferspeichern ▶ Kapitel 8

Unverbindliche Preisempfehlung. Nicht für den Endverbraucher bestimmt, lediglich Berechnungsgrundlage. Ohne die gesetzliche Mehrwertsteuer.

Logalux PNR .6 E - Pufferspeicher mit Solar-Wärmetauscher

	Bezeichnung	Speicherinhalt (l)	Wärmeschutz (mm)		Artikelnummer	€	RG
	PNR500.6 ES-B	481	100	B	7739612910	3.045,—	SW04
	PNR750.6 ES-B	725	120		7735501698	3.415,—	SW04
	PNR1000.6 ES-B	932			7735501699	4.035,—	SW04
	PNR1300.6 ES-B	1233			7735501591	5.090,—	SW04
	PNR500.6 EW-C	481	65	C	7735500933	2.530,—	SW04
	PNR750.6 EW-C	725	85		7735500945	2.940,—	SW04
	PNR1000.6 EW-C	932			7735500953	3.430,—	SW04
	PNR1300.6 EW-C	1233			7735500957	4.410,—	SW04
	PNR500.6 E-C	481	65	C	7735500932	2.530,—	SW04
	PNR750.6 E-C	725	85		7735500944	2.940,—	SW04
	PNR1000.6 E-C	932			7735500952	3.430,—	SW04
	PNR1300.6 E-C	1233			7735500956	4.410,—	SW04

Pufferspeicher	Höhe (mm)	Durchmesser (mm)	Gewicht (kg)
PNR500.6 E-C	1755	780	111
PNR500.6 ES-B	1775	850	114
PNR750.6 E-C	1820	960	162
PNR750.6 ES-B	1820	1030	180
PNR1000.6 E-C	2255	960	189
PNR1000.6 ES-B	2255	1030	234
PNR1300.6 E-C	2280	1070	216
PNR1300.6 ES-B	2280	1140	238

Detailinformationen zu Pufferspeichern ▶ Kapitel 8
Hinweis: empfohlener Volumenstrom Stutzen 1 1/2" ≤ 5 m3/h

Unverbindliche Preisempfehlung. Nicht für den Endverbraucher bestimmt, lediglich Berechnungsgrundlage. Ohne die gesetzliche Mehrwertsteuer.

Auswahlhilfe – Zubehör

Bezeichnung	Beschreibung	Artikelnummer	WS170 -...							
			35 AE (W)	50 AE (W)	35 AME (W)	50 AME (W)	35 UE	50 UE	35 UME	50 UME
Ausstattung / Zubehör (allgemein)										
Differenzdruck-Regelventil	Voreinstellung bei 300 mbar	–	■	■	■	■	■	■	■	■
2 Passstücke	Für Wärmemengen- und Kaltwasserzähler (G3/4 x 110 mm)	–	■	■	■	■	■	■	■	■
Gemischter Heizkreis	Mit Pumpe	–	–	–	■	■	–	–	■	■
Thermischer Bypass	Zur Installation im letzten Gerät im Strang, zur Warmhaltung der Vorlaufleitung im Strang	7733600132	❍	❍	❍	❍	❍	❍	❍	❍
Kaltwasserabgang	Zur Montage in der Station, G3/4" mit Absperrhahn	7733600108	❍	❍	❍	❍	❍	❍	❍	❍
Hochtemperaturabgang	Zur Integration eines Badheizkörper, inkl. Absperrhähnen	7733600241	–	–	❍	❍	–	–	❍ 2)	❍ 2)
Anbindung Heizkreisverteiler	Flexible Rohrleitungen für Verbindung zwischen Fußbodenheizkreis-Verteiler und den Anschlüssen für den gemischten Heizkreis	7735600518	–	–	❍	❍	–	–	❍	❍
Schutzventil für Fussbodenheizung	Zur Absicherung der max. Temperatur in einer Fußbodenheizung, 55°C	7735600574	–	–	● 5)	● 5)	–	–	● 5)	● 5)
AT 90E Temperaturwächter	Mit Anschlusskabel und Pumpenstecker für mit der jeweiligen Buderus Regelung	80155200	–	–	⊙5)	⊙ 5)	–	–	⊙ 5)	⊙ 5)
Aufputz-Zubehör										
Montageanschlussplatte Aufputz	Für Geräte mit Verkleidung zur Aufputzmontage, G3/4	7735600589	●	●	●	●	–	–	–	–
Hebelgriffe für Kugelhähne	3er-Set aus Kunststoff	7735600592	2x ❍	2x ❍	2x ❍	2x ❍	–	–	–	–
Bögen zur Aufputz-Montage	Zur Installation der Rohre parallel zur Wand nach unten	7733600248	❍ 1)	❍ 1)	❍ 1)	❍ 1)	–	–	–	–
Anschluss-Set	Für den Anschluss der zentralen Wärmeversorgung HAST vertikal	7733600249	⊙ 1)	⊙ 1)	⊙ 1)	⊙ 1)	–	–	–	–
Anschluss-Set	Für den Anschluss aller Anschlüsse vertikal nach oben	7733600107	⊙ 1)	⊙ 1)	⊙ 1)	⊙ 1)	–	–	–	–
Adapterkit für Thermenaustausch	Flexible Anschlüsse für Warmwasser und Heizung	7733600250	⊙ 1)	⊙ 1)	⊙ 1)	⊙ 1)	–	–	–	–
Design-Blende für Adapterkit		7733600251	❍	❍	❍	❍	–	–	–	–
Unterputz-Zubehör										
Montageplatte Unterputz	Inkl. Wartungshähnen, G3/4	7735600587	–	–	–	–	●	●	●	●
Hebelgriffe für Kugelhähne	3er-Set aus Kunststoff	7735600592	–	–	–	–	2x ❍	2x ❍	2x ❍	2x ❍
Unterputzkasten kurze Version	Stahlblech weiß lackiert	7733600045	–	–	–	–	❍	❍	❍	❍
Unterputzkasten lange Version	Stahlblech weiß lackiert mit weißer verschließbare Tür	7733600105	–	–	–	–	⊙	⊙	⊙	⊙
Zirkulationspumpenkit	Inkl. T-Stück, nur in Verbindung mit langer Version des Unterputzkastens möglich	7735600571	–	–	–	–	❍ 2)/4)	❍ 2)/4)	❍ 2)/4)	❍ 2)/4)
Regelung										
RC310	Inkl. Wandmontage-Set und Außenfühler, schwarz	7738114097	● 3)	● 3)	● 3)	● 3)	● 3)	● 3)	● 3)	● 3)
RC310	Inkl. Wandmontage-Set und Außenfühler, weiß	7738114095	⊙ 3)	⊙ 3)	⊙ 3)	⊙ 3)	⊙ 3)	⊙ 3)	⊙ 3)	⊙ 3)
RC100.2	Kabelgebundene Fernbedienung	7738112964	● 3)	● 3)	● 3)	● 3)	● 3)	● 3)	● 3)	● 3)

■ im Lieferumfang enthalten, ● erforderlich, ❍ optional, ⊙ Alternative zu darüber stehender Komponente

1) Es kann nur eine Option gewählt werden.
2) Montage nur im langen Unterputzkasten möglich
3) Für jede Wohnungsstation ist nur eine Bedieneinheit vorzusehen.
4) Zubehör Kaltwasserabgang zusätzlich erforderlich.
5) Es ist nur ein Schutzventil bzw. Temperaturwächter erforderlich

Zubehör Wohnungsstationen WS170

	Bezeichnung	Beschreibung	Artikelnummer	€	RG
Zubehör für alle Varianten					
	Thermischer Bypass	■ Zur Installation im letzten Gerät im Strang ■ Einstellbare Temperatur ■ Zur Warmhaltung der Vorlaufleitung im Strang ■ Einstellbar zwischen 10 °C und 80 °C (Werkseinstellung 45 °C)	7733600132	147,—	WV01
	Kaltwasserabgang	■ Kaltwasserabgang zur Montage in der Station ■ Erforderlich, wenn ein Kaltwasserzähler integriert wird oder wenn ein Zirkulationspumpenkit verwendet wird ■ G3/4" mit Absperrhahn	7733600108	114,—	
Zubehör für die Aufputzmontage					
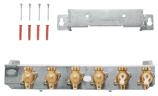	Montageanschlussplatte Aufputz	■ Für Geräte mit Verkleidung zur Aufputzmontage ■ Montage der Anschlüsse direkt in die Wand ■ Muss zwingend bei Aufputzmontage mit bestellt werden ■ Wandhalterung für Logamax kompakt WS170 A (M)E(W) im Lieferumfang ■ Alle Anschlüsse G3/4	7735600589	232,—	WV01
	Hebelgriffe für Kugelhähne	■ 3er-Set aus Kunststoff ■ Geeignet für die Absperrarmaturen der Montageanschlussplatten, Montagerahmen und Kugelhahn-Set	7735600592	14,50	WV09
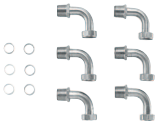	Bögen zur Aufputz-Montage	■ Zur Installation der Rohre parallel zur Wand nach unten ■ Zusätzlich zur Montageplatte Aufputz nötig, wenn die Rohre nicht direkt in die Wand gehen	7733600248	145,—	
	Anschluss-Set	■ Für den Anschluss der zentralen Wärmeversorgung HAST vertikal ■ Zur Ergänzung der Montageplatte Aufputz ■ Zur Installation der beiden Anschlussrohre zum Primärkreis von oben ■ Anschlüsse für die Wohnung von unten	7733600249	232,—	
		■ Für den Anschluss aller Anschlüsse vertikal nach oben ■ Zur Ergänzung der Montageplatte Aufputz ■ Zur Installation aller Rohre der Station von oben ■ Vertikale Führung der Rohre hinter der Station	7733600107	290,—	WV01
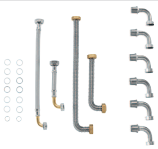	Adapterkit für Thermenaustausch	■ Zur Ergänzung der Montageplatte Aufputz ■ Flexible Anschlüsse für Warmwasser und Heizung	7733600250	397,—	
	Design-Blende für Adapterkit	■ Farbe: Aluminiumweiss	7733600251	107,—	
Zubehör für die Unterputzmontage					
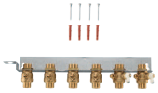	Montageplatte Unterputz	■ Zur Unterputzmontage im Unterputzkasten ■ Muss zwingend bei Unterputzmontage mitbestellt werden ■ Alle Anschlüsse G3/4	7735600587	232,—	WV01
	Hebelgriffe für Kugelhähne	■ 3er-Set aus Kunststoff ■ Geeignet für die Absperrarmaturen der Montageanschlussplatten, Montagerahmen und Kugelhahn-Set	7735600592	14,50	WV09

Unverbindliche Preisempfehlung. Nicht für den Endverbraucher bestimmt, lediglich Berechnungsgrundlage. Ohne die gesetzliche Mehrwertsteuer.

	Bezeichnung	Beschreibung	Artikelnummer	€	RG
	Unterputzkasten kurze Version	■ Kurze Version ■ Keine Integration eines Heizkreisverteilers möglich ■ Stahlblech weiß lackiert ■ Durchgehende Rückwand aus Blech ■ Maße: 850 x 470 x 195 (285) mm ■ Verstellbarer weißer Fußbodenabschluss	7733600045	417,—	
	Unterputzkasten lange Version	■ Lange Version ■ Integration eines Heizkreisverteilers möglich ■ Stahlblech weiß lackiert ■ Weiße, verschließbare Tür ■ Durchgehende Rückwand aus Blech ■ Maße: 1500 x 800 x 195 (285) mm ■ Verstellbarer weißer Fußbodenabschluss ■ Integration eines Fußbodenverteilers mit bis zu 10 Kreisen möglich (nicht im Lieferumfang)	7733600105	781,—	WV01
	Zirkulationspumpenkit	■ Zirkulationspumpenkit bei Unterputzinstallation nur in Verbindung mit langer Version des Unterputzkastens möglich ■ Nur in Verbindung mit Kaltwasserabgang (Zubehör) ■ Inkl. T-Stück für den Umbau der WS170 (erforderlich bei Einbau eines Kaltwasserzählers)	7735600571	546,—	
Zubehör für Stationen mit gemischtem Heizkreis					
	Hochtemperaturabgang	■ Zur Integration eines Badheizkörpers ■ Inkl. Absperrhähnen ■ Geeignet für Aufputzmontage oder bei Unterputzmontage mit langen Unterputzkasten	7733600241	219,—	WV01
	Schutzventil für Fussbodenheizung	■ Zur Absicherung der maximalen Temperatur in einer Fußbodenheizung ■ Montage im Vorlauf des Heizkreises ■ Anschluss: DN 25, G 3/4 ■ Einstellwert 55 °C ■ Mit Verschraubungen zum Anschluss an die Wohnungsstation und zum Zubehör Anbindung Heizkreisverteiler	7735600574	258,—	WV09
	AT 90E Temperaturwächter	■ Mit Anschlusskabel und vormontiertem Pumpenstecker für die Verbindung des Gerätes mit der jeweiligen Buderus Regelung ■ Geeignet für Logamatic 2000, 4000, 5000, EMS	80155200	siehe Shop	254
	Anbindung Heizkreisverteiler	■ Flexible Rohrleitungen für die Verbindung zwischen Fußbodenheizkreis-Verteiler und den Anschlüssen für den gemischten Heizkreis	7735600518	132,—	WV09
Regelung					
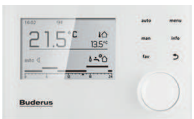	RC310	■ System-Bedieneinheit für witterungs- oder raumtemperaturgeführten Betrieb (inkl. Außenfühler) ■ Zentrale Bedienung EMS-Wärmeerzeuger ■ Modulare Erweiterung im Systemverbund (EMS-BUS) mit: Heizkreis(en), Warmwasser, Solar (Warmwasser/Heizungsunterstützung), alternativem Wärmeerzeuger, Frischwasserstation, zentrale Wohnungslüftung (HRV156 K, HRV176) ■ Alternativ auch zur autarken Bedienung von Wohnungsstation oder alternativem Wärmeerzeuger ■ Touchsensitive Tasten ■ Energie- und Effizienzanzeige gemäß Bundesförderung für effiziente Gebäude (BEG) ■ Lieferumfang: Logamatic RC310 inkl. Wandmontage-Set und Außenfühler ■ Weiß	7738114095	554,—	RE01

Unverbindliche Preisempfehlung. Nicht für den Endverbraucher bestimmt, lediglich Berechnungsgrundlage. Ohne die gesetzliche Mehrwertsteuer.

	Bezeichnung	Beschreibung	Artikelnummer	€	RG
	RC310	■ System-Bedieneinheit für witterungs- oder raumtemperaturgeführten Betrieb (inkl. Außenfühler) ■ Zentrale Bedienung EMS-Wärmeerzeuger ■ Modulare Erweiterung im Systemverbund (EMS-BUS) mit: Heizkreis(en), Warmwasser, Solar (Warmwasser/Heizungsunterstützung), alternativem Wärmeerzeuger, Frischwasserstation, zentrale Wohnungslüftung (HRV156 K, HRV176) ■ Alternativ auch zur autarken Bedienung von Wohnungsstation oder alternativem Wärmeerzeuger ■ Touchsensitive Tasten ■ Energie- und Effizienzanzeige gemäß Bundesförderung für effiziente Gebäude (BEG) ■ Lieferumfang: Logamatic RC310 inkl. Wandmontage-Set und Außenfühler ■ Schwarz	7738114097	554,—	RE01
	RC100.2	■ Fernbedienung für Raumtemperaturaufschaltung und vorübergehende Raumsollwertänderung ■ Kombinierbar mit System-Bedieneinheit BC400, RC310, HMC310 ■ Erforderlich bei Kühlung ohne Taupunktüberwachung (Installation WLW196i IR/AR, WLW186i AR, WLW176i AR, WLW166i, WSW196i.2) oder bei Installation ohne Pufferspeicher (im Referenzraum installieren). Alternativ RC220 oder RC120 RF einsetzbar.	7738112964	125,—	
Zubehör Fußbodenheizung					
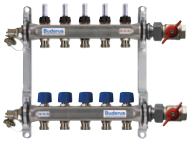	Logafloor Heizkreisverteiler	■ Heizkreisverteiler aus Edelstahl mit Durchflussmengenmesser ■ Kugelhähne und Verteiler End-Set mit SFE-Hähnen vormontiert ■ Abgänge aus 3/4" AG Eurokonus			
		HKV-FD-AK/2	7738317008	siehe Shop	
		HKV-FD-AK/3	7738317009	siehe Shop	
		HKV-FD-AK/4	7738317010	siehe Shop	LFB7
		HKV-FD-AK/5	7738317011	siehe Shop	
		HKV-FD-AK/6	7738317012	siehe Shop	
		HKV-FD-AK/7	7738317013	siehe Shop	
		HKV-FD-AK/8	7738317014	siehe Shop	
		HKV-FD-AK/9	7738317015	siehe Shop	
		HKV-FD-AK/10	7738317016	siehe Shop	
	Logafloor Stellantrieb	■ Für Logafloor-Verteiler, M 30 x 1,5 mm ■ 230 V, stromlos geschlossen, IP54	7738320786	siehe Shop	
	Logafloor Klemmleiste	■ Für den Anschluss von bis zu 8 Raumthermostaten mit max. 16 Stellantrieben 230 V ■ Mit Pumpenlogik (bei geschlossenen Stellmotoren schaltet eine angeschlossene Pumpe aus)	7738320787	siehe Shop	
	Logafloor Raumthermostat	■ Elektromechanischer Raumtemperaturregler für 230 V ■ Anwendungsbereich für Stellantriebe stromlos geschlossen ■ zur Aufputzmontage	7738320785	siehe Shop	LFB8
		■ Elektromechanischer Raumtemperaturregler für 230 V ■ Anwendungsbereich für Stellantriebe stromlos geschlossen ■ zur Unterputzmontage	83849317	siehe Shop	

Weitere Komponenten für Fußbodenheizungssysteme und detaillierte Beschreibung im Katalog-Teil 5, Kapitel 8

Unverbindliche Preisempfehlung. Nicht für den Endverbraucher bestimmt, lediglich Berechnungsgrundlage. Ohne die gesetzliche Mehrwertsteuer.

Zubehör zur Pufferspeicherbeladung

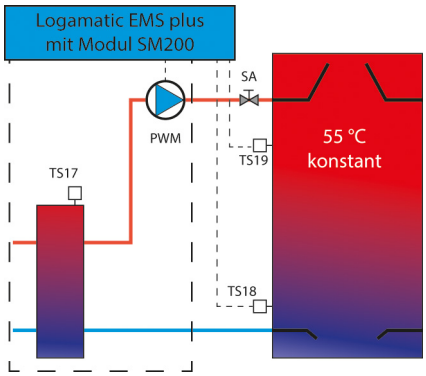

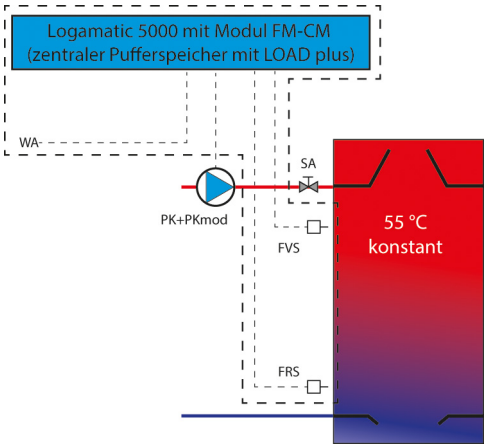

	Bezeichnung	Beschreibung	Artikelnummer	€	RG
	SM200	■ Modul zum Einsatz im Regelsystem Logamatic EMS plus, zum Betrieb komplexer Solaranlage, Speicherladesystem, Pufferspeicherbeladung oder Pufferspeicherumladung ■ Auswahl der Modulfunktion über Adress-Kodierschalter - System-Bedieneinheit BC400/ RC310 bzw. bei Solar-autark: SC300 ■ Ein Kollektorfühler (nur bei Solar einsetzbar) und ein Speicherfühler im Lieferumfang	7738110115	660,—	RE01
	FM-CM	■ Einbindung von bis zu 4 konventionellen Wärmeerzeugern, wie z.B. NT-/Brennwertkessel und / oder Brennwertgeräte, in die Heizungsanlage bzw. in die Systemregelung Logamatic 5311/5313 ■ Intelligente Pufferspeicherbeladung mit LOAD plus ■ Sollwertvorgabe nach extern (0-10 V)	7736606540	1.230,—	RE02
	Speicherfühler-Set Ø 6 mm	■ Fühler Ø 6 mm (NTC10K, Kabellänge 3 m) ■ Zwei 1/4-Kreis-Blindsegmente und Spannblech für Speicher mit Tauchhülsen (19,5 mm Innendurchmesser entsprechend 3/4") ■ Anschlussstecker enthalten im Regelsystem	7735502288	86,—	RE09
	FV/FZ Temperaturfühler	■ Vorlauftemperaturfühler Ø 9,7 mm (NTC10K, Kabellänge 3 m) für die Regelsysteme Logamatic EMS plus, 4000 und 5000 ■ Für Heizkreise mit Mischer bzw. Zusatztemperaturfühler für Kesselkreisfunktionen oder solare Heizungsunterstützung ■ Mit Wärmeleitpaste und Zubehör für Montage als Rohr-Anlegefühler	5991376	70,—	
	Fühler-Set für Weiche/ Wärmetauscher (Nassfühler)	■ Fühler-Set inklusive Adapter zur Installation des Fühlers TS17 (nur erforderlich bei Wohnungsstation mit SM200 Speicherladesystem) in der hydraulischen Weiche ■ Fühler misst direkt im Medium (Nassfühler) ■ inkl. 1/2" Hahnverlängerung 22 mm und 62 mm (weitere Hahnverlängerungen siehe Katalog Teil 6) ■ Fühler (NTC10K mit 1/2" Gewinde, Kabellänge 1,5 m) für die Regelsysteme Logamatic EMS plus, 4000 und 5000			
		Fühlerlänge ca. 100 mm	7735600268	91,—	
		Fühlerlänge ca. 200 mm (z.B. GB272)	7735600656	99,—	
	Ladepumpe PWM	■ Pumpe Wilo Yonos Para 15/1-7,5 PWM ■ Wassermenge bis zu 4500 l/h ■ Inklusive Anschlusskabel ■ bis ca. 80 kW	7735600270	721,—	WV09
		■ Pumpe Wilo Stratos Para 25/1-8 PWM ■ Wassermenge bis zu 9000 l/h ■ Inklusive Anschlusskabel ■ bis ca. 160 kW	7735600271	1.845,—	
		■ Pumpe Wilo Stratos Para 30/1-12 PWM ■ Wassermenge bis zu 13000 l/h ■ Inklusive Anschlusskabel ■ bis ca. 240 kW	7735600272	1.845,—	

Unverbindliche Preisempfehlung. Nicht für den Endverbraucher bestimmt, lediglich Berechnungsgrundlage. Ohne die gesetzliche Mehrwertsteuer.

	Bezeichnung	Beschreibung	Artikelnummer	€	RG
	WHY 120/80 Hydraulische Weiche	■ Hydraulische Weiche DN 120/80 mit Isolierung in schwarz ■ Inklusive Tauchhülse für Rundfühler, Wandhalter, Entleerhahn, Dübel und Schrauben ■ Maximal 5000 l/h ■ Anschluss primär R 1 1/2", sekundär G 1 1/2", Gewicht 8 kg ■ Breite x Höhe: 120 x 60 mm	8718599386	604,—	WV03
	Weiche Sinus 80/120	■ Hydraulische Weiche Sinus DN 80/120 bis 8000 l/h ■ Material ST 37-2, 1/2“ Muffen ■ Keine Entlüftung, Entleerung und Fühler ■ 40 mm PUR-Schaum	89200972	siehe Shop	04VS
	Wandbefestigung-Set	■ Für Weiche Sinus DN 80/120	7738302158	siehe Shop	
	SINUS Hydraulische Weiche 160/80	■ Für Ein- und Mehrkesselanlagen ■ Durchsatz 10 m^3/h ■ Anschluss DN 65	82452218	siehe Shop	03VS
	Dämmung für SINUS Hydraulische Weiche 160/80	■ 65 mm PUR-Schaum im Alu-Grobkornmantel	89201656	siehe Shop	
		■ 100 mm Mineralwolle im verzinkten Stahlblechmantel	82453039	siehe Shop	
	CRS131	■ Autarker Festwert Stellmotor ■ Einstellbereich 5-95°C ■ Mit verlängertem Nassfühler und Gewindeadapter ½“ AG ■ Laufzeit 30s / 90°, Drehmoment 6Nm, 230V ■ Digitales Display für Einstellparameter ■ Passend für Mischventile der Serie VRG…, DWM.., WWV 25 – 40	7735600585	424,—	WV02

Unverbindliche Preisempfehlung. Nicht für den Endverbraucher bestimmt, lediglich Berechnungsgrundlage. Ohne die gesetzliche Mehrwertsteuer.

Zubehör zur Anlagenversorgung nach dem Pufferspeicher

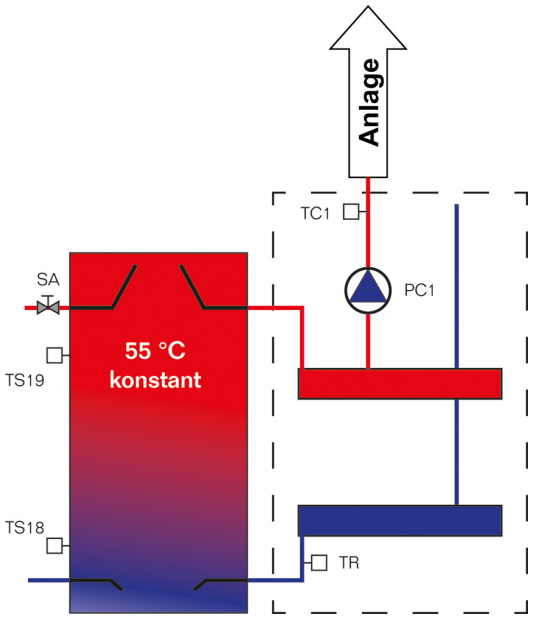

	Bezeichnung	Beschreibung	Typ	Artikelnummer	€	RG
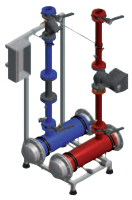	MEC HSM HKM-U	■ Modul für einen ungemischten Heizkreis ■ Pumpengruppe inkl. Verteiler- und Sammler-Abschnitt ■ Werkseitig gemäß GEG gedämmt Nennvolumenstrom: 6,0 m³/h; Nennleistung bei 20 K: 140 kW	DN 40.2	7736600694	5.165,—	
		Nennvolumenstrom: 10,0 m³/h; Nennleistung bei 20 K: 233 kW	DN 50.2	7736600695	6.015,—	
		Nennvolumenstrom: 17,5 m³/h; Nennleistung bei 20 K: 407 kW	DN 65.2	7736600696	8.745,—	
	MEC HSM ZPF	■ Für erweiterte Pumpenfunktionen / Betriebsarten: Rücklaufgeführt, Temperaturdifferenzgeführt, Wärmezähler (nicht für Abrechnung) ■ Werkseitig im Modul verbaut und mit Pumpe verdrahtet ■ Parametrierung bauseits, gemäß Grundfos		7736601479	566,—	
	HSM plus HU	■ Modul für einen ungemischten Heizkreis ■ Pumpengruppe inkl. Verteiler- und Sammler-Abschnitt ■ Werkseitig gemäß GEG gedämmt ■ Nennvolumenstrom: 6 m³/h ■ Nennleistung bei 20 K: 140 kW ■ Nennweite: DN 40	DN40	8738640647	5.665,—	AG05
		■ Modul für einen ungemischten Heizkreis ■ Pumpengruppe inkl. Verteiler- und Sammler-Abschnitt ■ Werkseitig gemäß GEG gedämmt ■ Nennvolumenstrom: 10 m³/h ■ Nennleistung bei 20 K: 233 kW ■ Nennweite: DN 50	DN50	8738640648	6.510,—	
		■ Modul für einen ungemischten Heizkreis ■ Pumpengruppe inkl. Verteiler- und Sammler-Abschnitt ■ Werkseitig gemäß GEG gedämmt ■ Nennvolumenstrom: 17,5 m³/h ■ Nennleistung bei 20 K: 407 kW ■ Nennweite: DN 65	DN65	8738640650	9.185,—	

Detailinformationen zu Hydraulikmodulen ▶ Katalog Teil 4, Kapitel 11

Unverbindliche Preisempfehlung. Nicht für den Endverbraucher bestimmt, lediglich Berechnungsgrundlage. Ohne die gesetzliche Mehrwertsteuer.

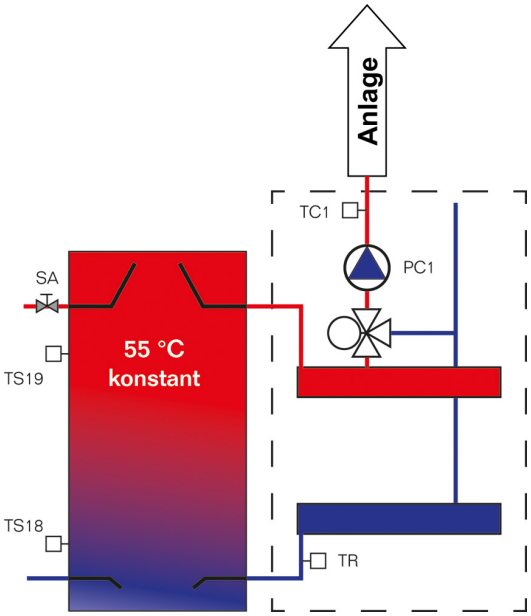

	Bezeichnung	Beschreibung	Typ	Artikelnummer	€	RG
	MEC HSM HKM-G	■ Modul für einen gemischten Heizkreis ■ Pumpengruppe inkl. Verteiler- und Sammler-Abschnitt ■ Werkseitig gemäß GEG gedämmt Nennvolumenstrom: 6,0 m^3/h; Nennleistung bei 20 K: 140 kW	DN 40.2	7736600701	5.810,—	
		Nennvolumenstrom: 10,0 m^3/h; Nennleistung bei 20 K: 233 kW	DN 50.2	7736600702	7.990,—	
		Nennvolumenstrom: 17,5 m^3/h; Nennleistung bei 20 K: 407 kW	DN 65.2	7736600703	11.335,—	
	HSM plus HG	■ Modul für einen gemischten Heizkreis ■ Pumpengruppe inkl. Verteiler- und Sammler-Abschnitt ■ Werkseitig gemäß GEG gedämmt ■ Nennvolumenstrom: 6 m^3/h ■ Nennleistung bei 20 K: 140 kW ■ Nennweite: DN 40	DN40	8738640664	6.345,—	AG05
		■ Modul für einen gemischten Heizkreis ■ Pumpengruppe inkl. Verteiler- und Sammler-Abschnitt ■ Werkseitig gemäß GEG gedämmt ■ Nennvolumenstrom: 10 m^3/h ■ Nennleistung bei 20 K: 233 kW ■ Nennweite: DN 50	DN50	8738640669	8.175,—	
		■ Modul für einen gemischten Heizkreis ■ Pumpengruppe inkl. Verteiler- und Sammler-Abschnitt ■ Werkseitig gemäß GEG gedämmt ■ Nennvolumenstrom: 17,5 m^3/h ■ Nennleistung bei 20 K: 407 kW ■ Nennweite: DN 65	DN65	8738640670	11.315,—	

Hinweis zu MEC HSM HKM-G: Sonderausstattung Stellmotor 30 sek. berücksichtigen
Detailinformationen zu Hydraulikmodulen ▶ Katalog Teil 4, Kapitel 11

Unverbindliche Preisempfehlung. Nicht für den Endverbraucher bestimmt, lediglich Berechnungsgrundlage. Ohne die gesetzliche Mehrwertsteuer.

Produktbeschreibung

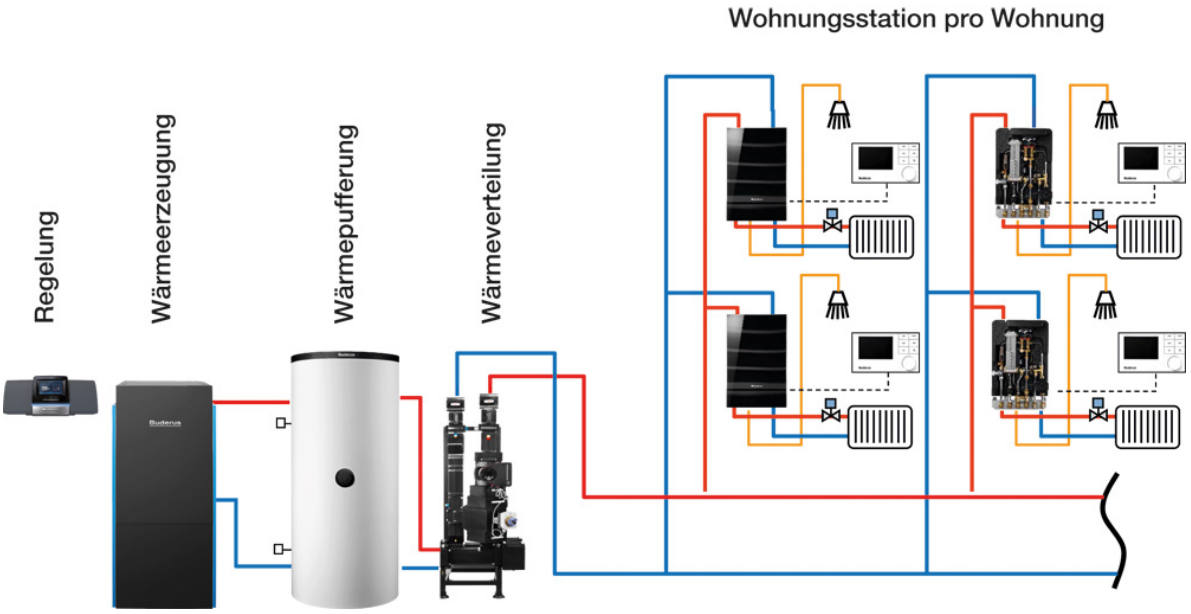

Zentrales Heizen mit dezentralen Vorteilen

- Wohnungsstationen für die Aufputzinstallation im Titanium Design, in weiß oder schwarz
- Auch geeignet für die Installation mit Unterputzkasten
- Für die Versorgung von Etagenwohnungen oder Einfamilienhäusern mit Heizung und Warmwasser
- Heizwärmeversorgung erfolgt direkt aus dem Pufferspeicher mit Heizkessel oder Fern-/ Nahwärmestation, der z.B. über die Logamatic 5000 mit der Funktion LOAD plus beladen wird (Modul FM-CM)
- Max. Heizwärmebedarf ca. 15 kW mit ΔT = 20 K bei der direkten Versorgung
- Gemischter Heizkreis möglich
- Anschlussstücke für Hochtemperaturabgang für Badheizkörper
- Warmwasserleistung 35 kW und 50 kW
- Durch edelstahlgelöteten Wärmetauscher universell einsetzbar
- Einstellbare Warmwassertemperatur von 30 °C bis 60 °C
- Komfortfunktion für die Warmwasserbereitung in Verbindung mit Logamatic RC310 (Rohrleitungen vom Steigestrang zur Station werden warm gehalten)
- Integrierter Wasserschlagdämpfer
- Minimale Pufferspeichertemperatur von nur 55 °C notwendig (Δ 10K zwischen Systemtemperatur und Warmwassersollwert notwendig), dadurch sehr gut geeignet zu Kombination mit regenerativen Energiequellen
- Einfache hydraulische Einbindung, da alle Stationen mit einem Differenzdruckregler ausgerüstet sind
- Elektronische Steuerung der Ventile für Heizung und Warmwasser über das EMS plus Zentralmodul. Druck und Temperaturschwankungen im Gesamtsystem können ausgeglichen werden.
- Komfortable Bedienung der Station über Logamatic RC310
- Einstellbare Rücklauftemperatur über Logamatic RC310 für hohe Energieeffizienz der Anlage
- Passstücke für Kaltwasser- und Wärmemengenzähler, Fühlertasche für Wärmemengenzähler

Wasserhärte

- Ab einer Wasserhärte von 14 °dH wird bei dem Einsatz von Wohnungsstationen Logamax kompakt WS170 eine Wasseraufbereitung empfohlen, ab 20 ° dH ist eine Wasseraufbereitung notwendig.

Wohnungsstation für gemischten Heizkreis

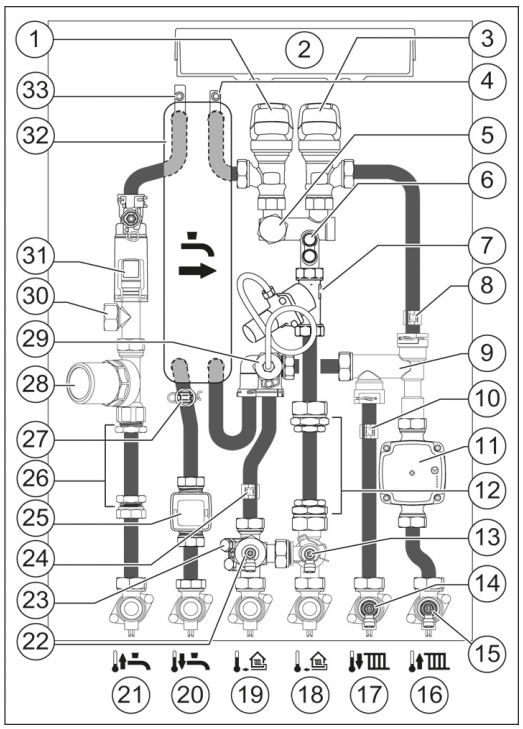

1 = WW-Regelventil
2 = EMS-Zentralmodul
3 = Regelventil für die Heizung
4 = Entlüftungsventil Primärkreis
5 = Anschluss für Zubehör Hochtemperaturabgang Rücklauf
6 = Anschluss für Warmemengenzähler Rücklauf
7 = Differenzdruck-Regelventil
8 = NTC-Rücklauffühler (Primärkreis)
9 = Verteiler und Rückschlagventil (Primärkreis und Heizung)
10 = NTC-Vorlauffühler (Primärkreis)
11 = Heizkreispumpe
12 = Passstück für Wärmemengenzähler (130 x G1) oder (110 x G3/4)
13 = Entleerhahn, Anschluss für Zubehör Thermischer Bypass (für den Sommerbetrieb)
14 = Entleerungshahn (Heizkreis-Vorlauf)
15 = Entleerungshahn (Heizkreis-Rücklauf)
16 = Anschluss Heizkreis Rücklauf
17 = Anschluss Heizkreis Vorlauf

Wohnungsstation für direkten Heizkreis

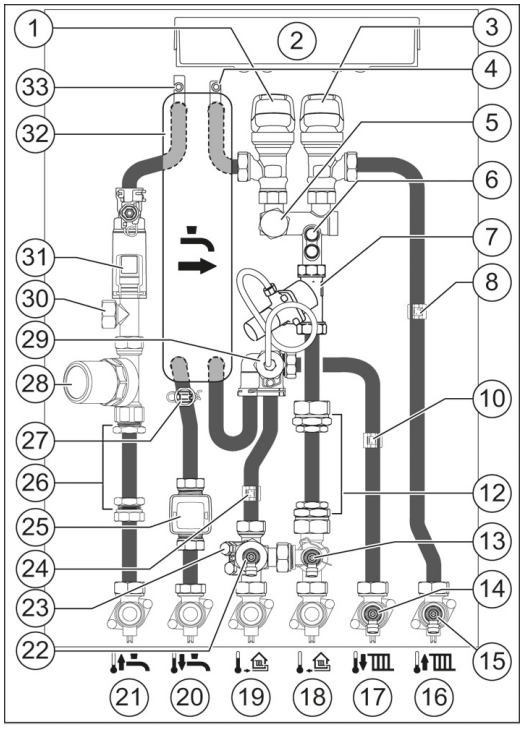

18 = Anschluss Primärkreis Rücklauf
19 = Anschluss Primärkreis Vorlauf
20 = Anschluss Warmwasserausgang
21 = Anschluss Kaltwassereingang
22 = Entleerhahn und Filter
23 = Anschluss für Fühler Vorlauf Wärmemengenzahler (M10x1)
24 = NTC-Vorlauffühler (Heizkreis)
25 = Thermische Absicherung
26 = Passstück für Kaltwasserzähler Zubehör (110 x G3/4)
27 = NTC-Fühler Warmwasser-Ausgang (Tauchhülse)
28 = Wasserschlagdämpfer
29 = Anschluss für Zubehör Hochtemperaturabgang Vorlauf
30 = Anschluss für Zubehör Kaltwasserabgang
31 = Durchflussturbine und -begrenzer mit Filter
32 = Plattenwärmetauscher (edelstahlgelötet)
33 = Entlüftungsventil Warmwasser

Pumpenkennlinie der integrierten Pumpe der Stationen mit gemischtem Heizkreis

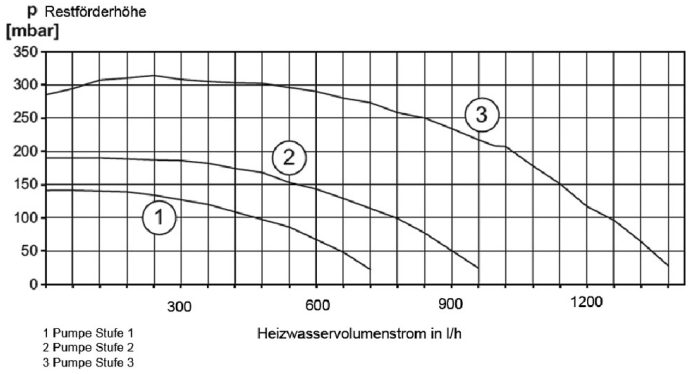

Abmessungen und Technische Daten

Wohnungsstation für Aufputz-Installation

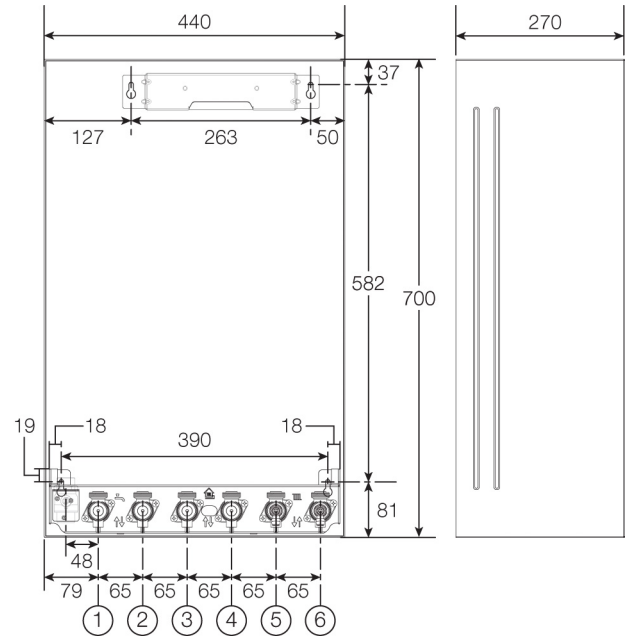

1 = Kaltwassereingang (G ¾)
2 = Warmwasseraustritt (G ¾)
3 = Hausanschlussstation Vorlauf primär (G ¾)

Wohnungsstation für Installation im Unterputzkasten

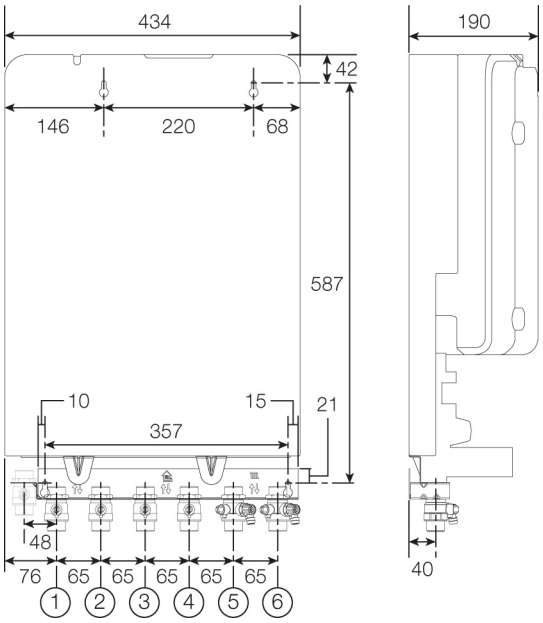

4 = Hausanschlussstation Rücklauf primär (G ¾)
5 = Heizkreisvorlauf (G ¾)
6 = Heizkreisrücklauf (G ¾)

	WS170-35 A(M) E	WS170-35 U(M) E	WS170-50 A(M) E	WS170-50 U(M) E
Wärmeübergabe bei WS170-35/50 AE und WS170-35/50 UE	Direkter Heizkreis			
Wärmeübergabe bei WS170-35/50 AME und WS170-35/50 UME	Heizkreis gemischt			
Max. Druckstufe / Temperatur Heizung (bar / °C)	PN10 / 90			
Max. Trinkwasserdruck (bar)	10			
Betriebsweise	WW-Vorrang			
Heizleistung (kW)	1,5-15			
Max. Heizwasser-Volumenstrom Primärkreis zur Warmwasserversorgung (l/h)	1050		1200	
Max. Warmwasserleistung 65/45 °C (kW)	34		50	
Max. Warmwasserleistung 55/45 °C (kW)	34		50	
Max. Warmwasservolumenstrom (l/min)	14		21	
Warmwassertemperatur einstellbar (°C)	30-60			
Druckverlust Heizung bei 55°C VL Temperatur (bar)	702		784	
minimaler Anschlussdruck Trinkwasser (bar)	1,5		2,0	
Anschluss HAST VL und RL (Zoll)	G3/4			
Anschluss Heizung VL und RL (Zoll)	G3/4			
Anschluss Kalt- und Warmwasser (Zoll)	G3/4			
Spannungsversorgung/Wasserschutz (V/Hz)	230 V/ 50/ X4D [1]			
Höhe (mm)	700	653	700	653
Breite (mm)	440	434	440	434
Tiefe (mm)	270	190	270	190
Gewicht (kg) [2]	21-25	14-18	23-27	16-20

[1] IP42 in Verbindung mit Unterputzkasten
[2] je nach Ausführung

	Auslegung bei Pufferspeichertemperatur		
	55 °C	60 °C	65 °C
Logamax kompakt WS170-35 E			
Heizwasservolumenstrom bei der Warmwasserbereitung (l/h)	1050	859	740
Rücklauftemperatur primär (°C)	31	29	28
Druckverlust, primär (mbar)	702	446	434
Warmwasserleistung (45 °C)	34	34	34
Logamax kompakt WS170-50 E			
Heizwasservolumenstrom bei der Warmwasserbereitung (l/h)	1200	923	808
Rücklauftemperatur, primär (°C)	23	23	20
Druckverlust, primär (mbar)	784	476	437
Warmwasserleistung (45 °C)	50	50	50

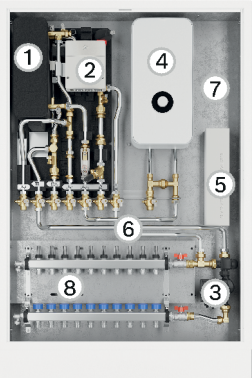

Logamax kompakt WS160 WP E mit nachgeschaltetem Durchlauferhitzer, Modul für gemischten Heizkreis und Zubehör

1. Edelstahlgelöteter Wärmetauscher für universellen Einsatz
2. Regelmodul für die Warmwasserbereitung
3. Modul gemischter Heizkreis mit Hocheffizienzpumpe
4. Elektrischer Durchlauferhitzer
5. Klemmleiste für die Fußbodenheizung (Zubehör)
6. Anbindung Heizkreisverteiler (Zubehör)
7. Unterputzschrank (Zubehör)
8. Fußboden-Heizkreisverteiler (Zubehör)

Produktübersicht

Wohnungsstation	Varianten	Heizkreis	Montage
Logamax kompakt WS160 E	35 kW / 45 kW (Basismodul)	mit Modul für gemischten Heizkreis (rechts)	im Aufputzschrank **oder** im Unterputzschrank (klein + groß)
		mit Modul für ungemischten Heizkreis	
		mit Modul für ungemischten Heizkreis inkl. Differenzdruckregler	
		ohne Heizkreismodul zur Verwendung als Frischwasserstation	im Unterputzschrank (klein) **oder** mit Aufputzgehäuse
Logamax kompakt WS160-35 TE	35 kW / 45 kW (Austauschlösung)	mit ungemischten Heizkreis (Ersatz für Heizwertgerät)	mit Aufputzgehäuse
Logamax kompakt WS160 WP E	35 kW / 45 kW (Basismodul für Kombination mit Durchlauferhitzer)	mit Modul für gemischten Heizkreis (unten) / mit Modul für ungemischten Heizkreis HP	im Aufputzschrank oder im Unterputzschrank (klein + groß)
	▼ ab Seite 10028		

Produktvorteile

- Modularer Aufbau für unterschiedliche Einsatzfälle als dezentrale Frischwasserstation, mit gemischtem oder ungemischtem Heizkreis und optional mit nachgeschaltetem elektrischem Durchlauferhitzer
- Austauschlösung zur Aufputzmontage ist konzipiert für den Ersatz von Heizwertgeräten mit einem ungemischten Heizkreis
- Die elektronische Regelung ermöglicht die Einstellung der Warmwassertemperatur und der Warmhaltung des Wärmetauschers. Dadurch wird ein hoher Warmwasserkomfort bei niedrigen Rücklauftemperaturen erzielt
- Vorbereitet für die Montage in einem Unterputzschrank oder Aufputzschrank bzw. mit Aufputzgehäuse
- Hochwertige Serienausstattung mit edelstahlgelötetem Wärmetauscher und Differenzdruckregler

Wohnungsstation für den gemischten Heizkreis (voraussichtlich lieferbar bis Herbst 2024)

	Bezeichnung	Beschreibung	Artikelnummer	€	RG
		■ Mit Modul für einen gemischten Heizkreis ■ Mit Montageanschlussplatten für Basis- und Heizkreismodul ■ Zur Montage im Unterputz- oder Aufputzschrank			
	WS160.3-35 E	Warmwasser-Nennleistung 35 kW	7739624165	2.690,—	
	WS160.3-45 E	Warmwasser-Nennleistung 45 kW	7739624166	2.845,—	
		■ Mit Modul für einen gemischten Heizkreis ■ Mit Montageanschlussplatten für Basis- und Heizkreismodul ■ Mit Unterputzschrank, lang (Maße: 1540 x 710 x 150-200 mm)			
	WS160.3-35 E	Warmwasser-Nennleistung 35 kW	7739624167	3.100,—	
	WS160.3-45 E	Warmwasser-Nennleistung 45 kW	7739624168	3.255,—	
		■ Mit Modul für einen gemischten Heizkreis ■ Mit Montageanschlussplatten für Basis- und Heizkreismodul ■ Mit Schutzventil für die Fußbodenheizung (55°C) ■ Mit Unterputzschrank, lang (Maße: 1540 x 710 x 150-200 mm)			WV02
	WS160.3-35 E	Warmwasser-Nennleistung 35 kW	7739624169	3.365,—	
	WS160.3-45 E	Warmwasser-Nennleistung 45 kW	7739624170	3.520,—	
		■ Mit Modul für einen gemischten Heizkreis ■ Mit Montageanschlussplatten für Basis- und Heizkreismodul ■ Mit Hochtemperatur-Abgang ■ Mit Unterputzschrank, lang (Maße: 1540 x 710 x 150-200 mm)			
	WS160.3-35 E	Warmwasser-Nennleistung 35 kW	7739624171	3.310,—	
	WS160.3-45 E	Warmwasser-Nennleistung 45 kW	7739624172	3.465,—	

Produkttyp	Höhe mm	Breite mm	Tiefe mm	Gewicht kg
WS160.3-35 E	720	635	145	13,984
WS160.3-45 E		635	145	14,484

Unverbindliche Preisempfehlung. Nicht für den Endverbraucher bestimmt, lediglich Berechnungsgrundlage. Ohne die gesetzliche Mehrwertsteuer.

Wohnungsstation für den ungemischten Heizkreis (voraussichtlich lieferbar bis Herbst 2024)

	Bezeichnung	Beschreibung	Artikelnummer	€	RG
		■ Mit Montageanschlussplatten für Basis- und Heizkreismodul ■ Mit Modul für einen ungemischten Heizkreis mit Differenzdruckregler ■ Zur Montage im Unterputz- oder Aufputzschrank			WV02
	WS160.3-35 E	Warmwasser-Nennleistung 35 kW	7739624163	2.295,—	
	WS160.3-45 E	Warmwasser-Nennleistung 45 kW	7739624164	2.450,—	
Austauschlösungen					
	WS160.3-35 TE	■ Wohnungsstation für einen ungemischten Heizkreis für den Austausch von Heizwertgeräten ■ Mit Differenzdruckregler und Rücklauftemperatur-Begrenzung für den Heizkreis ■ Mit Aufputzgehäuse, weiß (Maße: 980 x 440 x 220 mm) ■ Mit Montagerahmen mit 6 Kugelhähnen Warmwasser-Nennleistung 35 kW	7739624173	2.485,—	
	WS160.3-45 TE	Warmwasser-Nennleistung 45 kW	7739624174	2.650,—	
	WS160.3-35 TE	■ Wohnungsstation für einen ungemischten Heizkreis für den Austausch von Heizwertgeräten ■ Mit Differenzdruckregler und Rücklauftemperatur-Begrenzung für den Heizkreis ■ Mit Aufputzgehäuse, weiß (Maße: 980 x 440 x 220 mm) ■ Mit Montagerahmen mit 6 Kugelhähnen ■ Primärseitiger Anschluss von oben mit 2 gedämmten Rohren Warmwasser-Nennleistung 35 kW	7739624175	2.665,—	
	WS160.3-45 TE	Warmwasser-Nennleistung 45 kW	7739624176	2.830,—	
	WS160.3-35 TE	■ Wohnungsstation für einen ungemischten Heizkreis für den Austausch von Heizwertgeräten ■ Mit Differenzdruckregler und Rücklauftemperatur-Begrenzung für den Heizkreis ■ Mit Aufputzgehäuse, weiß (Maße: 980 x 440 x 220 mm) ■ Mit Montagerahmen mit 6 Kugelhähnen ■ Primärseitiger Anschluss von oben mit 2 gedämmten Rohren ■ 4 flexible Anschlüsse unten Warmwasser-Nennleistung 35 kW	7739624177	2.730,—	WV02
	WS160.3-45 TE	Warmwasser-Nennleistung 45 kW	7739624178	2.895,—	
	WS160.3-35 TE	■ Wohnungsstation für einen ungemischten Heizkreis für den Austausch von Heizwertgeräten ■ Mit Differenzdruckregler und Rücklauftemperatur-Begrenzung für den Heizkreis ■ Mit Aufputzgehäuse, weiß (Maße: 980 x 440 x 220 mm) ■ Mit Montagerahmen mit 6 Kugelhähnen ■ Primärseitiger Anschluss von oben mit 3 gedämmten Rohren ■ 3 flexible Anschlüsse unten Warmwasser-Nennleistung 35 kW	7739624179	2.730,—	
	WS160.3-45 TE	Warmwasser-Nennleistung 45 kW	7739624180	2.895,—	

Produkttyp	Höhe mm	Breite mm	Tiefe mm	Gewicht kg
WS160.3-35 E	720	635	145	12,164
WS160.3-45 E		635	145	12,664
WS160.3-35 TE	666	420	160	21,4
WS160.3-45 TE		420	160	21,8

Unverbindliche Preisempfehlung. Nicht für den Endverbraucher bestimmt, lediglich Berechnungsgrundlage. Ohne die gesetzliche Mehrwertsteuer.

Wohnungsstation ohne Heizkreis

	Bezeichnung	Beschreibung	Artikelnummer	€	RG
		■ Basismodul zur Verwendung als dezentrale Frischwasserstation ■ Mit Montageanschlussplatte für das Basismodul ■ Erweiterbar zur Wohnungsstation mit Modul für einen gemischten oder ungemischten Heizkreis ■ Zur Montage mit Aufputzgehäuse, im Unterputz- oder Aufputzschrank			WV02
	WS160.3-35 E	Warmwasser-Nennleistung 35 kW	7739624161	1.870,—	
	WS160.3-45 E	Warmwasser-Nennleistung 45 kW	7739624162	2.020,—	

Produkttyp	Höhe mm	Breite mm	Tiefe mm	Gewicht kg
WS160.3-35 E	720	365	145	9,5
WS160.3-45 E		365	145	10

Unverbindliche Preisempfehlung. Nicht für den Endverbraucher bestimmt, lediglich Berechnungsgrundlage. Ohne die gesetzliche Mehrwertsteuer.

Wohnungsstation mit nachgeschaltetem Durchlauferhitzer

	Bezeichnung	Beschreibung	Artikelnummer	€	RG
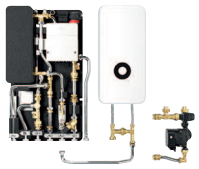		■ Wohnungsstation mit Modul für einen gemischten Heizkreis (unten) ■ Mit elektrischem Durchlauferhitzer und Verbindungsmodul incl. Bypass ■ Montageanschlussplatten für WS160 WP E und den Durchlauferhitzer ■ Zur Montage im Unterputz- oder Aufputzschrank mit 900 mm Breite			WV02
	WS160.3-35WPE (gemischter Heizkreis)	Warmwasser-Nennleistung 35 kW	7739624185	3.650,—	
	WS160.3-45WPE (gemischter Heizkreis)	Warmwasser-Nennleistung 45 kW	7739624186	3.805,—	
		■ Wohnungsstation mit Modul für einen gemischten Heizkreis (unten) ■ Mit elektrischem Durchlauferhitzer und Verbindungsmodul incl. Bypass ■ Montageanschlussplatten für WS160 WP E und den Durchlauferhitzer ■ Starre Verbindungsleitung zwischen Montageanschlussplatte und Heizkreismodul (unten) ■ Mit Unterputzschrank (Maße 1400 x 900 x 150-200 mm)			
	WS160.3-35WPE (gemischter Heizkreis)	Warmwasser-Nennleistung 35 kW	7739624187	4.290,—	
	WS160.3-45WPE (gemischter Heizkreis)	Warmwasser-Nennleistung 45 kW	7739624188	4.450,—	
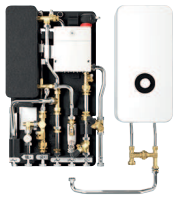		■ Wohnungsstation mit Modul für einen ungemischten Heizkreis incl. Differenzdruckregler ■ Mit elektrischem Durchlauferhitzer und Verbindungsmodul incl. Bypass ■ Montageanschlussplatten für WS160 WP E und den Durchlauferhitzer ■ Zur Montage im großen Unterputz-/ Aufputzschrank mit 900 mm Breite oder kurzem UP-Schrank mit 800 mm Breite			
	WS160.3-35WPE (ungemischter Heizkreis)	Warmwasser-Nennleistung 35 kW	7739624183	3.205,—	
	WS160.3-45WPE (ungemischter Heizkreis)	Warmwasser-Nennleistung 45 kW	7739624184	3.365,—	
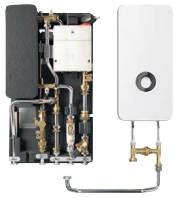		■ Basismodul zur Verwendung als dezentrale Frischwasserstation ■ Mit elektrischem Durchlauferhitzer und Verbindungsmodul incl. Bypass ■ Montageanschlussplatten für WS160 E und den Durchlauferhitzer ■ Zur Montage im großen Unterputz-/ Aufputzschrank mit 900 mm Breite oder kurzem UP-Schrank mit 800 mm Breite			
	WS160.3-35 E (ohne Heizkreis)	Warmwasser-Nennleistung 35 kW	7739624181	2.775,—	
	WS160.3-35 E (ohne Heizkreis)	Warmwasser-Nennleistung 45 kW	7739624182	2.930,—	

Produkttyp	Höhe mm	Breite mm	Tiefe mm	Gewicht kg
WS160.3-35WPE (gemischter Heizkreis)	772	684	145	19,178
WS160.3-45WPE (gemischter Heizkreis)		684	145	19,678
WS160.3-35 E (ohne Heizkreis)		684	145	14,838
WS160.3-35 E (ohne Heizkreis)		684	145	15,338

Unverbindliche Preisempfehlung. Nicht für den Endverbraucher bestimmt, lediglich Berechnungsgrundlage. Ohne die gesetzliche Mehrwertsteuer.

Dienstleistungen

- Detaillierte Informationen zu den jeweiligen Dienstleistungen finden Sie im Katalog Teil 1E – Dienstleistungen.
- Bei Wartungen ist der Abschluss eines schriftlichen Vertrages erforderlich. Füllen Sie dafür dazu ganz bequem das Wartungsformular online im Fachkundenbereich aus. Dort finden Sie auch weitere umfassende Informationen zu unseren Wartungsleistungen.

	Bezeichnung	Beschreibung	Artikelnummer	€	RG
	Servicetechniker	■ Auftragspauschale ■ Geschäftszeit Montag bis Freitag ■ Produktbaureihe 1-3	7739607426	149,—	DL01
	Inbetriebnahme Wohnungsstation	■ Standard 1-5 Stationen (pro Station)	8737804240	133,—	
		■ Standard ab 6 Stationen (pro Station)	8737804241	94,—	

Unverbindliche Preisempfehlung. Nicht für den Endverbraucher bestimmt, lediglich Berechnungsgrundlage. Ohne die gesetzliche Mehrwertsteuer.

Pufferspeicher Logalux P .6 (M)

	Bezeichnung	Speicherinhalt (l)	Wärmeschutz (mm)		Artikelnummer	€	RG
Logalux P .6							
	P500.6 W-C	495	65	C	7735500849	1.560,—	SW04
	P750.6 W-C	743	85		7735500861	1.750,—	SW04
	P1000.6 W-C	954			7735500869	1.940,—	SW04
	P500.6-C	495	65	C	7735500848	1.560,—	SW04
	P750.6-C	743	85		7735500860	1.750,—	SW04
	P1000.6-C	954			7735500868	1.940,—	SW04
Logalux P .6 M							
	P500.6 MW-C	495	65	C	7735500873	1.610,—	SW04
	P750.6 MW-C	743	85		7735500885	1.785,—	SW04
	P990.6 MW-C	982			7735500897	2.185,—	SW04
	P1000.6 MW-C	954			7735500893	2.015,—	SW04
	P1300.6 MW-C	1258			7735500901	2.860,—	SW04
	P500.6 M-C	495	65	C	7735500872	1.610,—	SW04
	P750.6 M-C	743	85		7735500884	1.785,—	SW04
	P990.6 M-C	982			7735500896	2.185,—	SW04
	P1000.6 M-C	954			7735500892	2.015,—	SW04
	P1300.6 M-C	1258			7735500900	2.860,—	SW04

Pufferspeicher	Höhe (mm)	Durchmesser (mm)	Gewicht (kg)
P500.6-C	1755	780	85
P750.6-C	1820	960	122
P1000.6-C	2255	960	143
P500.6 M-C	1755	780	87
P750.6 M-C	1820	960	120
P990.6 M-C	1845	1070	148
P1000.6 M-C	2255	960	145
P1300.6 M-C	2280	1070	167

Detailinformationen zu Pufferspeichern ▶ Kapitel 8
Hinweis: empfohlener Volumenstrom Stutzen 1 1/2“ ≤ 5 m^3/h

Unverbindliche Preisempfehlung. Nicht für den Endverbraucher bestimmt, lediglich Berechnungsgrundlage. Ohne die gesetzliche Mehrwertsteuer.

System-Pufferspeicher

Pufferspeicher inkl. Wärmeschutz 500-2000 l



Speicherinhalt (l)	Anschlusstutzen (DN)	Wärmeschutz silber (mm)		Artikelnummer	€	RG
500	65	100	C	7739615326	2.250,—	AG06
	65	200	B	7739615327	2.610,—	
750	65	100		7739615328	2.815,—	
	65	230		7739615329	3.515,—	
1000	65	130		7739615330	3.395,—	
	65	260		7739615331	4.340,—	
1500	65	130		7739615332	4.485,—	
	65	260		7739615333	5.445,—	
2000	65	130		7739615334	5.125,—	
	65	260		7739615335	6.480,—	

Speicherinhalt (l)	Höhe ohne Wärmeschutz (mm)	Durchmesser ohne Wärmeschutz (mm)	Kippmaß (mm)	Gewicht (kg)
500	1750	650	1765	126
750	1800	790	1819	163
1000	2000	850	2019	188
1500	2150	1000	2173	290
2000	2370	1100	2394	345

Zubehöre und Detailinformationen zu System-Pufferspeichern ▶ Kapitel 8

Unverbindliche Preisempfehlung. Nicht für den Endverbraucher bestimmt, lediglich Berechnungsgrundlage. Ohne die gesetzliche Mehrwertsteuer.

Zubehör

	Bezeichnung	Beschreibung	Artikelnummer	€	RG
	Zusätzlicher Stutzen Mittig	■ 1/2 DN vom Hauptstutzen mind. DN50 Rücklaufeinspeisung/Nachlad. Bereitschaftst.	7735500168	161,—	
	Systempuffer Stutzen	■ Zusätzlicher Anschluss Load Plus ■ Position: 9 Uhr - oben (Farbe rot) ■ Hinweis: Jede Option nur einmal pro Speicher ■ Option A			
		Stutzen DN 50	7735502370	142,—	
		Stutzen DN 65	7735502371	178,—	
		Stutzen DN 80	7735502372	209,—	
		Stutzen DN 100	7735502373	274,—	AG06
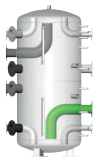	Systempuffer Stutzen	■ Zusätzlicher Anschluss Load Plus ■ Position: 3 Uhr - unten (Farbe grün) ■ Hinweis: Jede Option nur einmal pro Speicher ■ Option B			
		Stutzen DN 50	7735502374	142,—	
		Stutzen DN 65	7735502375	178,—	
		Stutzen DN 80	7735502376	209,—	
		Stutzen DN 100	7735502377	274,—	

Unverbindliche Preisempfehlung. Nicht für den Endverbraucher bestimmt, lediglich Berechnungsgrundlage. Ohne die gesetzliche Mehrwertsteuer.

Logalux PNR .6 E - Pufferspeicher mit Solar-Wärmetauscher

	Bezeichnung	Speicherinhalt (l)	Wärmeschutz (mm)		Artikelnummer	€	RG
	PNR500.6 ES-B	481	100	B	7739612910	3.045,—	SW04
	PNR750.6 ES-B	725	120		7735501698	3.415,—	SW04
	PNR1000.6 ES-B	932			7735501699	4.035,—	SW04
	PNR1300.6 ES-B	1233			7735501591	5.090,—	SW04
	PNR500.6 EW-C	481	65	C	7735500933	2.530,—	SW04
	PNR750.6 EW-C	725	85		7735500945	2.940,—	SW04
	PNR1000.6 EW-C	932			7735500953	3.430,—	SW04
	PNR1300.6 EW-C	1233			7735500957	4.410,—	SW04
	PNR500.6 E-C	481	65	C	7735500932	2.530,—	SW04
	PNR750.6 E-C	725	85		7735500944	2.940,—	SW04
	PNR1000.6 E-C	932			7735500952	3.430,—	SW04
	PNR1300.6 E-C	1233			7735500956	4.410,—	SW04

Pufferspeicher	Höhe (mm)	Durchmesser (mm)	Gewicht (kg)
PNR500.6 E-C	1755	780	111
PNR500.6 ES-B	1775	850	114
PNR750.6 E-C	1820	960	162
PNR750.6 ES-B	1820	1030	180
PNR1000.6 E-C	2255	960	189
PNR1000.6 ES-B	2255	1030	234
PNR1300.6 E-C	2280	1070	216
PNR1300.6 ES-B	2280	1140	238

Detailinformationen zu Pufferspeichern ▶ Kapitel 8
Hinweis: empfohlener Volumenstrom Stutzen 1 1/2“ ≤ 5 m^3/h

Unverbindliche Preisempfehlung. Nicht für den Endverbraucher bestimmt, lediglich Berechnungsgrundlage. Ohne die gesetzliche Mehrwertsteuer.

Auswahlhilfe – Zubehör

			WS160.3 E			
			Heizkreis			
			gemischt	ungemischt	ungemischt	ohne
Hauptkomponenten						
WS160.3-35 E / WS160.3-45 E			■	■	■	■
Modul gemischter Heizkreis rechts	Zur Ergänzung Basismoduls WS160 E, Anschlüsse G 3/4"	7735600796	■	–	–	–
Modul ungemischter Heizkreis	Zur Ergänzung Basismoduls WS160-35E, Anschlüsse G 3/4"	7735600638	–	■	–	–
Modul ungemischter Heizkreis mit DPCV	Zur Ergänzung Basismoduls WS160-35 E, Anschlüsse G 3/4"	7735600639	–	–	■	–
Ausstattung / Zubehör (allgemein)						
Differenzdruck-Regelventil	Voreinstellung bei 300 mbar, Primärkreis	–	■	■	■	■
Differenzdruck-Regelventil	Voreinstellung bei 150 mbar, Sekundärheizkreis	–	–	–	■	–
Passstück für Wärmemengenzähler		–	■	■	■	■
Passstück für Kaltwasserzähler	G3/4 x 110 mm	–	■	■	■	■
Kaltwasserabgang	Zur Nachrüstung Austauschmodul WS160-35 TE	7735600613	■	■	■	■
Thermische Absicherung	Verbrühungsschutz bei Vorlauftemperaturen (primär) > 75 °C	7735600799	❍	❍	❍	❍
Wasserschlagdämpfer	Zur Vermeidung von Geräuschen in der Kaltwasserleitung	7733600118	❍	❍	❍	❍
Hochtemperaturabgang	Anschluss Badheizkörper parallel zum gemischten Heizkreis, Anschlüsse G 3/4"	7735600797	❍	–	–	–
Anbindung Heizkreisverteiler	Flexible Rohrleitungen für Verbindung zwischen Fußbodenheizkreis-Verteiler und den Anschlüssen für den gemischten Heizkreis	7735600518	❍	–	–	–
Schutzventil für Fussbodenheizung	Zur Absicherung der max. Temperatur in einer Fußbodenheizung, 55°C	7735600574	●	–	–	–
TB1 Temperaturwächter	Temperaturwächter für Fußbodenheizungen	7719002255	◉	–	–	–
Zirkulationspumpenkit	Zirkulationspumpe mit Schwerkraftbremse	7735600843	❍ [1]	❍ [1]	❍ [1]	❍ [1]
Hebelgriffe für Kugelhähne	3er-Set aus Kunststoff	7735600592	❍	❍	❍	❍
Unterputzinstallation						
Montageanschlussplatte	5 Absperr-Kugelhähnen für Installation des Basismoduls WS160-35 E	7735600611	❍	❍	❍	❍
Montageanschlussplatte	3 Absperr-Kugelhähnen für die Installation eines Heizkreis-Moduls	7735600612	❍	❍	❍	–
Kugelhahn-Set	3 Absperrkugelhähne für das WS160 Basis-, Austausch- oder Heizkreismodul	7735600615	◉ [2]	◉ [2]	◉ [2]	◉ [2]
Unterputzschrank lang	H x B x T: 1540x710x150-200 mm	7735600619	❍ [3]	❍ [3]	❍ [3]	❍ [3]
Unterputzschrank HP, lang	HxBxT: 1400 x 900 x 150(-200) mm	7735600730	◉ [3]	◉ [3]	◉ [3]	◉ [3]
Unterputzschrank kurz	HxBxT: 1000 x 710 x 150-200 mm	7735600642	◉ [3]	◉ [3]	◉ [3]	◉ [3]
Aufputzinstallation						
Montageanschlussplatte	5 Absperr-Kugelhähnen für Installation des Basismoduls WS160-35 E	7735600611	❍	❍	❍	❍
Montageanschlussplatte	3 Absperr-Kugelhähnen für die Installation eines Heizkreis-Moduls	7735600612	❍	❍	❍	–
Kugelhahn-Set	3 Absperrkugelhähne für das WS160 Basis-, Austausch- oder Heizkreismodul	7735600615	◉ [2]	◉ [2]	◉ [2]	◉ [2]
Aufputzgehäuse	Für Austauschmodul WS160-35 TE, HxBxT: 980 x 440 x 220 mm	7735600604	–	–	–	❍
Dämmung Aufputzgehäuse	Aus 10 mm EPDM-Schaum	7735600645	–	–	–	❍
Aufputzschrank lang	Für WS160-35 E (HxBxT): 1580 x 710 x 200 mm	7735600617	❍	❍	❍	❍
Dämmung Aufputz-Schrank	Aus 10 mm EPDM-Schaum	7735600646	❍	❍	❍	❍
Aufputzschrank	HxBxT: 1400(-1535) x 900 x 200 mm	7735600732	❍	❍	❍	❍
Dämmung Aufputzschrank	Aus 10 mm EPDM-Schaum	7735600807	❍	❍	❍	❍
Aufputzgehäuse	Für Austauschmodul WS160-35 TE, HxBxT: 980 x 440 x 220 mm	7735600604	–	–	–	❍
Dämmung Aufputzgehäuse	Aus 10 mm EPDM-Schaum	7735600645	–	–	–	❍

			WS160.3 E			
			Heizkreis			
			gemischt	ungemischt	ungemischt	ohne
Aufputzschrank lang	Für WS160-35 E (HxBxT): 1580 x 710 x 200 mm	7735600617	❍	❍	❍	❍
Dämmung Aufputz-Schrank	Aus 10 mm EPDM-Schaum	7735600646	❍	❍	❍	❍

■ im Lieferumfang enthalten, ● erforderlich, ❍ optional, ◉ Alternative zu darüber stehender Komponente

[1] Nur in Verbindung mit Unterputzschrank oder langem Aufputzschrank
[2] Kugelhähne können anstelle der Montageanschlussplatten oder Montagerahmen verwendet werden; Anzahl ist abhängig von den verwendeten Komponenten
[3] Wahlweise langen oder kurzen Unterputzschrank verwenden
[4] Zubehör nur in Verbindung mit 7735600610 oder 7735600641 verwendbar
[5] Bei Einbau eines Kaltwasserzählers ist Zubehör Kaltwasserabgang (7735600613) erforderlich
[6] Nur in Verbindung mit Kugelhahn-Set oder Montageplatte

			WS160.3 TE Heizkreis ungemischt				
Stückliste mit 35 kW				7739624173	7739624175	7739624177	7739624179
Stückliste mit 45 kW				7739624174	7739624176	7739624178	7739624180
Hauptkomponenten							
WS160.3-35 TE / WS160.3-45 TE			■	■	■	■	■
Ausstattung / Zubehör (allgemein)							
Differenzdruck-Regelventil	für den Primärkreis, Voreinstellung 400 mbar	–	■	■	■	■	■
Rücklauftemperatur-Begrenzung	für den Heizkreis	–	■	■	■	■	■
Passstück für Wärmemengenzähler		–	■	■	■	■	■
Passstück für Kaltwasserzähler	G3/4 x 110 mm	–	■	■	■	■	■
Kaltwasserabgang	Zur Nachrüstung Austauschmodul WS160-35 TE	7735600613	●	●	●	●	●
Wasserschlagdämpfer	Zur Vermeidung von Geräuschen in der Kaltwasserleitung	7733600118	❍	❍	❍	❍	❍
Thermische Absicherung	Verbrühungsschutz bei Vorlauftemperaturen (primär) > 75 °C	7735600799	❍	❍	❍	❍	❍
Hebelgriffe für Kugelhähne	3er-Set aus Kunststoff	7735600592	❍	❍	❍	❍	❍
Unterputzinstallation							
auf Anfrage							
Aufputzinstallation							
Montageanschlussplatte	6 Absperr-Kugelhähnen für Austauschmodul WS160-35 TE	7735600610	❍	–	–	–	–
Montagerahmen inkl. Kugelhähne	6 Absperr-Kugelhähnen für Austauschmodul WS160-35 TE	7735600641	⊙	■	■	–	–
Montagerahmen komplett	6 Absperr-Kugelhähnen für Austauschmodul WS160-35 TE (2 oben/4 flex)	7735600607	⊙	–	–	■	–
Montagerahmen komplett	6 Absperr-Kugelhähnen für Austauschmodul WS160-35 TE (3 oben/3 flex)	7735600606	⊙	–	–	–	■
Kugelhahn-Set	3 Absperrkugelhähne für das WS160 Basis-, Austausch- oder Heizkreismodul	7735600615	⊙ [2]	–	–	–	–
Versorgungsrohre oben	2 Stück, für Anschluss der primären Vorlauf- und Rücklaufleitungen von oben	7735600609	❍ [4]	❍ [4]	■ [4]	–	–
Versorgungsrohre oben	3 Stück, für Anschluss von oben	7735600647	❍ [4]	⊙ [4]	–	–	–
Anschluss-Set unten, universell	4 flexible Anschlussrohre für Warmwasser und Heizung bei Thermentausch	7735600608	❍ [4]	❍ [4]	❍ [4]	–	–
Aufputzgehäuse	Für Austauschmodul WS160-35 TE, HxBxT: 980 x 440 x 220 mm	7735600604	❍	■	■	■	■
Dämmung Aufputzgehäuse	Aus 10 mm EPDM-Schaum	7735600645	❍	❍	❍	❍	❍

■ im Lieferumfang enthalten, ● erforderlich, ❍ optional, ⊙ Alternative zu darüber stehender Komponente

[1] Nur in Verbindung mit Unterputzschrank oder langem Aufputzschrank
[2] Kugelhähne können anstelle der Montageanschlussplatten oder Montagerahmen verwendet werden; Anzahl ist abhängig von den verwendeten Komponenten
[3] Wahlweise langen oder kurzen Unterputzschrank verwenden
[4] Zubehör nur in Verbindung mit 7735600610 oder 7735600641 verwendbar
[5] Bei Einbau eines Kaltwasserzählers ist Zubehör Kaltwasserabgang (7735600613) erforderlich
[6] Nur in Verbindung mit Kugelhahn-Set oder Montageplatte

			WS160.3 WP E Heizkreis			
			gemischt	gemischt	ungemischt	ohne, für 4-Leiter System
Stückliste mit 35 kW			7739624187	7739624185	7739624183	7739624181
Stückliste mit 45 kW			7739624188	7739624186	7739624184	7739624182
Hauptkomponenten						
WS160.3-35 WP E / WS160.3-45 WP E			■	■	■	–
WS160.3-35 E / WS160.3-45 E			–	–	–	■
Durchlauferhitzer TR5001H 11/13 ESOB	Durchlauferhitzer TR5001H 11/13 ESOB		■	■	■	■
Modul gemischter Heizkreis (unten)		7735600795	■	■	–	–
Modul ungemischter Heizkreis HP mit DPCV		7735600798	–	–	■	–
Verbindungsmodul DLE inkl. Bypass		7735600794	■	■	■	■
Ausstattung / Zubehör (allgemein)						
Differenzdruck-Regelventil	Für Primärkreis, Voreinstellung 400 mbar	–	■	■	■	■
Differenzdruck-Regelventil	Für Heizkreis, Voreinstellung 150 mbar	–	–	–	■	–
Passstück für Wärmemengenzähler		–	■	■	■	■
Passstück für Kaltwasserzähler	G 3/4 x 110 mm	–	■	■	■	■
Kaltwasserabgang	Zur Nachrüstung Austauschmodul WS160-35 TE	7735600613	■	■	■	■
Wasserschlagdämpfer	Zur Vermeidung von Geräuschen in der Kaltwasserleitung	7733600118	❍	❍	❍	❍
Druckminderer	Montage am Kaltwasserausgang, 3/4", 1-6 bar	7735600803	❍	❍	❍	❍
Anbindung HKV HP/WP starr	Verbindungsrohre Montageplatte HP/WP und dem Modul gemischter Heizkreis (unten)	7735600802	■	❍	–	–
Anbindung HKV HP/WP flexibel	Flexible Verbindungsrohre Montageplatte HP/WP und dem Modul gemischter Heizkreis (unten)	7735600800	–	◉	–	–
TB1 Temperaturwächter	Temperaturwächter für Fußbodenheizungen	7719002255	❍	❍	–	–
Montageplatte HP/WP Modul		7735600792	■	■	■	–
Montageanschlussplatte	5 Absperr-Kugelhähnen für Installation des Basismoduls WS160-35 E	7735600611	–	–	–	■
Montageplatte DLE	Montageanschlussplatte mit Absperr-Kugelhahn	7735600793	■	■	■	■
Hebelgriffe für Kugelhähne	3er-Set aus Kunststoff	7735600592	❍	–	❍	❍
Unterputzinstallation						
Unterputzschrank HP, lang	HxBxT: 1400 x 900 x 150(-200) mm	7735600730	❍ [3]	❍ [3]	❍ [3]	❍ [3]
Unterputzschrank HP, kurz	HxBxT: 1000 x 800 x 150(-200) mm	7735600729	◉ [3]	◉ [3]	◉ [3]	◉ [3]
Aufputzinstallation						
Aufputzschrank	HxBxT: 1400(-1535) x 900 x 200 mm	7735600732	❍	❍	❍	❍
Dämmung Aufputzschrank	Aus 10 mm EPDM-Schaum	7735600807	❍	❍	❍	❍

■ im Lieferumfang enthalten, ● erforderlich, ❍ optional, ◉ Alternative zu darüber stehender Komponente

[1] Nur in Verbindung mit Unterputzschrank oder langem Aufputzschrank
[2] Kugelhähne können anstelle der Montageanschlussplatten oder Montagerahmen verwendet werden; Anzahl ist abhängig von den verwendeten Komponenten
[3] Wahlweise langen oder kurzen Unterputzschrank verwenden
[4] Zubehör nur in Verbindung mit 7735600610 oder 7735600641 verwendbar
[5] Bei Einbau eines Kaltwasserzählers ist Zubehör Kaltwasserabgang (7735600613) erforderlich
[6] Nur in Verbindung mit Kugelhahn-Set oder Montageplatte

Zubehör Wohnungsstationen

	Bezeichnung	Beschreibung	Artikelnummer	€	RG
Zubehör Wohnungsstation WS160 E (Basismodul) bei modularem Aufbau					
		■ Basismodul zur Verwendung als dezentrale Frischwasserstation ■ Erweiterbar zur Wohnungsstation mit Modul für einen gemischten oder ungemischten Heizkreis			
	WS160.3-35 E	Warmwasser-Nennleistung 35 kW	7735600746	1.680,—	
	WS160.3-45 E	Warmwasser-Nennleistung 45 kW	7735600748	1.835,—	
	Montageanschlussplatte	■ Mit 5 Absperr-Kugelhähnen für Installation des Basismoduls WS160-35 E	7735600611	187,—	WV02
	Montageanschlussplatte	■ Mit 3 Absperr-Kugelhähnen für die Installation eines Heizkreis-Moduls	7735600612	104,—	
	Kugelhahn-Set	■ 3 Absperrkugelhähne für das WS160 Basis-, Austausch- oder Heizkreismodul ■ Erforderlich, wenn keine Montageplatte oder Montagerahmen verwendet wird ■ Benötigte Anzahl ist von der Verwendung abhängig	7735600615	97,—	
	Hebelgriffe für Kugelhähne	■ 3er-Set aus Kunststoff ■ Geeignet für die Absperrarmaturen der Montageanschlussplatten, Montagerahmen und Kugelhahn-Set	7735600592	14,50	WV09
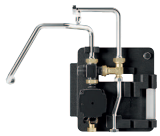	Modul gemischter Heizkreis rechts	■ Zur Ergänzung des Basismoduls WS160 E für einen gemischten Heizkreis, Montage rechts neben dem Basismodul ■ Mit Hocheffizienzpumpe und thermostatischem Ventil, Einstellbereich 20-55°C ■ Rohrleitungen aus Edelstahl ■ Anschlüsse G 3/4"	7735600796	715,—	WV02
	Anbindung Heizkreisverteiler	■ Flexible Rohrleitungen für die Verbindung zwischen Fußbodenheizkreis-Verteiler und den Anschlüssen für den gemischten Heizkreis	7735600518	132,—	WV09
	Hochtemperaturabgang	■ Zum Anschluss eines Badheizkörper parallel zum gemischten Heizkreis ■ Verwendung nur mit dem Modul gemischter Heizkreis (rechts) ■ 2 Rohrleitungen aus Edelstahl ■ Anschlüsse G 3/4"	7735600797	205,—	WV02
	TB1 Temperaturwächter	■ Für Fußbodenheizungen ■ Anlegethermostat mit Goldkontakten ■ Einstellbereich 30 … 60 °C ■ Zur Kombination speziell mit Modul: MM100	7719002255	75,—	RE09
	Schutzventil für Fussbodenheizung	■ Zur Absicherung der maximalen Temperatur in einer Fußbodenheizung ■ Montage im Vorlauf des Heizkreises ■ Anschluss: DN 25, G 3/4 ■ Einstellwert 55 °C ■ Mit Verschraubungen zum Anschluss an die Wohnungsstation und zum Zubehör Anbindung Heizkreisverteiler	7735600574	258,—	WV09
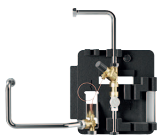	Modul ungemischter Heizkreis mit DPCV	■ Zur Ergänzung des Basismoduls WS160-35 E für einen ungemischten Heizkreis ■ Mit Zonenventil und einstellbarem Differenzdruckregler (Voreinstellung 150 mbar) zur Vermeidung von Fließgeräuschen ■ Möglichkeit zur Ergänzung eines Stellmotors (M30 x 1,5) ■ Rohre aus Edelstahl ■ Anschlüsse G 3/4"	7735600639	321,—	WV02

Unverbindliche Preisempfehlung. Nicht für den Endverbraucher bestimmt, lediglich Berechnungsgrundlage. Ohne die gesetzliche Mehrwertsteuer.

	Bezeichnung	Beschreibung	Artikelnummer	€	RG
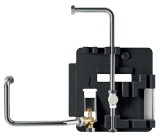	Modul ungemischter Heizkreis	■ Zur Ergänzung des Basismoduls WS160-35E für einen ungemischten Heizkreis ■ Mit Zonenventil ■ Möglichkeit zur Ergänzung eines Stellmotors (M30 x 1,5) ■ Empfohlen für die Kombination mit differenzdruckunabhängigen Thermostatventilen ■ Rohre aus Edelstahl ■ Anschlüsse G 3/4"	7735600638	192,—	
	Unterputzschrank lang	■ Für die Installation der WS160-35 E, dem Modul für den gemischten Heizkreis und eines Heizkreisverteilers sowie Klemmleiste für die Fußbodenheizung ■ Abmessungen (HxBxT): 1540 x 710 x 150-200 mm	7735600619	416,—	
	Unterputzschrank kurz	■ Für die Installation der WS160-35E und dem Modul für einen ungemischten oder gemischten Heizkreis ■ Abmessungen (HxBxT): 1000 x 710 x 150-200 mm	7735600642	353,—	
	Aufputzschrank lang	■ Aus Stahlblech, weiß lackiert ■ Für die Installation der WS160-35 E, dem Modul für den gemischten Heizkreis und eines Heizkreisverteilers sowie Klemmleiste für die Fußbodenheizung ■ Abmessungen (HxBxT): 1580 x 710 x 200 mm	7735600617	574,—	WV02
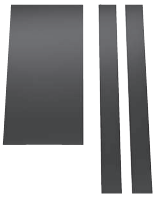	Dämmung Aufputz-Schrank	■ Wärmedämmung aus 10 mm EPDM-Schaum (selbstklebend) für den Aufputzschrank zur Nachrüstung	7735600646	110,—	
	Zylinderschloss	■ Zylinderschloss mit Schlüssel für Unterputz- und Aufputzschrank	7735600572	27,—	
	Thermische Absicherung	■ Verbrühungsschutz bei Vorlauftemperaturen (primär) > 75 °C ■ Montage am Anschluss Warmwasser	7735600799	187,—	
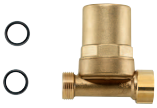	Wasserschlagdämpfer	■ Zur Vermeidung von Geräuschen in der Kaltwasserleitung ■ Zum nachträglichen Einbau in die WS160 ■ Aus Messing	7733600118	109,—	WV09
	Wasserzählerbügel	■ Zusätzliche Halterung für Wasserzählereinbau ■ Nicht kompatibel mit nachgerüstetem Wasserschlagdämpfer	7735600640	59,—	WV02

Unverbindliche Preisempfehlung. Nicht für den Endverbraucher bestimmt, lediglich Berechnungsgrundlage. Ohne die gesetzliche Mehrwertsteuer.

	Bezeichnung	Beschreibung	Artikelnummer	€	RG
Zubehör für die Wohnungsstation WS160 TE, Austauschlösung					
		■ Austauschmodul ■ Wohnungstation mit ungemischtem Heizkreis als Ersatz für Heizwertthermen ■ Konzipiert für die Aufputzinstallation in Verbindung mit Montageanschlussplatte, Montagerahmen oder Absperr-Kugelhähnen ■ Mit Differenzdruckregler und Rücklauftemperaturbegrenzung für den ungemischten Heizkreis			
	WS160.3-35 TE	Warmwasser-Nennleistung 35 kW	7735600750	1.950,—	
	WS160.3-45 TE	Warmwasser-Nennleistung 45 kW	7735600752	2.115,—	
	Montageanschlussplatte		7735600610	225,—	
	Montagerahmen inkl. Kugelhähne	■ Mit 6 Absperr-Kugelhähnen für Austauschmodul WS160-35 TE ■ Alle Anschlüsse G3/4	7735600641	270,—	
	Montagerahmen komplett	■ Mit 6 Absperr-Kugelhähnen für Austauschmodul WS160-35 TE ■ Mit 2 gedämmten Rohren für den Anschluss der Versorgungsleitungen (primär) von oben ■ Mit 4 flexiblen Anschlussleitungen unten	7735600607	516,—	
	Montagerahmen komplett	■ Mit 6 Absperr-Kugelhähnen für Austauschmodul WS160-35 TE ■ Mit 3 gedämmten Rohren für den Anschluss der Versorgungsleitungen (primär und Kaltwasser) von oben ■ Mit 3 flexiblen Anschlussleitungen unten	7735600606	516,—	WV02
	Versorgungsrohre oben	■ 2 gedämmte Rohre für den Anschluss der primären Vorlauf und Rücklaufleitungen von oben ■ Nur in Verbindung mit Montagerahmen	7735600609	180,—	
	Versorgungsrohre oben	■ 3 gedämmte Rohre für den Anschluss der Versorgungsleitungen (Kaltwasser, Vor- und Rücklauf, primär) von oben ■ Nur in Verbindung mit Montagerahmen	7735600647	262,—	
	Anschluss-Set unten, universell	■ 4 flexible Anschlussrohre für Warmwasser und Heizung bei Thermentausch ■ Installation in Verbindung mit Montagerahmen oder Montageplatte für Austauschmodul WS160-35 TE	7735600608	152,—	
	Kugelhahn-Set	■ 3 Absperrkugelhähne für das WS160 Basis-, Austausch- oder Heizkreismodul ■ Erforderlich, wenn keine Montageplatte oder Montagerahmen verwendet wird ■ Benötigte Anzahl ist von der Verwendung abhängig	7735600615	97,—	
	Hebelgriffe für Kugelhähne	■ 3er-Set aus Kunststoff ■ Geeignet für die Absperrarmaturen der Montageanschlussplatten, Montagerahmen und Kugelhahn-Set	7735600592	14,50	WV09
	Aufputzgehäuse	■ Aufputzverkleidung für Austauschmodul WS160-35 TE, aus Stahlblech, weiß lackiert ■ Befestigung an der Wand oder am Montagerahmen ■ Abmessungen (HxBxT): 980 x 440 x 220 mm	7735600604	264,—	WV02
	Dämmung Aufputzgehäuse	■ Wärmedämmung aus 10 mm EPDM-Schaum (selbstklebend) für das Aufputzgehäuse zur Nachrüstung	7735600645	82,—	

Unverbindliche Preisempfehlung. Nicht für den Endverbraucher bestimmt, lediglich Berechnungsgrundlage. Ohne die gesetzliche Mehrwertsteuer.

	Bezeichnung	Beschreibung	Artikelnummer	€	RG
	Thermische Absicherung	■ Verbrühungsschutz bei Vorlauftemperaturen (primär) > 75 °C ■ Montage am Anschluss Warmwasser	7735600799	187,—	WV02
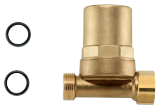	Wasserschlagdämpfer	■ Zur Vermeidung von Geräuschen in der Kaltwasserleitung ■ Zum nachträglichen Einbau in die WS160 ■ Aus Messing	7733600118	109,—	WV09
	Kaltwasserabgang	■ Zur Nachrüstung des Austauschmoduls WS160-35 TE ■ Erforderlich, wenn der Einbau eines Kaltwasserzähler vorgesehen ist	7735600613	110,—	WV02
	Wasserzählerbügel	■ Zusätzliche Halterung für Wasserzählereinbau ■ Nicht kompatibel mit nachgerüstetem Wasserschlagdämpfer	7735600640	59,—	
Zubehör für die Wohnungsstation WS160 WP E mit nachgeschaltetem Durchlauferhitzer					
		■ Basismodul für die Kombination mit Durchlauferhitzer ■ Erweiterbar zur Wohnungsstation mit Modul für einen ungemischten Heizkreis (Typ HP) oder Modul einen gemischter Heizkreis (unten)			
	WS160 WP E	Warmwasser-Nennleistung 35 kW	7735600754	1.785,—	
	WS160 WP E	Warmwasser-Nennleistung 45 kW	7735600756	1.945,—	
	Montageplatte HP/WP Modul	■ Montageanschlussplatte mit 7 Absperr-Kugelhähnen für das Basismodul WS160 WP E	7735600792	250,—	
	Montageplatte DLE	■ Montageanschlussplatte mit Absperr-Kugelhahn zur Vorinstallation des Zubehör-Durchlauferhitzers	7735600793	97,—	WV02
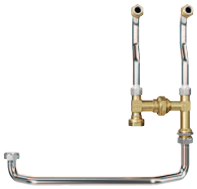	Verbindungsmodul DLE inkl. Bypass	■ Zubehör für die Verbindung zwischen Basismodul WS160 WP E mit dem Zubehör-Durchlauferhitzer ■ Incl. Bypass-Armatur ■ Die Montageplatte DLE ist zusätzlich erforderlich	7735600794	360,—	
	Hebelgriffe für Kugelhähne	■ 3er-Set aus Kunststoff ■ Geeignet für die Absperrarmaturen der Montageanschlussplatten, Montagerahmen und Kugelhahn-Set	7735600592	14,50	WV09
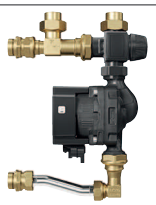	Modul gemischter Heizkreis (unten)	■ Zur Ergänzung des Basismoduls WS160 WP E ■ Für einen gemischten Heizkreis" ■ Mit Hocheffizienzpumpe und thermostatischem Ventil, Einstellbereich 20-55°C ■ Zur Montage neben dem Heizkreisverteiler (unten) ■ Rohrleitungen aus Edelstahl, Anschlüsse G 3/4"	7735600795	710,—	WV02
	Anbindung HKV HP/ WP flexibel	■ Flexible Verbindungsrohre zwischen Montageplatte HP/WP und dem Modul für den gemischten Heizkreis (unten)	7735600800	119,—	
	Anbindung HKV HP/ WP starr	■ Starre Verbindungsrohre zwischen Montageplatte HP/WP und dem Modul für den gemischten Heizkreis (unten)	7735600802	187,—	
	TB1 Temperaturwächter	■ Für Fußbodenheizungen ■ Anlegethermostat mit Goldkontakten ■ Einstellbereich 30 … 60 °C ■ Zur Kombination speziell mit Modul: MM100	7719002255	75,—	RE09

Unverbindliche Preisempfehlung. Nicht für den Endverbraucher bestimmt, lediglich Berechnungsgrundlage. Ohne die gesetzliche Mehrwertsteuer.

	Bezeichnung	Beschreibung	Artikelnummer	€	RG
	Modul ungemischter Heizkreis HP mit DPCV	■ Zur Ergänzung des Basismoduls WS160-35 WP E für einen ungemischten Heizkreis" ■ Mit Zonenventil und einstellbarem Differenzdruckregler (Voreinstellung 150 mbar) zur Vermeidung von Fließgeräuschen ■ Möglichkeit zur Ergänzung eines Stellmotors (M30x1,5) ■ Rohre aus Edelstahl, Anschlüsse G3/4	7735600798	271,—	
	Unterputzschrank HP, lang	■ Für die Installation der WS160 WP E mit nachgeschaltetem Durchlauferhitzer, dem Modul für den gemischten Heizkreis (unten) und eines Heizkreisverteilers (max. 10 Kreise) sowie Klemmleiste für die Fußbodenheizung ■ Abmessungen (HxBxT): 1400 x 900 x 150(-200) mm	7735600730	455,—	
	Unterputzschrank HP, kurz	■ Für die Installation der WS160 WP E mit nachgeschaltetem Durchlauferhitzer, dem Modul für den ungemischten Heizkreis (HP) ■ Abmessungen (HxBxT): 1000 x 800 x 150(-200) mm	7735600729	412,—	
	Aufputzschrank	■ Aus Stahlblech, weiß lackiert ■ Für die Installation der WS160 WP E mit nachgeschaltetem Durchlauferhitzer, dem Modul für den gemischten Heizkreis (unten) und eines Heizkreisverteilers (max. 10 Kreise) sowie Klemmleiste für die Fußbodenheizung ■ Abmessungen (HxBxT): 1400(-1535) x 900 x 200 mm	7735600732	612,—	WV02
	Dämmung Aufputzschrank	■ Wärmedämmung aus 10 mm dickem EPDM-Schaum (selbstklebend) zur Nachrüstung für den Aufputzschrank HxBxT: 1400(-1535) x 900 x 200mm	7735600807	113,—	
	Zylinderschloss	■ Zylinderschloss mit Schlüssel für Unterputz- und Aufputzschrank	7735600572	27,—	
	Druckminderer	■ Druckminderer 3/4", 1-6 bar (werkseitig auf 3 bar eingestellt) ■ Zum Ausgleich von großen Druckdifferenzen in der Kalt- und Warmwasserleitung bei nachgeschaltetem Durchlauferhitzer ■ Montage am Kaltwasserausgang der Wohnungsstation	7735600803	106,—	
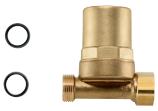	Wasserschlagdämpfer	■ Zur Vermeidung von Geräuschen in der Kaltwasserleitung ■ Zum nachträglichen Einbau in die WS160 ■ Aus Messing	7733600118	109,—	WV09
	Wasserzählerbügel	■ Zusätzliche Halterung für Wasserzählereinbau ■ Nicht kompatibel mit nachgerüstetem Wasserschlagdämpfer	7735600640	59,—	WV02

Unverbindliche Preisempfehlung. Nicht für den Endverbraucher bestimmt, lediglich Berechnungsgrundlage. Ohne die gesetzliche Mehrwertsteuer.

Bezeichnung	Beschreibung		Artikelnummer	€	RG
Zubehör Fußbodenheizung					
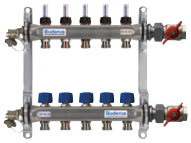 Logafloor Heizkreisverteiler	■ Heizkreisverteiler aus Edelstahl mit Durchflussmengenmesser ■ Kugelhähne und Verteiler End-Set mit SFE-Hähnen vormontiert ■ Abgänge aus 3/4" AG Eurokonus	HKV-FD-AK/2	7738317008	siehe Shop	LFB7
		HKV-FD-AK/3	7738317009	siehe Shop	
		HKV-FD-AK/4	7738317010	siehe Shop	
		HKV-FD-AK/5	7738317011	siehe Shop	
		HKV-FD-AK/6	7738317012	siehe Shop	
		HKV-FD-AK/7	7738317013	siehe Shop	
		HKV-FD-AK/8	7738317014	siehe Shop	
		HKV-FD-AK/9	7738317015	siehe Shop	
		HKV-FD-AK/10	7738317016	siehe Shop	
 Logafloor Stellantrieb	■ Für Logafloor-Verteiler, M 30 x 1,5 mm ■ 230 V, stromlos geschlossen, IP54		7738320786	siehe Shop	LFB8
 Logafloor Klemmleiste	■ Für den Anschluss von bis zu 8 Raumthermostaten mit max. 16 Stellantrieben 230 V ■ Mit Pumpenlogik (bei geschlossenen Stellmotoren schaltet eine angeschlossene Pumpe aus)		7738320787	siehe Shop	
 Logafloor Raumthermostat	■ Elektromechanischer Raumtemperaturregler für 230 V ■ Anwendungsbereich für Stellantriebe stromlos geschlossen ■ zur Aufputzmontage		7738320785	siehe Shop	
	■ Elektromechanischer Raumtemperaturregler für 230 V ■ Anwendungsbereich für Stellantriebe stromlos geschlossen ■ zur Unterputzmontage		83849317	siehe Shop	
 Logafloor Digital Raumtemperaturregler DRT	■ Zur individuellen Einzelraum-, Wohnungs- und Zonenregelung ■ Tages- und Wochenprogramm mit programmierbaren Zeiten und Temperaturen mit LCD-Display, für 230V		83849316	siehe Shop	

Weitere Komponenten für Fußbodenheizungssysteme und detaillierte Beschreibung im Katalog-Teil 5, Kapitel 8

Unverbindliche Preisempfehlung. Nicht für den Endverbraucher bestimmt, lediglich Berechnungsgrundlage. Ohne die gesetzliche Mehrwertsteuer.

Zubehör zur Pufferspeicherbeladung

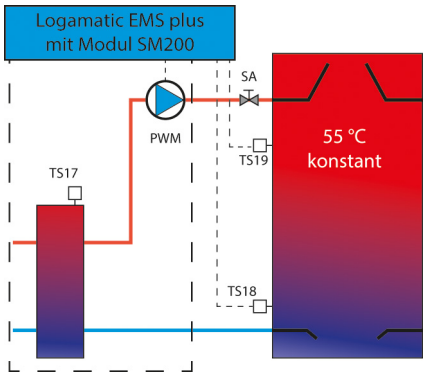

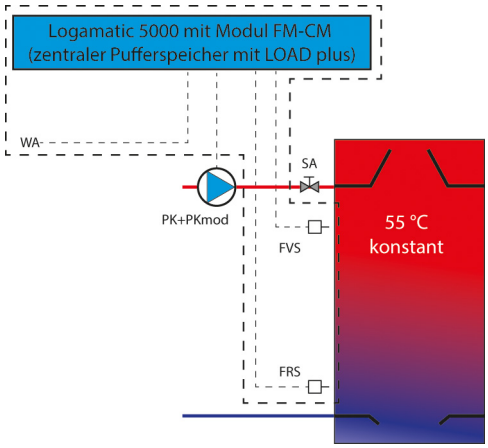

	Bezeichnung	Beschreibung	Artikelnummer	€	RG
	SM200	■ Modul zum Einsatz im Regelsystem Logamatic EMS plus, zum Betrieb komplexer Solaranlage, Speicherladesystem, Pufferspeicherbeladung oder Pufferspeicherumladung ■ Auswahl der Modulfunktion über Adress-Kodierschalter - System-Bedieneinheit BC400/ RC310 bzw. bei Solar-autark: SC300 ■ Ein Kollektorfühler (nur bei Solar einsetzbar) und ein Speicherfühler im Lieferumfang	7738110115	660,—	RE01
	FM-CM	■ Einbindung von bis zu 4 konventionellen Wärmeerzeugern, wie z.B. NT-/Brennwertkessel und / oder Brennwertgeräte, in die Heizungsanlage bzw. in die Systemregelung Logamatic 5311/5313 ■ Intelligente Pufferspeicherbeladung mit LOAD plus ■ Sollwertvorgabe nach extern (0-10 V)	7736606540	1.230,—	RE02
	Speicherfühler-Set Ø 6 mm	■ Fühler Ø 6 mm (NTC10K, Kabellänge 3 m) ■ Zwei 1/4-Kreis-Blindsegmente und Spannblech für Speicher mit Tauchhülsen (19,5 mm Innendurchmesser entsprechend 3/4") ■ Anschlussstecker enthalten im Regelsystem	7735502288	86,—	RE09
	FV/FZ Temperaturfühler	■ Vorlauftemperaturfühler Ø 9,7 mm (NTC10K, Kabellänge 3 m) für die Regelsysteme Logamatic EMS plus, 4000 und 5000 ■ Für Heizkreise mit Mischer bzw. Zusatztemperaturfühler für Kesselkreisfunktionen oder solare Heizungsunterstützung ■ Mit Wärmeleitpaste und Zubehör für Montage als Rohr-Anlegefühler	5991376	70,—	
	Fühler-Set für Weiche/ Wärmetauscher (Nassfühler)	■ Fühler-Set inklusive Adapter zur Installation des Fühlers TS17 (nur erforderlich bei Wohnungsstation mit SM200 Speicherladesystem) in der hydraulischen Weiche ■ Fühler misst direkt im Medium (Nassfühler) ■ inkl. 1/2" Hahnverlängerung 22 mm und 62 mm (weitere Hahnverlängerungen siehe Katalog Teil 6) ■ Fühler (NTC10K mit 1/2" Gewinde, Kabellänge 1,5 m) für die Regelsysteme Logamatic EMS plus, 4000 und 5000			
		Fühlerlänge ca. 100 mm	7735600268	91,—	
		Fühlerlänge ca. 200 mm (z.B. GB272)	7735600656	99,—	
	Ladepumpe PWM	■ Pumpe Wilo Yonos Para 15/1-7,5 PWM ■ Wassermenge bis zu 4500 l/h ■ Inklusive Anschlusskabel ■ bis ca. 80 kW	7735600270	721,—	WV09
		■ Pumpe Wilo Stratos Para 25/1-8 PWM ■ Wassermenge bis zu 9000 l/h ■ Inklusive Anschlusskabel ■ bis ca. 160 kW	7735600271	1.845,—	
		■ Pumpe Wilo Stratos Para 30/1-12 PWM ■ Wassermenge bis zu 13000 l/h ■ Inklusive Anschlusskabel ■ bis ca. 240 kW	7735600272	1.845,—	

Unverbindliche Preisempfehlung. Nicht für den Endverbraucher bestimmt, lediglich Berechnungsgrundlage. Ohne die gesetzliche Mehrwertsteuer.

	Bezeichnung	Beschreibung	Artikelnummer	€	RG
	WHY 120/80 Hydraulische Weiche	■ Hydraulische Weiche DN 120/80 mit Isolierung in schwarz ■ Inklusive Tauchhülse für Rundfühler, Wandhalter, Entleerhahn, Dübel und Schrauben ■ Maximal 5000 l/h ■ Anschluss primär R 1 1/2", sekundär G 1 1/2", Gewicht 8 kg ■ Breite x Höhe: 120 x 60 mm	8718599386	604,—	WV03
	Weiche Sinus 80/120	■ Hydraulische Weiche Sinus DN 80/120 bis 8000 l/h ■ Material ST 37-2, 1/2“ Muffen ■ Keine Entlüftung, Entleerung und Fühler ■ 40 mm PUR-Schaum	89200972	siehe Shop	04VS
	Wandbefestigung-Set	■ Für Weiche Sinus DN 80/120	7738302158	siehe Shop	
	SINUS Hydraulische Weiche 160/80	■ Für Ein- und Mehrkesselanlagen ■ Durchsatz 10 m^3/h ■ Anschluss DN 65	82452218	siehe Shop	03VS
	Dämmung für SINUS Hydraulische Weiche 160/80	■ 65 mm PUR-Schaum im Alu-Grobkornmantel	89201656	siehe Shop	
		■ 100 mm Mineralwolle im verzinkten Stahlblechmantel	82453039	siehe Shop	
	CRS131	■ Autarker Festwert Stellmotor ■ Einstellbereich 5-95°C ■ Mit verlängertem Nassfühler und Gewindeadapter ½“ AG ■ Laufzeit 30s / 90°, Drehmoment 6Nm, 230V ■ Digitales Display für Einstellparameter ■ Passend für Mischventile der Serie VRG…, DWM.., WWV 25 – 40	7735600585	424,—	WV02

Unverbindliche Preisempfehlung. Nicht für den Endverbraucher bestimmt, lediglich Berechnungsgrundlage. Ohne die gesetzliche Mehrwertsteuer.

Zubehör zur Anlagenversorgung nach dem Pufferspeicher

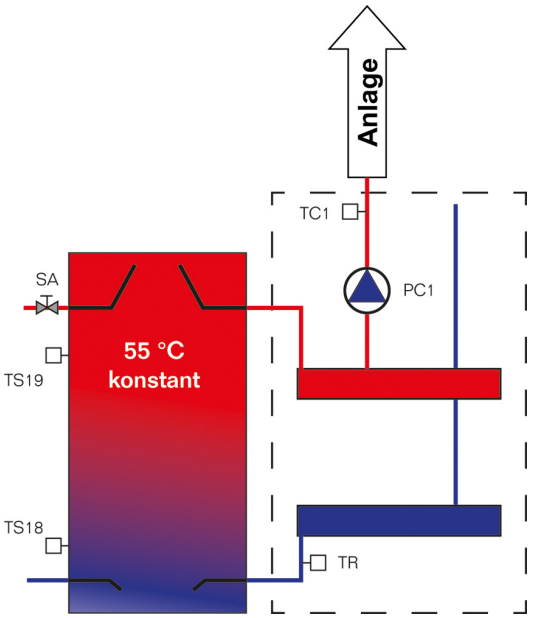

	Bezeichnung	Beschreibung	Typ	Artikelnummer	€	RG
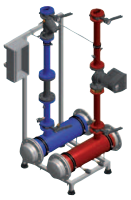	MEC HSM HKM-U	■ Modul für einen ungemischten Heizkreis ■ Pumpengruppe inkl. Verteiler- und Sammler-Abschnitt ■ Werkseitig gemäß GEG gedämmt Nennvolumenstrom: 6,0 m³/h; Nennleistung bei 20 K: 140 kW	DN 40.2	7736600694	5.165,—	
		Nennvolumenstrom: 10,0 m³/h; Nennleistung bei 20 K: 233 kW	DN 50.2	7736600695	6.015,—	
		Nennvolumenstrom: 17,5 m³/h; Nennleistung bei 20 K: 407 kW	DN 65.2	7736600696	8.745,—	
	MEC HSM ZPF	■ Für erweiterte Pumpenfunktionen / Betriebsarten: Rücklaufgeführt, Temperaturdifferenzgeführt, Wärmezähler (nicht für Abrechnung) ■ Werkseitig im Modul verbaut und mit Pumpe verdrahtet ■ Parametrierung bauseits, gemäß Grundfos		7736601479	566,—	
	HSM plus HU	■ Modul für einen ungemischten Heizkreis ■ Pumpengruppe inkl. Verteiler- und Sammler-Abschnitt ■ Werkseitig gemäß GEG gedämmt ■ Nennvolumenstrom: 6 m³/h ■ Nennleistung bei 20 K: 140 kW ■ Nennweite: DN 40	DN40	8738640647	5.665,—	AG05
		■ Modul für einen ungemischten Heizkreis ■ Pumpengruppe inkl. Verteiler- und Sammler-Abschnitt ■ Werkseitig gemäß GEG gedämmt ■ Nennvolumenstrom: 10 m³/h ■ Nennleistung bei 20 K: 233 kW ■ Nennweite: DN 50	DN50	8738640648	6.510,—	
		■ Modul für einen ungemischten Heizkreis ■ Pumpengruppe inkl. Verteiler- und Sammler-Abschnitt ■ Werkseitig gemäß GEG gedämmt ■ Nennvolumenstrom: 17,5 m³/h ■ Nennleistung bei 20 K: 407 kW ■ Nennweite: DN 65	DN65	8738640650	9.185,—	

Detailinformationen zu Hydraulikmodulen ▶ Katalog Teil 4, Kapitel 11

Unverbindliche Preisempfehlung. Nicht für den Endverbraucher bestimmt, lediglich Berechnungsgrundlage. Ohne die gesetzliche Mehrwertsteuer.

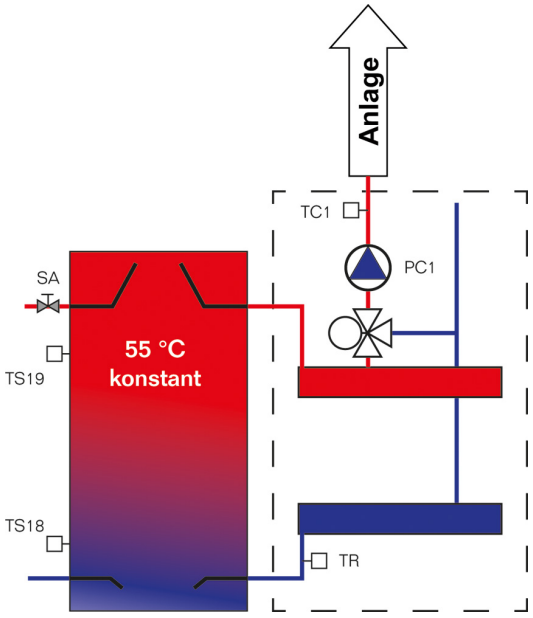

	Bezeichnung	Beschreibung	Typ	Artikelnummer	€	RG
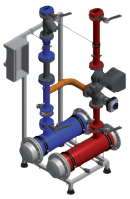	MEC HSM HKM-G	■ Modul für einen gemischten Heizkreis ■ Pumpengruppe inkl. Verteiler- und Sammler-Abschnitt ■ Werkseitig gemäß GEG gedämmt Nennvolumenstrom: 6,0 m^3/h; Nennleistung bei 20 K: 140 kW	DN 40.2	7736600701	5.810,—	
		Nennvolumenstrom: 10,0 m^3/h; Nennleistung bei 20 K: 233 kW	DN 50.2	7736600702	7.990,—	
		Nennvolumenstrom: 17,5 m^3/h; Nennleistung bei 20 K: 407 kW	DN 65.2	7736600703	11.335,—	
	HSM plus HG	■ Modul für einen gemischten Heizkreis ■ Pumpengruppe inkl. Verteiler- und Sammler-Abschnitt ■ Werkseitig gemäß GEG gedämmt ■ Nennvolumenstrom: 6 m^3/h ■ Nennleistung bei 20 K: 140 kW ■ Nennweite: DN 40	DN40	8738640664	6.345,—	AG05
		■ Modul für einen gemischten Heizkreis ■ Pumpengruppe inkl. Verteiler- und Sammler-Abschnitt ■ Werkseitig gemäß GEG gedämmt ■ Nennvolumenstrom: 10 m^3/h ■ Nennleistung bei 20 K: 233 kW ■ Nennweite: DN 50	DN50	8738640669	8.175,—	
		■ Modul für einen gemischten Heizkreis ■ Pumpengruppe inkl. Verteiler- und Sammler-Abschnitt ■ Werkseitig gemäß GEG gedämmt ■ Nennvolumenstrom: 17,5 m^3/h ■ Nennleistung bei 20 K: 407 kW ■ Nennweite: DN 65	DN65	8738640670	11.315,—	

Hinweis zu MEC HSM HKM-G: Sonderausstattung Stellmotor 30 sek. berücksichtigen
Detailinformationen zu Hydraulikmodulen ▶ Katalog Teil 4, Kapitel 11

Unverbindliche Preisempfehlung. Nicht für den Endverbraucher bestimmt, lediglich Berechnungsgrundlage. Ohne die gesetzliche Mehrwertsteuer.

Produktbeschreibung

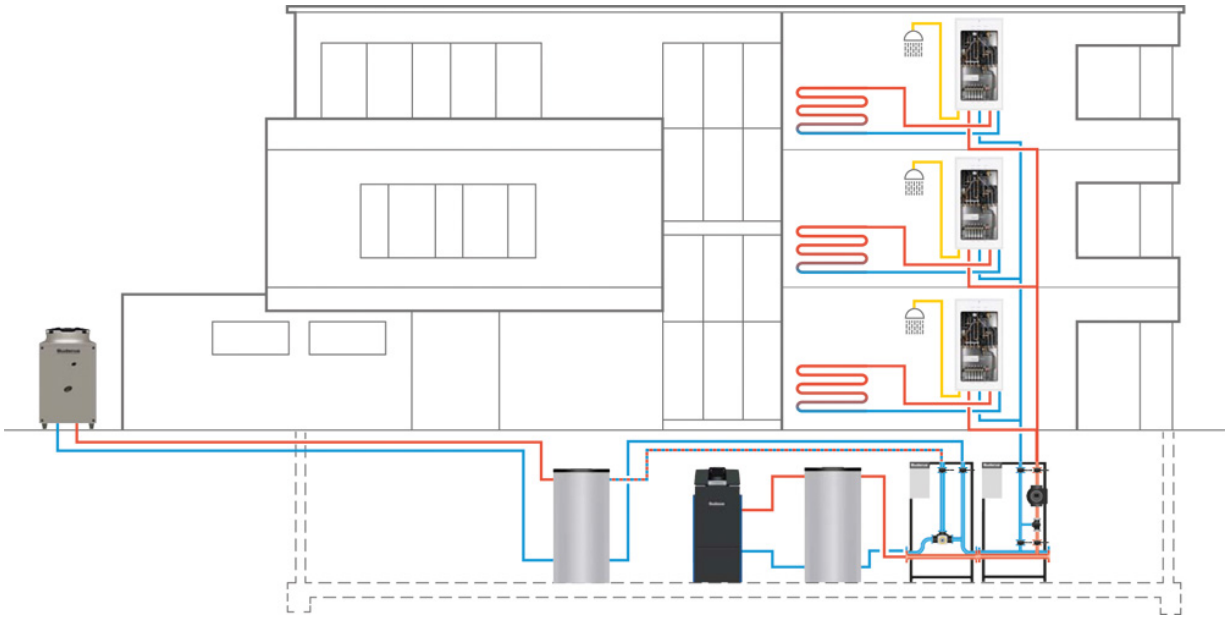

Wohnungsstation Logamax kompakt WS160

- Für die Versorgung der einzelnen Wohnungen mit Warmwasser und Heizwärme in Verbindung mit einer zentralen Wärmeversorgung durch Heizkessel oder Fern- bzw. Nahwärmestation
- Konzipiert für die Unterputzinstallation im Neubau (Bautiefe 150 mm) oder als Austauschlösung (WS160-35 TE) mit Aufputzhaube für den Ersatz von Heizwertgeräten
- WS160 WP E für die Kombination mit nachgeschaltetem Durchlauferhitzer für in Wärmepumpen-Systemen mit geringen Vorlauftemperaturen
- WS160 WP E für die Kombination mit nachgeschaltetem Durchlauferhitzer für in Wärmepumpen-Systemen mit geringen Vorlauftemperaturen
- Mit integriertem Modul MHIU100 elektronisch geregelte Warmwasserbereitung und parallele Heizkreis-Versorgung, Solltemperatur für die Warmwasserbereitung einstellbar (30-60°C)
- Warmhaltefunktion (Sommer-Bypass) über Stecker mit Widerstand aktivierbar
- Warmwasserleistung bis 45 kW (18 l/min) bei max. Heizwärmeversorgung mit 6 kW (delta T=10K)
- Edelstahlgelöteter Wärmetauscher, komplett gedämmt, universell einsetzbar auch in Regionen, wo das Trinkwasser eine relativ hohe Leitfähigkeit hat
- Modularer Aufbau und flexibel einsetzbar durch Ergänzung von Zubehör
- Anschlussmöglichkeit und Zubehör für zusätzlichen Anschluss von einem Badheizkörper in Verbindung mit dem Modul gemischter Heizkreis
- Zirkulationspumpenkit mit Zeitschaltuhr als Zubehör bei hohen Anforderungen an den Warmwasserkomfort
- Differenzdruckregler für den Primärkreis ist werkseitig integriert, voreingestellt auf 300 mbar
- Rückseitige Dämmung aus EPP (Polypropylen-Schaum)
- Passstücke aus Edelstahl für Kaltwasser- und Wärmemengenzähler

Wasserhärte

- Bei einer Wasserhärte ≥ 14 °dH wird bei dem Einsatz einer Wohnungsstation Logamax kompakt WS160 eine Wasseraufbereitung empfohlen, ab 20 °dH ist eine Wasseraufbereitung notwendig

Logamax kompakt WS160E mit Modul für den gemischten Heizkreis	Logamax kompakt WS160 TE für den ungemischten Heizkreis	Logamax kompakt WS160 WPE mit Durchlauferhitzer u.a. Zubehör

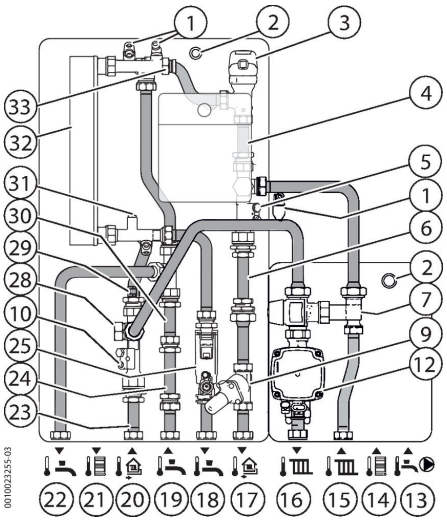

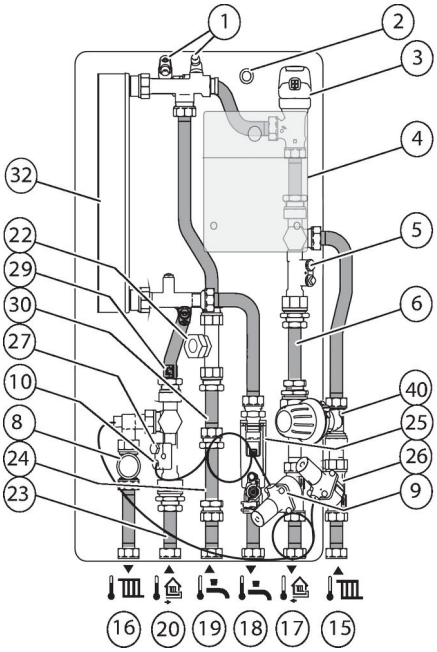

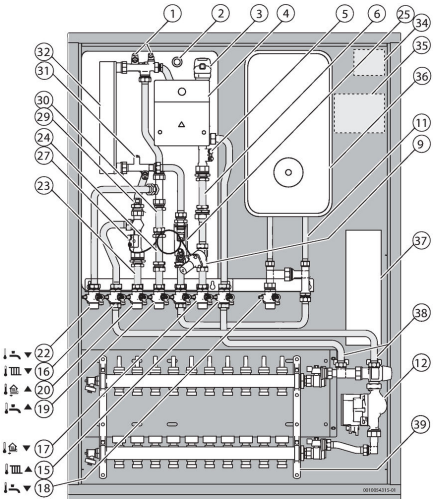

1 = Entlüftungsventil

2 = Dichtungen für Anschlussrohre

3 = Regelventil

4 = Modul MHIU100

5 = Anschluss für Temperaturfühler Rücklauf Wärmemengenzähler M10 × 1, wenn zwei Temperaturfühler vorhanden sind

6 = Adapter für Wärmemengenzähler 130 × G1 / 110 × G3/4

7 = 3-Wege-Mischventil

8 = Zonenventil (Anschluss Stellantrieb)

9 = Differenzdruckregler Primärkreis (Grundeinstellung: 400 mbar)

10 = Anschluss für Kapillarrohr Differenzdruckregler

11 = Verbindungsmodul

12 = Pumpe Fußboden-Heizkreis

13 = Anschluss für Zirkulationspumpe

14= Anschluss für Hochtemperaturabgang Rücklauf

15 =Anschluss für Heizkreis Rücklauf G3/4

16 = Anschluss für Heizkreis Vorlauf G3/4

17 = Anschluss für Primärkreis Rücklauf G3/4

18 = Anschluss für Warmwasser G3/4

19 = Anschluss für Kaltwasser G3/4

20 = Anschluss für Primärkreis Vorlauf G3/4

21 = Anschluss für Hochtemperaturabgang Vorlauf

22 = Anschluss für Kaltwasserausgang

23 = Filter, Primärkreis

24 = Adapter für Kaltwasserzähler, 110 × G3/4

25 = Durchflussturbine und -begrenzer mit Filter und Überdruckventil, Sekundärkreis

26 = Differenzdruckregler ungemischter Heizkreis (Grundeinstellung: 150 mbar)

27 = Anschluss für Fühler Vorlauf Wärmemengenzähler M10 × 1

28 = Anschluss für Hochtemperaturabgang Vorlauf

29 = Temperaturfühler Primärkreis Vorlauf

30 = Adapter für Wasserschlagdämpfer

31 = Temperaturfühler Warmwasser

32 = Plattenwärmetauscher (edelstahlgelötet)

33 = Anschluss für Zirkulation Rücklauf

34 = Empfohlene Position der bauseitigen Anschlussdose

35 = Für Wartungsarbeiten notwendiger Freiraum

36 = Elektrischer Durchlauferhitzer

37 = Klemmleiste, bauseits

38 = Heizkreis-Verbindungsrohre

39 = Fußbodenheizkreisverteiler, bauseits

40 = Rücklauftemperaturbegrenzer

Pumpenkennlinie der integrierten Pumpe der Module für gemischten Heizkreis

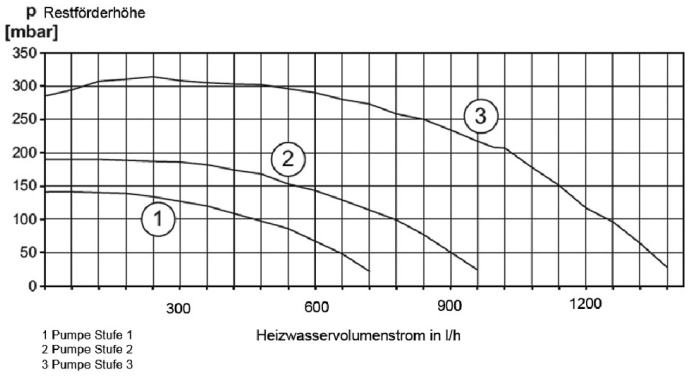

Abmessungen und Technische Daten

WS160 E mit Heizkreismodul (gemischt) | WS160 TE (Austauschmodul) | WS160 WP E mit Durchlauferhitzer

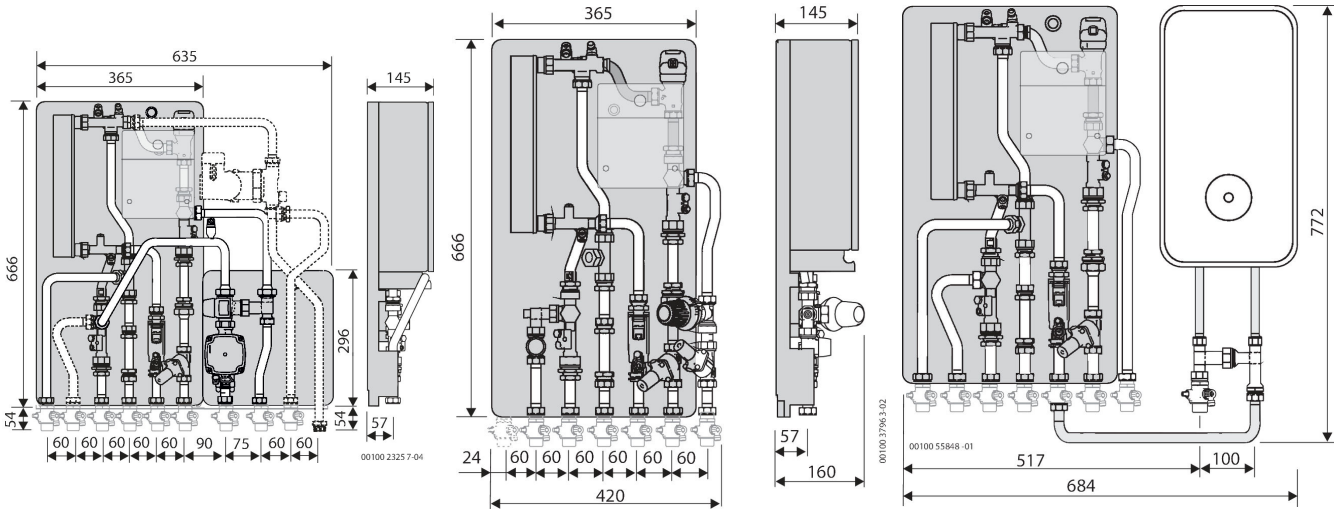

Wohnungsstation WS160 E mit Heizkreismodul gemischt

Produkttyp		WS160.3-35 E	WS160.3-45 E
Betriebsangaben: Heizung			
Min. Heizleistung	kW	0	0
Max. Heizleistung	kW	6	6
Max. Heizwassertemperatur	°C	90	90
Max. Heizungsbetriebsdruck	bar	10	10
Betriebsangaben: Warmwasser			
Max. Warmwasser-Dauerleistung	kW	34	44
Min. Auslauftemperatur	°C	30	30
Max. Austrittstemperatur	°C	60	60
Max. Volumenstrom für Warmwasserbereitung (primär)	l/h	1200	1470
Druckverlust Warmwasser KVS	m^3/h	1	1,1
Max. Auslaufmenge	l/min	15	18
Min. Warmwasser-Anschlussdruck	mbar	640	1000
Max. Warmwasser-Betriebsdruck	bar	10	10
Max. Warmwasservolumenstrom dT = 35 K (45/50/10 °C)	l/min	11	14
Max. Primärvolumenstrom (45/50/10 °C)	l/h	1200	1470
Rücklauftemperatur im Primärkreis dT = 35 K (45/50/10 °C)	°C	30,9	30
Druckverlust im Primärkreis dT = 5 K (45/50/10 °C)	mbar	600	640
Warmwasserleistung bei dT = 35 K (45/50/10 °C)	kW	26,5	34
Max. Warmwasservolumenstrom dT = 35 K (45/55/10 °C)	l/min	14	18
Max. Primärvolumenstrom (45/55/10 °C)	l/h	1134	1375
Rücklauftemperatur im Primärkreis dT = 35 K (45/55/10 °C)	°C	29	27,3
Druckverlust (Primärkreis) bei dT = 10 K (45/55/10 °C)	mbar	518,0	559,0
Warmwasserleistung bei dT = 35 K (45/55/10 °C)	kW	34	44
Max. Warmwasservolumenstrom dT = 35 K (45/60/10 °C)	l/min	15	18
Max. Primärvolumenstrom (45/60/10 °C)	l/h	947	1071
Rücklauftemperatur im Primärkreis dT = 35 K (45/60/10 °C)	°C	26,6	24,5
Druckverlust (Primärkreis) bei dT = 15 K (45/60/10 °C)	mbar	364,0	343,0
Warmwasserleistung bei dT = 35 K (45/60/10 °C)	kW	37	44
Betriebsangaben			
Gesamtleistung Warmwasser und Heizung	kW	40	50
Max. Betriebsdruck (Primärkreis)	bar	10	10
Max. Vorlauftemperatur (primär)	°C	55,0	55,0
Druckverlust (Primärkreis) KVS	m^3/h	1,6	1,8

Produkttyp		WS160.3-35 E	WS160.3-45 E
Elektrische Daten			
Nennspannung		230 V	230 V
Elektrische Frequenz		50 Hz	50 Hz
Anschlussart 1		1/N/PE	1/N/PE
Schutzart (EN 60529)		IPX4	IPX4
Schutzklasse (EN 61140)		II	II
Max. elektrische Leistungsaufnahme	W	66,9	66,9
Stromverbrauch Standby	W	3,8	3,8
Abmessungen/Gewichte			
Höhe	mm	720	720
Breite	mm	635	635
Tiefe	mm	145	145
Nettogewicht	kg	13,984	14,484
Anschlüsse			
Anschluss für Heizungsvorlauf/-rücklauf	Zoll	3/4	3/4
Anschluss für Vorlauf und Rücklauf	Zoll	3/4	3/4
Primärkreisanschluss	Zoll	3/4	3/4
Zulassungen und Qualitätskennzeichen			
CE-Kennzeichen		CE	CE

Wohnungsstation WS160 TE (Austauschmodul) mit Heizkreismodul ungemischt

Produkttyp		WS160.3-35 TE	WS160.3-45 TE
Betriebsangaben: Heizung			
Min. Heizleistung	kW	0	0
Max. Heizleistung	kW	6	6
Max. Heizwassertemperatur	°C	90	90
Max. Heizungsbetriebsdruck	bar	10	10
Betriebsangaben: Warmwasser			
Max. Warmwasser-Dauerleistung	kW	34	44
Min. Auslauftemperatur	°C	30	30
Max. Austrittstemperatur	°C	60	60
Max. Volumenstrom für Warmwasserbereitung (primär)	l/h	1200	1470
Druckverlust Warmwasser KVS	m^3/h	1	1,1
Max. Auslaufmenge	l/min	15	18
Min. Warmwasser-Anschlussdruck	mbar	640	1000
Max. Warmwasser-Betriebsdruck	bar	10	10
Max. Warmwasservolumenstrom dT = 35 K (45/50/10 °C)	l/min	11	14
Max. Primärvolumenstrom (45/50/10 °C)	l/h	1200	1470
Rücklauftemperatur im Primärkreis dT = 35 K (45/50/10 °C)	°C	30,9	30
Druckverlust im Primärkreis dT = 5 K (45/50/10 °C)	mbar	600	640
Warmwasserleistung bei dT = 35 K (45/50/10 °C)	kW	26,5	34
Max. Warmwasservolumenstrom dT = 35 K (45/55/10 °C)	l/min	14	18
Max. Primärvolumenstrom (45/55/10 °C)	l/h	1134	1375
Rücklauftemperatur im Primärkreis dT = 35 K (45/55/10 °C)	°C	29	27,3
Druckverlust (Primärkreis) bei dT = 10 K (45/55/10 °C)	mbar	518,0	559,0
Warmwasserleistung bei dT = 35 K (45/55/10 °C)	kW	34	44
Max. Warmwasservolumenstrom dT = 35 K (45/60/10 °C)	l/min	15	18
Max. Primärvolumenstrom (45/60/10 °C)	l/h	947	1071
Rücklauftemperatur im Primärkreis dT = 35 K (45/60/10 °C)	°C	26,6	24,5
Druckverlust (Primärkreis) bei dT = 15 K (45/60/10 °C)	mbar	364,0	343,0
Warmwasserleistung bei dT = 35 K (45/60/10 °C)	kW	37	44
Betriebsangaben			
Gesamtleistung Warmwasser und Heizung	kW	40	50
Max. Betriebsdruck (Primärkreis)	bar	10	10
Max. Vorlauftemperatur (primär)	°C	90,0	90,0

Produkttyp		WS160.3-35 TE	WS160.3-45 TE
Druckverlust (Primärkreis) KVS	m^3/h	1,6	1,8
Elektrische Daten			
Nennspannung		230 V	230 V
Elektrische Frequenz		50 Hz	50 Hz
Anschlussart 1		1/N/PE	1/N/PE
Schutzart (EN 60529)		IPX4	IPX4
Schutzklasse (EN 61140)		II	II
Max. elektrische Leistungsaufnahme	W	14,9	14,9
Stromverbrauch Standby	W	3,8	3,8
Abmessungen/Gewichte			
Höhe	mm	666	666
Breite	mm	420	420
Tiefe	mm	160	160
Nettogewicht	kg	9,2	9,6
Anschlüsse			
Anschluss für Heizungsvorlauf/-rücklauf	Zoll	3/4	3/4
Anschluss für Vorlauf und Rücklauf	Zoll	3/4	3/4
Primärkreisanschluss	Zoll	3/4	3/4
Zulassungen und Qualitätskennzeichen			
CE-Kennzeichen		CE	CE

Wohnungsstation ohne Heizkreis

Produkttyp		WS160.3-35 E	WS160.3-45 E
Betriebsangaben: Heizung			
Min. Heizleistung	kW	0	0
Max. Heizleistung	kW	6	6
Max. Heizwassertemperatur	°C	90	90
Max. Heizungsbetriebsdruck	bar	10	10
Betriebsangaben: Warmwasser			
Max. Warmwasser-Dauerleistung	kW	34	44
Min. Auslauftemperatur	°C	30	30
Max. Austrittstemperatur	°C	60	60
Max. Volumenstrom für Warmwasserbereitung (primär)	l/h	1200	1470
Druckverlust Warmwasser KVS	m^3/h	1	1,1
Max. Auslaufmenge	l/min	15	18
Min. Warmwasser-Anschlussdruck	mbar	640	1000
Max. Warmwasser-Betriebsdruck	bar	10	10
Max. Warmwasservolumenstrom dT = 35 K (45/50/10 °C)	l/min	11	14
Max. Primärvolumenstrom (45/50/10 °C)	l/h	1200	1470
Rücklauftemperatur im Primärkreis dT = 35 K (45/50/10 °C)	°C	30,9	30
Druckverlust im Primärkreis dT = 5 K (45/50/10 °C)	mbar	600	640
Warmwasserleistung bei dT = 35 K (45/50/10 °C)	kW	26,5	34
Max. Warmwasservolumenstrom dT = 35 K (45/55/10 °C)	l/min	14	18
Max. Primärvolumenstrom (45/55/10 °C)	l/h	1134	1375
Rücklauftemperatur im Primärkreis dT = 35 K (45/55/10 °C)	°C	29	27,3
Druckverlust (Primärkreis) bei dT = 10 K (45/55/10 °C)	mbar	518,0	559,0
Warmwasserleistung bei dT = 35 K (45/55/10 °C)	kW	34	44
Max. Warmwasservolumenstrom dT = 35 K (45/60/10 °C)	l/min	15	18
Max. Primärvolumenstrom (45/60/10 °C)	l/h	947	1071
Rücklauftemperatur im Primärkreis dT = 35 K (45/60/10 °C)	°C	26,6	24,5
Druckverlust (Primärkreis) bei dT = 15 K (45/60/10 °C)	mbar	364,0	343,0
Warmwasserleistung bei dT = 35 K (45/60/10 °C)	kW	37	44
Betriebsangaben			
Gesamtleistung Warmwasser und Heizung	kW	40	50
Max. Betriebsdruck (Primärkreis)	bar	10	10

Produkttyp		WS160.3-35 E	WS160.3-45 E
Max. Vorlauftemperatur (primär)	°C	90,0	90,0
Druckverlust (Primärkreis) KVS	m^3/h	1,6	1,8
Elektrische Daten			
Nennspannung		230 V	230 V
Elektrische Frequenz		50 Hz	50 Hz
Anschlussart 1		1/N/PE	1/N/PE
Schutzart (EN 60529)		IPX4	IPX4
Schutzklasse (EN 61140)		II	II
Max. elektrische Leistungsaufnahme	W	66,9	66,9
Stromverbrauch Standby	W	3,8	3,8
Abmessungen/Gewichte			
Höhe	mm	666	666
Breite	mm	365	365
Tiefe	mm	145	145
Nettogewicht	kg	7,9	8,4
Anschlüsse			
Anschluss für Heizungsvorlauf/-rücklauf	Zoll	3/4	3/4
Anschluss für Vorlauf und Rücklauf	Zoll	3/4	3/4
Primärkreisanschluss	Zoll	3/4	3/4
Zulassungen und Qualitätskennzeichen			
CE-Kennzeichen		CE	CE

Wohnungsstation WS160 WP E mit nachgeschaltetem Durchlauferhitzer

Produkttyp		WS160.3-35-WPE (ungemischter Heizkreis)	WS160.3-35-WPE (gemischter Heizkreis)	WS160.3-45-WPE (ungemischter Heizkreis)	WS160.3-45-WPE (gemischter Heizkreis)
Betriebsangaben: Heizung					
Min. Heizleistung	kW	0	0	0	0
Max. Heizleistung	kW	6	6	6	6
Max. Heizwassertemperatur	°C	55	55	55	55
Max. Heizungsbetriebsdruck	bar	10	10	10	10
Betriebsangaben: Warmwasser					
Max. Warmwasser-Dauerleistung	kW	34	34	44	44
Min. Auslauftemperatur	°C	30	30	30	30
Max. Austrittstemperatur	°C	60	60	60	60
Max. Volumenstrom für Warmwasserbereitung (primär)	l/h	1200	1200	1470	1470
Druckverlust Warmwasser KVS	m^3/h	1	1	1,1	1,1
Max. Auslaufmenge	l/min	15	15	18	18
Min. Warmwasser-Anschlussdruck	mbar	2227	2227	2631	2631
Max. Warmwasser-Betriebsdruck	bar	10	10	10	10
Max. Warmwasservolumenstrom dT = 35 K (45/50/10 °C)	l/min	11	11	14	14
Max. Primärvolumenstrom (45/50/10 °C)	l/h	1200	1200	1470	1470
Rücklauftemperatur im Primärkreis dT = 35 K (45/50/10 °C)	°C	30,9	30,9	30	30
Druckverlust im Primärkreis dT = 5 K (45/50/10 °C)	mbar	600	600	640	640
Warmwasserleistung bei dT = 35 K (45/50/10 °C)	kW	26,5	26,5	34	34
Max. Warmwasservolumenstrom dT = 35 K (45/55/10 °C)	l/min	14	14	18	18
Max. Primärvolumenstrom (45/55/10 °C)	l/h	1134	1134	1375	1375
Rücklauftemperatur im Primärkreis dT = 35 K (45/55/10 °C)	°C	29	29	27,3	27,3
Druckverlust (Primärkreis) bei dT = 10 K (45/55/10 °C)	mbar	518,0	518,0	559,0	559,0
Warmwasserleistung bei dT = 35 K (45/55/10 °C)	kW	34	34	44	44
Max. Warmwasservolumenstrom in Kombination mit DLE (45/35/10 °C)	l/min	12	12	12	12
Max. Warmwasservolumenstrom in Kombination mit DLE (45/40/10 °C)	l/min	14	14	17	17
Max. Warmwasservolumenstrom in Kombination mit DLE (45/45/10 °C)	l/min	15	15	18	18

Produkttyp		WS160.3-35-WPE (ungemischter Heizkreis)	WS160.3-35-WPE (gemischter Heizkreis)	WS160.3-45-WPE (ungemischter Heizkreis)	WS160.3-45-WPE (gemischter Heizkreis)
Betriebsangaben					
Gesamtleistung Warmwasser und Heizung	kW	40	40	50	50
Max. Betriebsdruck (Primärkreis)	bar	10	10	10	10
Max. Vorlauftemperatur (primär)	°C	55,0	55,0	55,0	55,0
Druckverlust (Primärkreis) KVS	m^3/h	1,6	1,6	1,8	1,8
Elektrische Daten					
Nennspannung		230 V	230 V	230 V	230 V
Elektrische Frequenz		50 Hz	50 Hz	50 Hz	50 Hz
Anschlussart 1		3/N/PE	3/N/PE	3/N/PE	3/N/PE
Schutzart (EN 60529)		IPX4	IPX4	IPX4	IPX4
Schutzklasse (EN 61140)		II	II	II	II
Max. elektrische Leistungsaufnahme	W	66,9	66,9	66,9	66,9
Stromverbrauch Standby	W	3,8	3,8	3,8	3,8
Abmessungen/Gewichte					
Höhe	mm	772	772	772	772
Breite	mm	684	684	684	684
Tiefe	mm	145	145	145	145
Nettogewicht	kg	16,388	19,178	16,888	19,678
Anschlüsse					
Anschluss für Heizungsvorlauf/-rücklauf	Zoll	3/4	3/4	3/4	3/4
Anschluss für Vorlauf und Rücklauf	Zoll	3/4	3/4	3/4	3/4
Primärkreisanschluss	Zoll	3/4	3/4	3/4	3/4
Zulassungen und Qualitätskennzeichen					
CE-Kennzeichen		CE	CE	CE	CE

		Auslegung bei Pufferspeichertemperatur		
		50 °C	55 °C	60 °C
Logamax kompakt WS160-35E				
Heizwasservolumenstrom bei der Warmwasserbereitung	l/h	1200	1134	868
Rücklauftemperatur bei der Warmwasserbereitung, primär	°C	30	29	26
Druckverlust Primärkreis	mbar	600	518	308
Warmwasserleistung (45°C)		24	34	34
Logamax kompakt WS160-45E				
Heizwasservolumenstrom bei der Warmwasserbereitung	l/h	1470	1375	1071
Rücklauftemperatur bei der Warmwasserbereitung, primär	°C	30	27	24
Druckverlust Primärkreis	mbar	640	559	343
Warmwasserleistung (45°C)		34	44	44



Logaflow Heizkreis-Set



Logaflow HB120



Logaflow HSM plus



MEC HSM

NEU

PDF Business Shop ready

Link zum Business Shop: https://onlineshop.buderus.de

Die Artikelnummern in diesem PDF sind mit unserem Buderus Business Shop verlinkt. Wenn Sie die gewünschte Artikelnummer anklicken, öffnet sich die entsprechende Produktdetailseite im Buderus Business Shop mit dem tagesaktuellen Preis. Mit wenigen Klicks werden Artikel dort schnell und unkompliziert dem Warenkorb hinzugefügt.

Kapitel 11 Hydraulikbaugruppen

Logaflow

Heizkreis-Sets	■ Fertig montierte Heizkreis-Set Einheiten ■ Anschlüsse am Heizkessel ■ Elektrische Anschlüsse	S. 11006 S. 11011 S. 11017
Hydraulikbox HB120	■ Systemzubehöre funktionsfähig in einem Produktgehäuse vormontiert ■ Schnelle Installation mit geringem Aufwand für Systeme bis 25 kW	S. 11025 S. 11026 S. 11027 S. 11029 S. 11035
Hydraulikmodule HSM plus	■ Pumpengruppen für Heizkreise und Pufferbeladung bis ca. 400 kW sowie Pufferbypass-Module ■ Schnelle Installation mit geringem Verdrahtungsaufwand durch Integrierte Regelung ■ Anbindung an Logamatic 5000 oder bauseitige GLT über serienmäßige Modbus TCP/IP-Schnittstelle	S. 11039 S. 11050 S. 11053 S. 11055 S. 11063
Hydraulikmodule MEC HSM	■ Pumpengruppen für Heizkreise bis 1000 kW inkl. Verteiler/Sammler ■ Systemmodule für bivalente- und multivalente Hydrauliken ■ Module für die Warmwasserbereitung im Durchflussprinzip bis 291 l/min	S. 11079 S. 11082 S. 11091 S. 11093 S. 11096

Online Shop

https://onlineshop.buderus.de

CAD Portal

https://cad.buderus.de

Hydraulikdatenbank

www.buderus.de/hydraulikdatenbank



Logaflow Heizkreis-Set

Produktübersicht



Kesselanschluss-Set



Logaflow Heizkreis-Sets



Heizkreisverteiler



Magenetit-Schlammabscheider

Produktvorteile

- Zeit und Kosten sparend – fertig montierte Logaflow Heizkreis-Set Einheiten, Anschlüsse am Heizkessel flachdichtend, elektrische Anschlüsse über Schnellmontage-System
- Mit elektronisch geregelter Hocheffizienz-Pumpe
- Universell einsetzbar
- Energie sparend – serienmäßig mit Wärmedämmung
- Aufgeräumtes Erscheinungsbild – auf den Heizkessel abgestimmtes Design
- Raum sparend kompakt – niedrig bauend auch am Heizkessel

Kesselanschluss-Set / Kesselsicherheits-Set

Kesselanschluss-Set

	Bezeichnung	Beschreibung	Artikelnummer	€	RG
	BCS29 Kesselanschluss-Set	■ Für 1–2 Heizkreise ■ Anbau Heizkreis-Set am Kessel ■ Für GB212/KB192i (15-40 kW) ■ Für KB195-19/25 bitte BCS35 nutzen	7736602296	122,—	GG04
	BCS 30 Kesselanschluss-Set	■ Für 1–2 Heizkreise ■ Für den Anschluss eines Heizkreis-Sets DN32 oder eines Heizkreisverteilers DN32 an den Kesselanschluss G1 1/2" ■ Für GB212/KB192i-50	7736602297	237,—	
	BCS35 Kesselanschluss-Set	■ Anbau Heizkreis-Set am Kessel ■ Nur für KB195i-19/25 (Es kann nur ein Heizkreis-Set auf das BCS35 montiert werden.)	7736604153	122,—	ZU01
	BCS 20 Kesselanschluss-Set, hinten	■ Für 1 Heizkreis ■ Für GB125 bis 49 kW	8718588478	230,—	OK03
	BCS 33 Kesselanschluss-Set	■ Für den Anschluss einer Pumpengruppen HS32 bzw. HSM32 oder eines HKV 2/32/32 ■ Für GB125-60 kW	7736602871	282,—	
	Anschluss-Set BCS37	■ Für den Anschluss eines Heizkreis-Sets am GB125 im Verbindung mit einen HF-Set HYC40B	8732965778	239,—	
	BCS36 Kesselanschluss-Set	■ Anschlussgruppe zum Anschluss eines KB195i-19/25 mit HF-Set HYC25	7736606191	155,—	OK01
	Ausdehnungsgefäß-Anschluss-Set AAS	■ 1 m Wellschlauch ■ Mit KFE-Ventil und Kappenventil ■ Für GB125	5354998	176,—	WV03
	Anschluss-Set für externes Ausdehnungsgefäß	■ In Verbindung mit Anschluss-Heizkreis-Set für externes zusätzliches Ausdehnungsgefäß mit Kappenventil und Entleerung und Wellschlauch	63019422	137,—	OK09
	AAS Anschluss-Set Ausdehnungsgefäß	■ Bestehend aus: flexiblem Edelstahl Schlauch 3/4", Länge 1 m; Kappenventil für Ausdehnungsgefäß; KFE-Ventil; Dichtungen; für MAG Anschluss 3/4" oder 1" ■ Für GB212, KB192i, KB195i	8718582096	186,—	GG09
		■ Zum Anschluss eines Ausdehungsgefäß an Kessel-Entleerungsgruppe ■ Mit: flexiblem Edelstahl Schlauch 3/4", Länge 1 m; Kappenventil für Ausdehnungsgefäß; Dichtungen und KFE-Ventil ■ Für AG-Anschluss 3/4" oder 1“	5354810	149,—	

Unverbindliche Preisempfehlung. Nicht für den Endverbraucher bestimmt, lediglich Berechnungsgrundlage. Ohne die gesetzliche Mehrwertsteuer.

Kesselsicherheits-Sets

	Bezeichnung	Beschreibung	Artikelnummer	€	RG
	BSS 100kW S1	■ Kesselsicherheits-Set bestehend aus: Verteiler mit Sicherheitsventil (3 bar), Manometer und automatischem Schnellentlüfter ■ 100 kW Leistung	8732965367	230,—	OK03
	BSS 50kW S1	■ Bestehend aus: Sicherheitsventil, Manometer und Schnellentlüfter ■ Für GB212/KB192i	8732965860	211,—	GG09
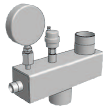	KSS Kesselsicherheits-Set	■ Verteiler mit Manometer, autom. Entlüfter und Anschlüssen für Sicherheitsventil und Armaturenbalken ■ Für Logano plus GB402	8718572719	707,—	MA01
	Logafix Membransicherheitsventil	■ 3,0 bar bei 600 - 900 kW - R 2" ■ Für KSS Logano plus GB402	80805040	siehe Shop	LKA1
	Sicherheitsgruppe Logano plus SB325 und Abgaswärmetauscher WT	■ Bestehend aus Manometer, Schnellentlüfter und Membran-Sicherheitsventil 3 bar	63022410	193,—	
	BSS 100kW S2	■ Mit Manometer und automatischem Entlüfter, Sicherheitsventil 3 bar, Isolierung ■ Für Kesselgrößen 75/100, R1"	8732965862	212,—	MA09
	Sicherheits-Set	■ Mit Manometer und automatischem Entlüfter, Sicherheitsventil 3 bar, Isolierung ■ Für Kesselgrößen 150-300, R1 1/4"	7736602645	271,—	
	Sicherheits-Set KSG600	■ Mit Manometer und automatischem Entlüfter, Sicherheitsventile in 3, 4, 5 oder 6 bar (nicht im Lieferumfang), mit Isolierung ■ Maximal-Druckbegrenzer ist nicht im Lieferumfang. Es wird 1x Maximal-Druckbegrenzer benötigt bzw. 2x Maximal-Druckbegrenzer bei Entfall Entspannungstopf ■ Es werden kein Mindest-Druckbegrenzer noch STB (Sicherheitstemperaturbegrenzer) benötigt	8732948102	483,—	
	Sicherheitsventil	■ Passend zu Sicherheits-Set KSG600 (Artikelnummer 8732948102) ■ 3 bar	7736606044	508,—	MA01
		■ Passend zu Sicherheits-Set (Artikelnummer 7736606991) ■ 4 bar	7736606045	538,—	
		■ Passend zu Sicherheits-Set (Artikelnummer 7736606991) ■ 5 bar	7736606046	538,—	
		■ Passend zu Sicherheits-Set (Artikelnummer 7736606991) ■ 6 bar	7736606047	546,—	

Unverbindliche Preisempfehlung. Nicht für den Endverbraucher bestimmt, lediglich Berechnungsgrundlage. Ohne die gesetzliche Mehrwertsteuer.

Logaflow Heizkreis-Sets DN25 und DN32 mit Zubehör

Logaflow Heizkreis-Sets DN25 und DN32

	Bezeichnung	Beschreibung	Artikelnummer	€	RG
		■ Kompaktes Heizkreis-Set ohne Mischer, kurze Bauform ■ Mit Stromsparpumpe; Permanentmagnetmotor ■ 1 Heizkreis			
	HS25/4 s	4 m Pumpe; DN 25	8718599197	893,—	
	HS25/6 s	6 m Pumpe; DN 25	8718599198	948,—	
		■ Heizkreis-Set ohne Mischer ■ Mit Stromsparpumpe; Permanentmagnetmotor ■ 1 Heizkreis			
	HS25/4	4 m Pumpe; DN 25	8718599199	944,—	
	HS25/6	6 m Pumpe; DN 25	8718599200	994,—	
	HS32/7.5	7,5 m Pumpe; DN 32	8718599201	1.150,—	
		■ Heizkreis-Set mit Mischer ■ Mit Stromsparpumpe; Permanentmagnetmotor ■ 1 Heizkreis			
	HSM15/4	4 m Pumpe; DN 15	8718599202	1.540,—	
	HSM20/6	6 m Pumpe; DN 20	8718599203	1.540,—	
	HSM25/6	6 m Pumpe; DN 25	8718599204	1.585,—	
	HSM32/7.5	7,5 m Pumpe; DN 32	8718599205	1.875,—	
		■ Heizkreis-Set ohne Mischer ■ EMS Modul MM100 integriert ■ Mit Stromsparpumpe; Permanentmagnetmotor ■ 1 Heizkreis			WV03
	HS25/4 MM100	4 m Pumpe; DN 25	8718599206	1.255,—	
	HS25/6 MM100	6 m Pumpe; DN 25	8718599207	1.335,—	
	HS32/7.5 MM100	7,5 m Pumpe; DN 32	8718599208	1.500,—	
		■ Heizkreis-Set mit Mischer ■ EMS Modul MM100 integriert ■ Mit Stromsparpumpe; Permanentmagnetmotor ■ 1 Heizkreis			
	HSM15/4 MM100	4 m Pumpe; DN 15	8718599209	2.020,—	
	HSM20/6 MM100	6 m Pumpe; DN 20	8718599210	2.020,—	
	HSM25/6 MM100	6 m Pumpe; DN 25	8718599211	2.060,—	
	HSM32/7.5 MM100	7,5 m Pumpe; DN 32	8718599212	2.350,—	
	HS25/6 MSL	■ 1 Heizkreis ■ Mit Stromsparpumpe; Permanentmagmetmotor; Luft-, Magnetit- und Schlammabscheider ■ Mit Möglichkeit für hydraulischen Abgleich (ALPHA READER M/401 Art.Nr. 7738323493 erforderlich)	7736604096	1.680,—	
	ALPHA READER MI 401	■ Mobile Kommunikationseinheit für den hydraulischen Abgleich von 2-Rohr Heizkörper Heizungsanlagen in Kombination mit einer Grundfos ALPHA2 und einem Smartphone mit installierter App ”Grundfos GO Balance”	7738323493	siehe Shop	16PG

Unverbindliche Preisempfehlung. Nicht für den Endverbraucher bestimmt, lediglich Berechnungsgrundlage. Ohne die gesetzliche Mehrwertsteuer.

Heizkreisverteiler

	Bezeichnung	Beschreibung	Artikelnummer	€	RG
	Heizkreisverteiler	■ HKV 2/25/25 für 2 Heizkreise, max. 50 kW, ΔT = 20 K, Anschlussmaß oben DN 25 für HS(M) 25, Anschlussmaß unten DN 25, G 1 1/4", Gewicht 7,1 kg	8718599377	463,—	
		■ HKV 3/25/32 für 3 Heizkreise, max. 70 kW, ΔT = 20 K, Anschlussmaß oben DN 25 für HS(M) 25, Anschlussmaß unten DN 32, G 1 1/2"	8718599379	475,—	
		■ HKV 2/32/32 für 2 Heizkreise, max. 80 kW, ΔT = 20 K, Anschlussmaß oben DN 32 für HS(M) 32, Anschlussmaß unten DN 32, G 1 1/2"	8718599378	463,—	
		■ HKV 2/32/40 für 2 Heizkreise max. 150 kW, ΔT = 20 K Anschlussmaß oben DN 32 für HS(M) 32 Anschlussmaß unten DN 40, G 2"	8718599381	532,—	
		■ HKV 3/32/40 für 3 Heizkreise max. 150 kW, ΔT = 20 K Anschlussmaß oben DN 32 für HS(M) 32 Anschlussmaß unten DN 40, G 2"	8718599382	594,—	
		■ HKV 3/32/32 für 3 Heizkreise, max. 80 kW, ΔT = 20 K, Anschlussmaß oben DN 32 für HS(M) 32, Anschlussmaß unten DN 32, G 1 1/2“	8718599380	506,—	
		■ HKV 4/25/40 für 4 Heizkreise max. 150 kW ■ ΔT = 20 K Anschluss oben DN 25 für HS(M) 25 ■ Anschlussmaß DN 40, G2" ■ Für Wandmontage 2 x WMS1, Artikelnummer 67900470 verwenden ■ Lieferbar ab März 2025	8732964952	860,—	
	Heizkreisverteiler mit hydraulischer Weiche	■ Heizkreisverteiler DN 25 WHY/HKV 2/25/25 mit integrierter hydraulischer Weiche, bis max. 2000 l/h ■ WMS 2 Wandhalter für Heizkreisverteiler ■ Inklusive Anschluss-Set Heizkreisverteiler	8718599383	797,—	
	Hydraulische Weiche quer	■ Hydraulische Weiche WHY DN25 quer mit Isolierung ■ Anschluss direkt an HKV 2/25/25 oder ein Heizkreis-Set ■ Inklusive Tauchhülse für Rundfühler ■ Maximal 2000 l/h ■ Anschluss primär R 1", sekundär G 1 1/4"	8718599384	340,—	WV03
	WHY 80/60 Hydraulische Weiche	■ Hydraulische Weiche DN 80/60 mit Isolierung in schwarz ■ Inklusive Tauchhülse für Rundfühler, Wandhalter, Entleerhahn, Dübel und Schrauben ■ Maximal 2500 l/h ■ Anschluss primär R 1", sekundär G 1 1/4" ■ Breite x Höhe: 80 x 60 mm	8718599385	450,—	
	WHY 120/80 Hydraulische Weiche	■ Hydraulische Weiche DN 120/80 mit Isolierung in schwarz ■ Inklusive Tauchhülse für Rundfühler, Wandhalter, Entleerhahn, Dübel und Schrauben ■ Maximal 5000 l/h ■ Anschluss primär R 1 1/2", sekundär G 1 1/2", Gewicht 8 kg ■ Breite x Höhe: 120 x 60 mm	8718599386	604,—	
	AS HKV 25 Anschluss-Set	■ Für bauseitigen Anschluss der Weiche für WHY 80/60 oder HKV DN25 G 1 1/4" auf R 1"	5354210	30,—	
	AS HKV 32 Anschluss-Set	■ Für bauseitigen Anschluss der Weiche für WHY 120/80 oder HKV DN32 ■ G 1 1/2" auf R1 1/4"	5584552	40,—	
	ÜS 2 Übergangs-Set	■ DN 40 zum Anschluss der Verteiler HKV 4/25/40, 5/25/40, 2/32/40, 3/32/40 auf Rohre DN 32 flachdichtend	5024886	91,—	
	ES 0 Ergänzungs-Set	■ Unbedingt mitbestellen bei HS/HSM 15/20/25 in Verbindung mit HKV...DN 32 ■ Zum Anschluss von Heizkreis-Sets DN15/20/25 auf einen Verteiler DN 32	67900475	33,—	
	ÜS1 Übergangs-Set	■ Für den Anschluss eines Heizkreis-Sets DN 32 auf einen Verteiler DN 25	63012350	33,—	

Unverbindliche Preisempfehlung. Nicht für den Endverbraucher bestimmt, lediglich Berechnungsgrundlage. Ohne die gesetzliche Mehrwertsteuer.

	Bezeichnung	Beschreibung	Artikelnummer	€	RG
	ÜS3 Übergangs-Set	■ Von G 1 1/2" auf G 1 1/4" ■ Wird teilweise bei Systemtrennung benötigt ■ Planungsunterlage beachten	63034128	110,—	
	WMS 1	■ Wandmontage-Set für einzelnes Heizkreis-Sets	67900470	65,—	
	WMS 2	■ Wandmontage-Set für 2 Heizkreise (HKV2)	67900471	93,—	
	WMS 3	■ Wandmontage-Set für 3 Heizkreise (HKV3)	67900472	122,—	
	Rohrgruppe für Wärmemengenzähler WMZ BL	■ Bauhöhe ca. 200 mm ■ Für Standard-Wärmezähler von Pollux und Deltamess (siehe Katalog Teil 6) ■ Inklusive 2 Blindstücken ■ Baulänge Wärmemengenzähler 110 mm, DN 20	8718599388	193,—	
		■ Bauhöhe ca. 200 mm ■ Für Standard-Wärmezähler von Pollux und Deltamess (siehe Katalog Teil 6) ■ Inklusive Blindstücken ■ Baulänge Wärmemengenzähler 130 mm, DN 25	8718599389	193,—	WV03
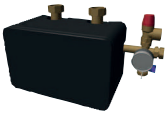	Rohrgruppe zur Systemtrennung PWT28	■ Für Altanlagen mit nicht sauerstoffdichtem Rohr zur Systemtrennung ■ Bauhöhe ca. 200 mm ■ Max. 10,5 kW, ΔT = 7 K ■ DN 25 ■ Zur Montage unterhalb eines Heizkreis-Sets DN 15/20/25 ■ Mit Sicherheitsventil 3 bar ■ Mit Manometer, KFE-Hahn und Entlüftung, Plattenwärmetauscher aus Edelstahl ■ Wärmeschutz in Schwarz ■ Mindestabstand an der rechten Seite von 150 mm notwendig ■ Ggf. eine Zubringer- oder Heizkreispumpe erforderlich ■ Bei Montage oberhalb des Heizkreis-Sets sind Übergangsstücke erforderlich ■ DN 25 ▶ ÜS1 und ÜS3 ■ DN 32 ▶ ÜS1	8718599387	836,—	

Magnetit-/Schlamm-/Luftabscheidergruppe

	Bezeichnung	Beschreibung	Artikelnummer	€	RG
	MSL25 - Magnetit-/ Schlamm-/ Luftabscheidergruppe	■ In EPP-Gehäuse ■ Bestehend aus: 1" Magnetit-/Schlammabscheider und 1" Luftabscheider ■ Alle notwendigen, optimierten Komponenten sind vorinstalliert ■ Kompakte Abmessungen für beengte Platzverhältnisse ■ Ideal in Kombination mit Heizkreis-Sets ■ Beseitigt effizient sowohl magnetische als auch nichtmagnetische Schmutzpartikel (ab 5 µm) ■ Effiktiver Schutz der Hocheffizienzpumpe und anderer sensibler Anlagenkomponenten ■ Gewicht 5,3 kg	7738325764	462,—	WV03
	Verbindungsleitung EMS Modul	■ Modul-Kabelset steckerfertig, für Spannungsversorgung 230 V und EMS-Bus ■ Verbindung von Heizkreis-Set HS(M) zu HS(M) bzw. von MCxxx Grundplatine zu weiterem internem Modul, nicht geeignet für Gas-Wandgeräte ■ 700 mm lang	8718571695	22,—	RE09

Unverbindliche Preisempfehlung. Nicht für den Endverbraucher bestimmt, lediglich Berechnungsgrundlage. Ohne die gesetzliche Mehrwertsteuer.

Logaflow Heizkreis-Sets DN40 und DN50 und Zubehör

	Bezeichnung	Beschreibung	Artikelnummer	€	RG
		■ Heizkreis-Set ohne Mischer ■ EMS Modul MM100 integriert ■ Für Logamatic EMS plus			
	HS40/10 MM100	Mit Hocheffizienzpumpe Wilo Para Maxo, DN40	8732949363	2.650,—	
	HS50/10 MM100	Mit Hocheffizienzpumpe Wilo Para Maxo, DN50	8732949364	2.755,—	
		■ Heizkreis-Set mit Mischer ■ EMS Modul MM100 integriert ■ Für Logamatic EMS plus			
	HSM40/10 MM100	Mit Hocheffizienzpumpe Wilo Para Maxo, DN40	8732949367	3.175,—	
	HSM50/10 MM100	Mit Hocheffizienzpumpe Wilo Para Maxo, DN50	8732949368	3.390,—	
		■ Heizkreis-Set ohne Mischer ■ Für Logamatic 5000			
	HS40/12	Mit Hocheffizienzpumpe KSB Calio, DN40	8732949361	2.650,—	
	HS50/12	Mit Hocheffizienzpumpe KSB Calio, DN50	8732949362	2.755,—	
		■ Heizkreis-Set mit Mischer ■ Für Logamatic 5000			
	HSM40/12	Mit Hocheffizienzpumpe KSB Calio, DN40	8732949365	3.175,—	
	HSM50/12	Mit Hocheffizienzpumpe KSB Calio, DN50	8732949366	3.390,—	
	HKV2 G2/DN125	■ Heizkreisverteiler für 2 Heizkreise ■ Max. 404 kW ■ ΔT = 15K ■ Anschlüsse G 2" ■ Flanschanschlüsse DN125, PN6 ■ Mit Wärmeschutz EPP schwarz, gemäß GEG	8732949369	2.250,—	
	HKV3 G2/DN125	■ Heizkreisverteiler für 3 Heizkreise ■ Max. 606 kW ■ ΔT = 15K ■ Anschlüsse G 2" ■ Flanschanschlüsse DN125, PN6 ■ Mit Wärmeschutz EPP schwarz, gemäß GEG	8732949370	2.800,—	WV03
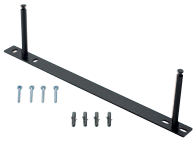	Wandmontage-Set für HKM DN40/DN50	■ Für die Montage HS DN40/DN50 ■ Bestehend aus Wandhalter, Schrauben und Dübel	8732949372	106,—	
	Aufstellfüße-Set HKV G2/DN125	■ Für die Heizkreisverteiler HKV2 G2/DN125 und HKV3 G2/DN125 ■ Set mit 2 Füßen ■ Höhenverstellbar	8732949371	268,—	
	Blindflansch-Set DN125	■ Für den Abschluss der Heizkreisverteiler ■ Set bestehend aus 2 Blindflansche	8732952685	222,—	
	Flansch-Montageset DN125	■ Set mit Schrauben, Unterlegscheiben, Muttern, Dichtungen	8732952686	102,—	
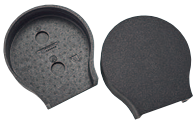	Isolation Flansch HKV G2/DN125	■ Set mit 2 Isolierungen für die Blindflansche	8732952688	69,—	
	Reduzierset	■ DN100/125, PN6 ■ Reduzierstück, Dichtung, Schraubverbindungen	7738505283	487,—	

Unverbindliche Preisempfehlung. Nicht für den Endverbraucher bestimmt, lediglich Berechnungsgrundlage. Ohne die gesetzliche Mehrwertsteuer.

Logaflow Heizkreis-Set
DN40 / DN50

	Bezeichnung	Beschreibung	Artikelnummer	€	RG
	Adapterset für HS32 180/130	■ Für den Anschluss der Heizkreis-Sets DN32 auf HKV2/ HKV3 ■ Mit Kugelhähnen Vorlauf und Rücklauf ■ Mit 2 Dichtungen G2" (für Anschluss unten) ■ Mit Wärmeschutz EPP schwarz ■ Achtung nur für DN32 (für kleinere DN Ü-Set mitbestellen)!	8732955346	357,—	WV03
	ÜS1 Übergangs-Set	■ Für den Anschluss eines Heizkreis-Sets DN 32 auf einen Verteiler DN 25	63012350	33,—	
	TB1 Temperaturwächter	■ Für Fußbodenheizungen ■ Anlegethermostat mit Goldkontakten ■ Einstellbereich 30 … 60 °C ■ Zur Kombination speziell mit Modul: MM100	7719002255	75,—	RE09
	WMZ Set G2 BL200/300	■ Rohrset für Einbau von Wärmemengenzähler mit Baulänge von 200 oder 300 mm über HS DN40/ DN50 ■ Mit Temperatur - Messstellen in Vor- und Rücklauf ■ Mit integrierter Montagemöglichkeit für Anzeigegerät ■ Mit 2 Dichtungen G2" (für Anschluss unten) ■ Geeignet für Wärmemengenzähler (siehe Ergänzungszubehör) ■ Mit Wärmeschutz EPP schwarz, gemäß GEG	8732955343	729,—	WV03
	Deltamess DM Ultraschall-Wärmezähler WM Ultra-Eco	■ Für WMZ Set G2 BL200/300 ■ Q_p 10 m^3/h ■ TF 5,2 mm, 2" x 300 mm	7738344172	siehe Shop	473
	Wärmezähler PolluTherm PF130	■ Für WMZ Set G2 BL200/300 ■ Mit Ultraschall Volumengeber ■ Für Fernwärme geeignetes Rechenwerk mit komfortabler zweizeiliger LC-Anzeige ■ Serienmäßig optische Schnittstelle ■ Q_p 10 V ■ DN 15 ■ Anschluss: G2	7738331389	siehe Shop	
	Wärmezähler PolluTherm FB/SB Pt 500	■ Für WMZ Set G2 BL200/300 ■ Mit mechanischem Volumengeber ■ Mit Flügelradzählern für Einbau in Fallleitung ■ Für Fernwärme geeignetes Rechenwerk mit komfortabler zweizeiliger LC-Anzeige ■ Serienmäßig optische Schnittstelle ■ Q_p 1,5 V ■ Anschluss: G 1 für R 3/4"	7738317841	siehe Shop	466
	Sensus Platinthermometer für Set/Paar	■ Für WMZ Set G2 BL200/300	7738344173	siehe Shop	
	Sensus WMZ Montageset	■ PT-Halbschalen-Set 2 Stück ■ Notwendiges Zubehör für die Montage der Thermofühler von Wärmezähler PolluTherm FB/ SB Pt500	7738344174	siehe Shop	
	HKV2 G2/DN125	■ Paket bestehend aus: ■ Heizkreisverteiler HKV2 G2/DN125 ■ Aufstellfüße-Set HKV G2/DN125 ■ Blindflansch-Set DN125 ■ Flansch-Montageset DN125 ■ Isolation Flansch HKV G2/DN125 ■ 2x Reduzierset DN100/125, PN6	7739624502	3.690,—	WV03
	HKV3 G2/DN125	■ Paket bestehend aus: ■ Heizkreisverteiler HKV3 G2/DN125 ■ Aufstellfüße-Set HKV G2/DN125 ■ Blindflansch-Set DN125 ■ Flansch-Montageset DN125 ■ Isolation Flansch HKV G2/DN125 ■ 2x Reduzierset DN100/125, PN6	7739624503	4.210,—	

Unverbindliche Preisempfehlung. Nicht für den Endverbraucher bestimmt, lediglich Berechnungsgrundlage. Ohne die gesetzliche Mehrwertsteuer.

Produktbeschreibung

Ausstattung
Die Buderus Logaflow Heizkreis-Sets eignen sich für den Einsatz mit bodenstehenden sowie wandhängenden Wärmeerzeugern. Durch die große Leistungsvielfalt der verschiedenen Module können Gas-, Öl- sowie Wärmepumpensysteme schnell, funktionsgerecht und platzsparend angeschlossen werden.

Die Heizkreis-Sets enthalten bereits alle Bauteile, die für die Installierung erforderlich sind. Alle Bauteile sind für die abnehmbare Frontabdeckung von vorne sehr gut erreichbar.

Alle Heizkreissets sind mit einem Rückschlagventil ausgestattet.

Frostschutzmittel
Den Heizkreis-Sets können bis zu 50 % Frostschutzmittel beigefügt werden.

Heizkreisverteiler für Module DN40 / DN50
Die Heizkreisverteiler HKV2/G2/DN125 und HKV3/G2/DN125 können über Flanschverbindungen miteinander kombiniert werden. Bis zu maximal 600 kW können übertragen. Mit Hilfe eines Adapters können auch die kleineren Heizkreismodule DN25 / DN32 auf die Heizkreisverteiler montiert werden.

Restförderhöhe der Logaflow Heizkreis-Sets DN25/DN32 mit Hocheffizienz-Pumpe

Die Restförderhöhe der Logaflow Heizkreis-Sets ist die Differenz zwischen dem Förderdruck der Umwälzpumpe und dem wasserseitigen Widerstand im Heizkreis-Set. Der Arbeitsbereich der eingesetzten elektronisch geregelten Umwälzpumpen liegt zwischen der min. und max. Pumpenkennlinie. Um die für den Heizkreis zur Verfügung stehenden Restförderhöhe zu ermitteln, muss neben der Restförderhöhe des Heizkreis-Sets der wasserseitige Widerstand des Heizkessels sowie der Verbindungsleitungen berücksichtigt werden (siehe Seite ▶ 11014).

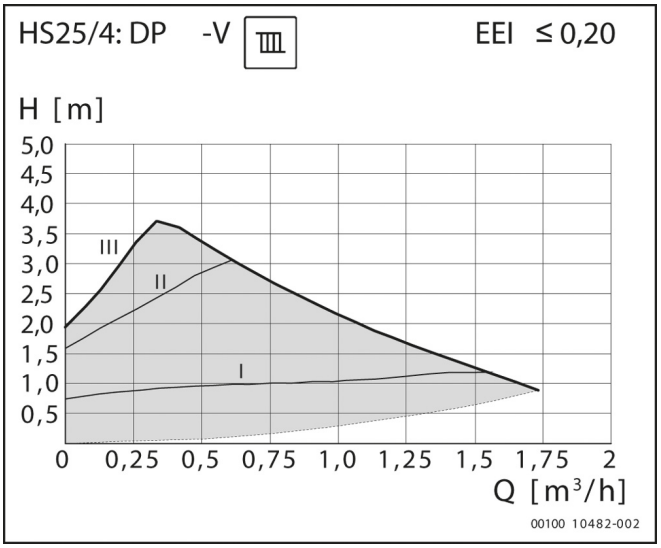

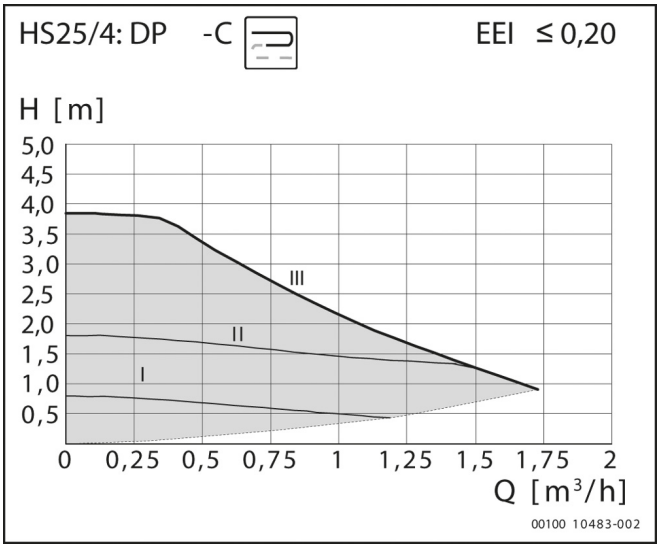

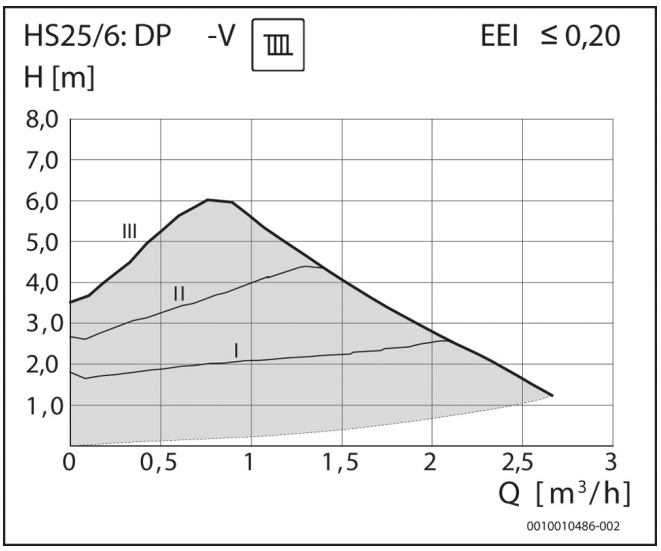

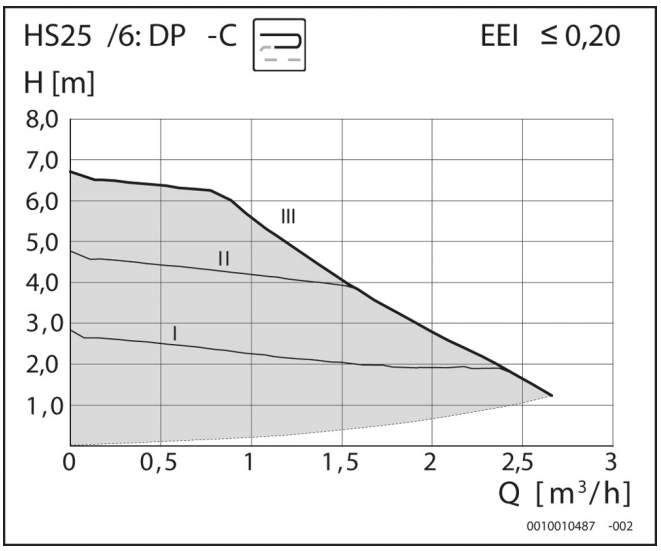

HS32/7,5 EEI ≤ 0,21

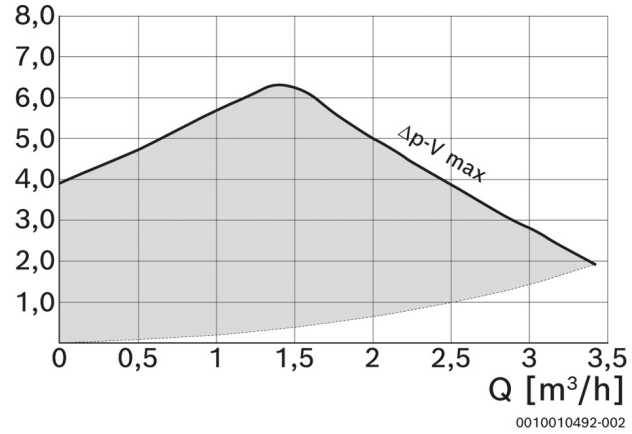

HS32/7,5 EEI ≤ 0,21

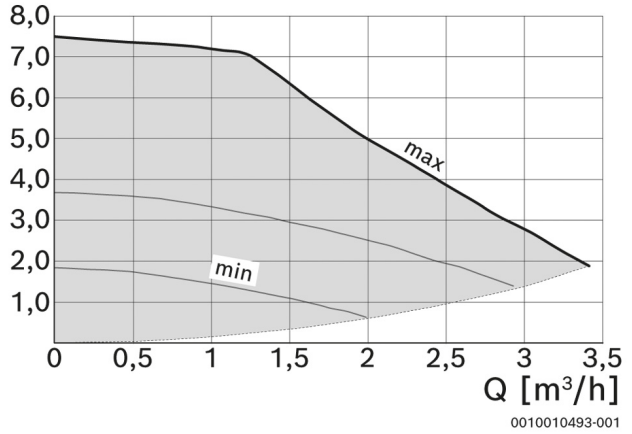

HSM15/4: DP -V EEI ≤ 0,20

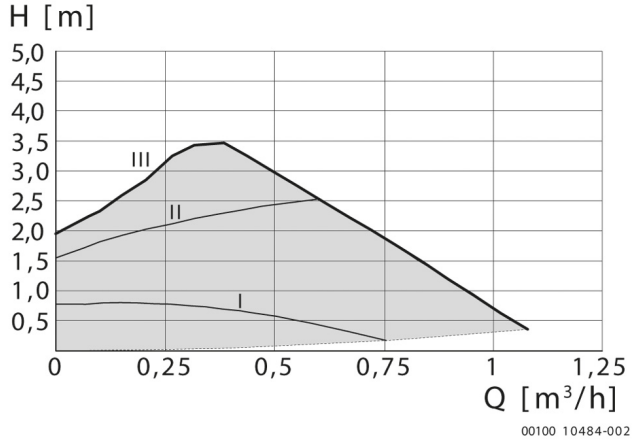

HSM15/4: DP -C EEI ≤ 0,20

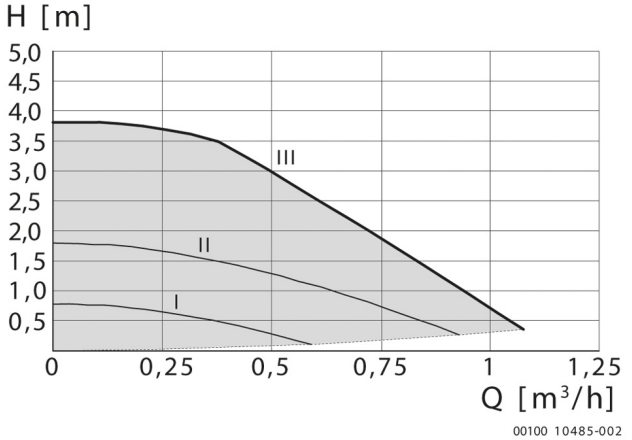

HSM20/6: DP-V EEI≤ 0,20

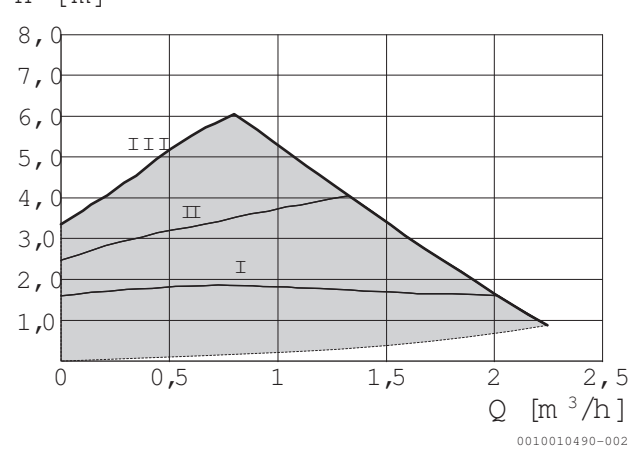

HSM20/6: DP -C EEI ≤ 0,20

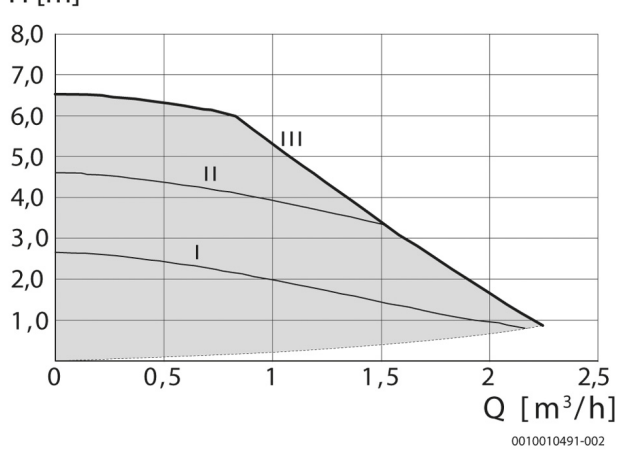

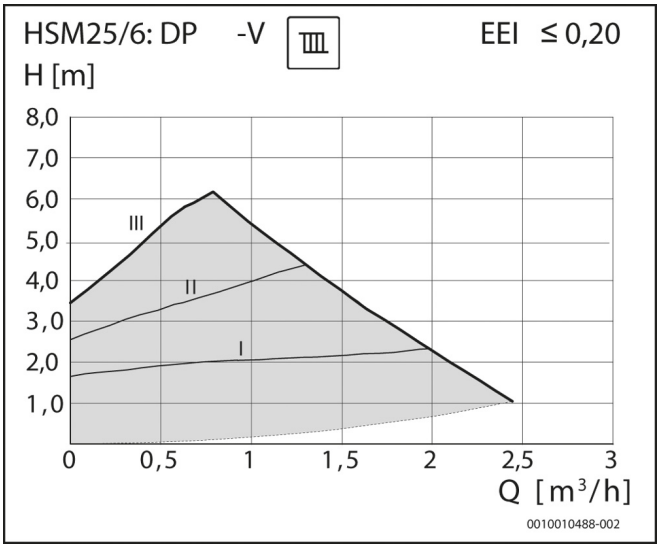
HSM25/6: DP -V
EEI ≤ 0,20
H [m]
8,0
7,0
6,0
5,0
4,0
3,0
2,0
1,0
III
II
I
0
0,5
1
1,5
2
2,5
3
Q [m³/h]
0010010488-002

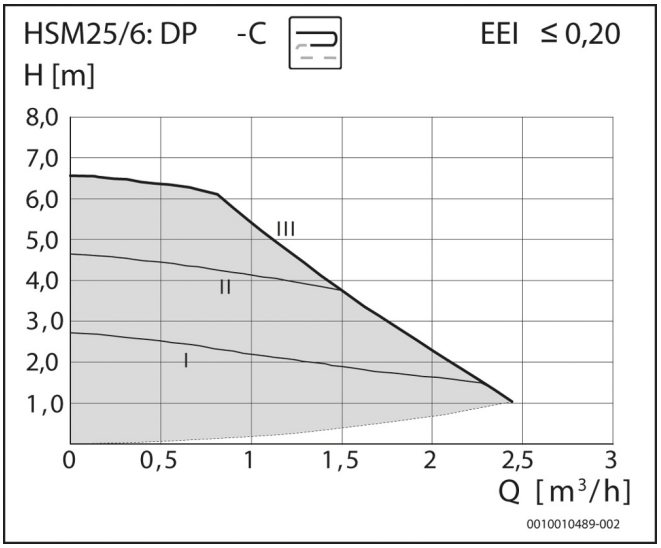
HSM25/6: DP -C
EEI ≤ 0,20
H [m]
8,0
7,0
6,0
5,0
4,0
3,0
2,0
1,0
III
II
I
0
0,5
1
1,5
2
2,5
3
Q [m³/h]
0010010489-002

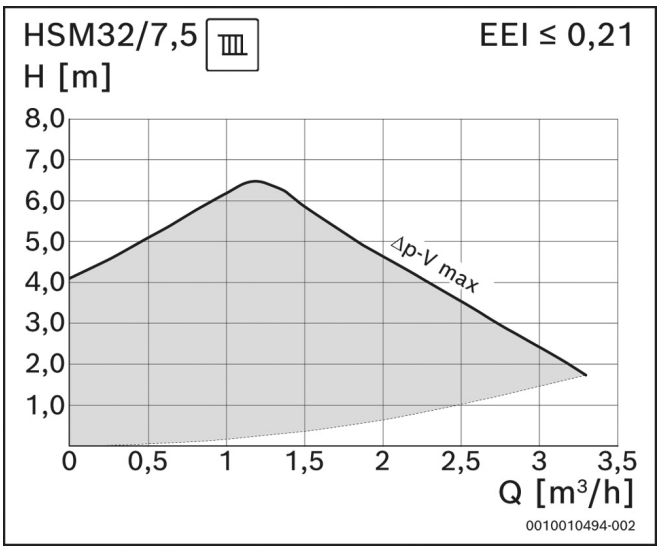
HSM32/7,5
EEI ≤ 0,21
H [m]
8,0
7,0
6,0
5,0
4,0
3,0
2,0
1,0
Δp-V max
0
0,5
1
1,5
2
2,5
3
3,5
Q [m³/h]
0010010494-002

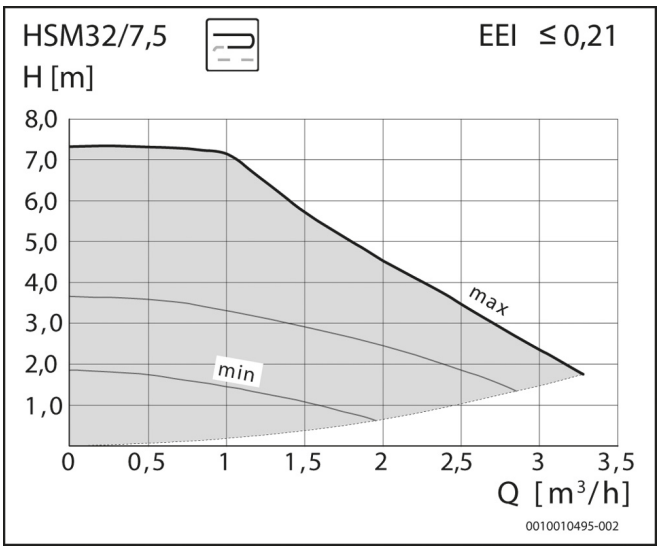
HSM32/7,5
EEI ≤ 0,21
H [m]
8,0
7,0
6,0
5,0
4,0
3,0
2,0
1,0
max
min
0
0,5
1
1,5
2
2,5
3
3,5
Q [m³/h]
0010010495-002

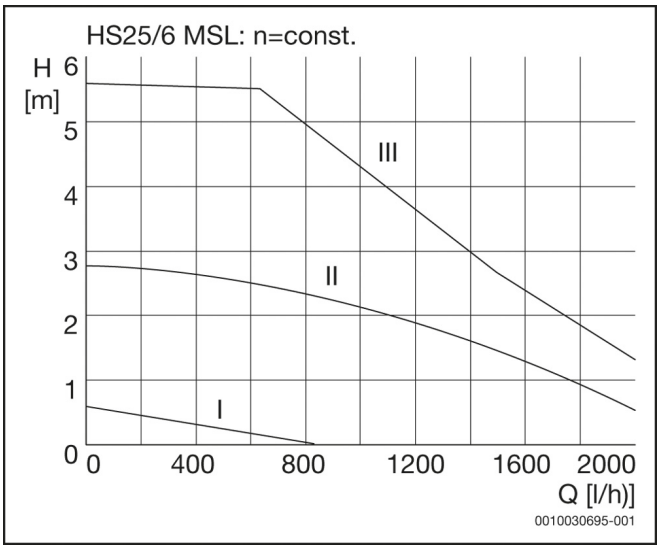
HS25/6 MSL: n=const.
H [m]
6
5
4
3
2
1
0
III
II
I
0
400
800
1200
1600
2000
Q [l/h)]
0010030695-001

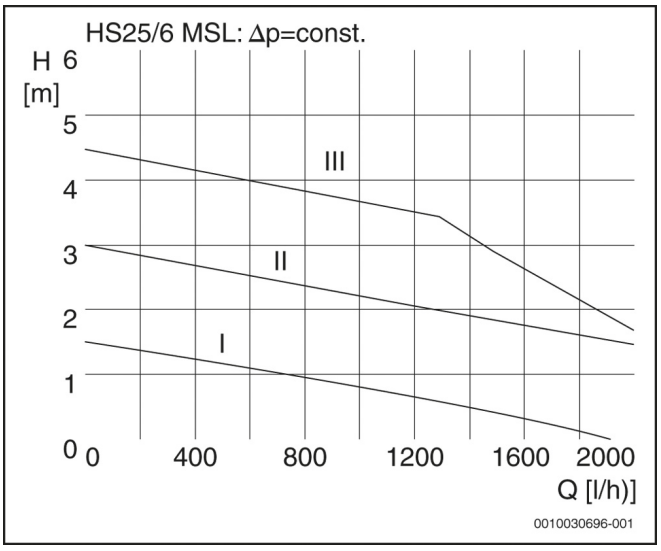
HS25/6 MSL: Δp=const.
H [m]
6
5
4
3
2
1
0
III
II
I
0
400
800
1200
1600
2000
Q [l/h)]
0010030696-001

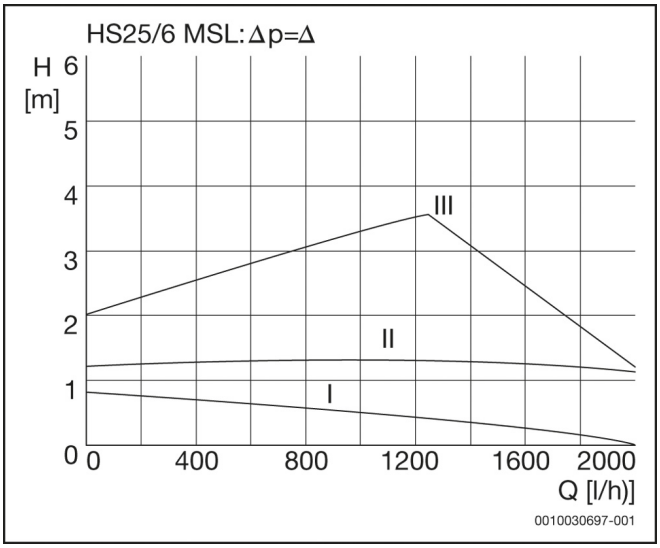

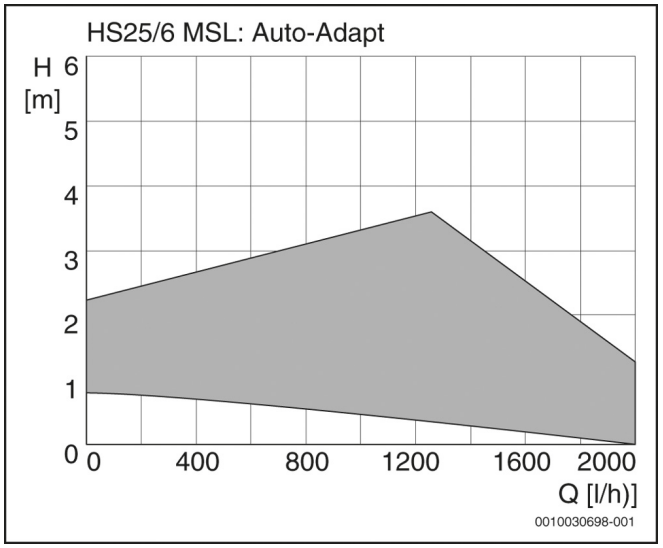

Wasserseitige Widerstände der Logaflow Heizkreis-Sets DN25/DN32

Im folgenden Diagramm sind die wasserseitigen Widerstände der von Buderus angebotenen Kessel-Anschluss-Sets und Heizkreisverteiler dargestellt. Die wasserseitigen Widerstände der Heizkessel sind den jeweiligen Katalogkapiteln zu entnehmen.

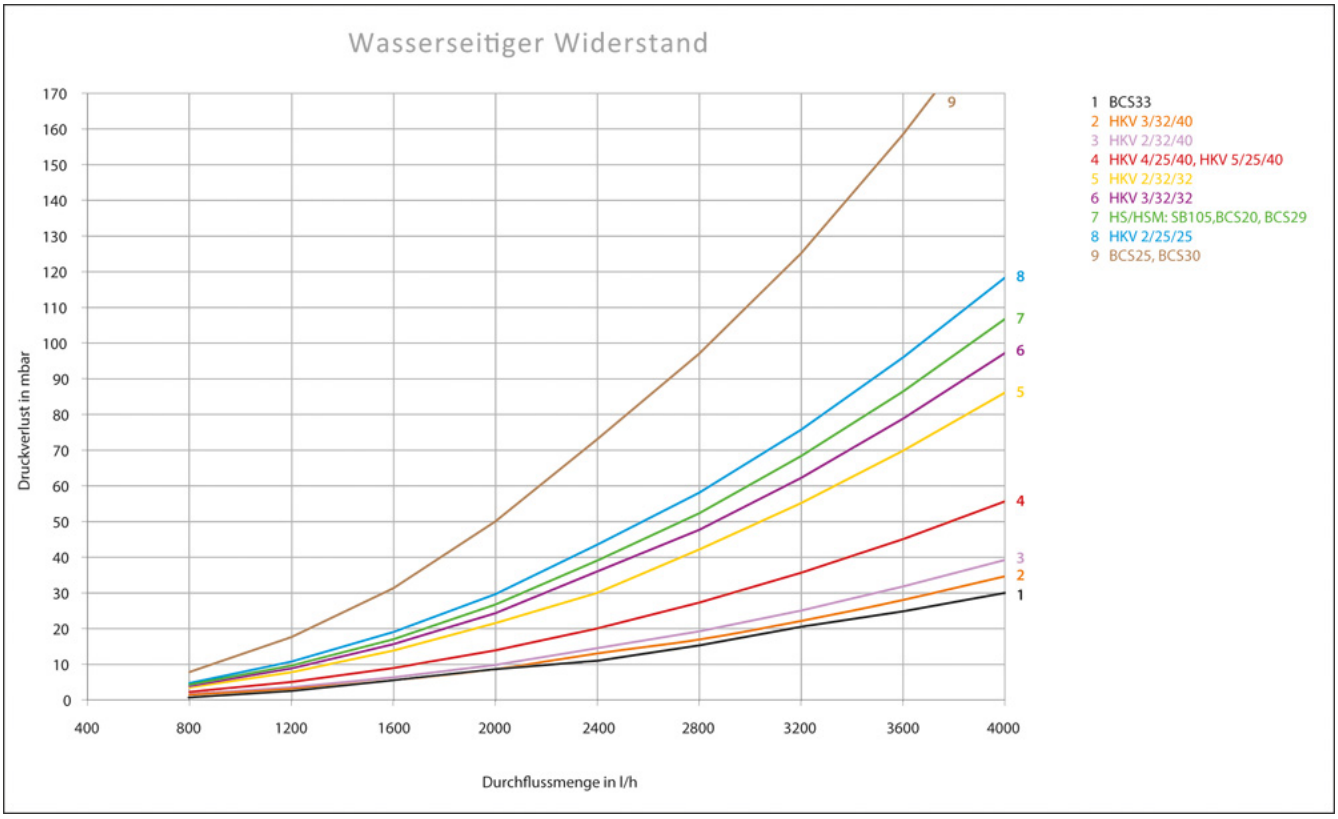

Restförderhöhe der Logaflow Heizkreis-Sets DN40/DN50 mit Hocheffizienz-Pumpe

Die Restförderhöhe der Logaflow Heizkreis-Sets ist die Differenz zwischen dem Förderdruck der Umwälzpumpe und dem wasserseitigen Widerstand im Heizkreis-Set. Der Arbeitsbereich der eingesetzten elektronisch geregelten Umwälzpumpen liegt zwischen der min. und max. Pumpenkennlinie. Um die für den Heizkreis zur Verfügung stehenden Restförderhöhe zu ermitteln, muss neben der Restförderhöhe des Heizkreis-Sets der wasserseitige Widerstand des Heizkessels sowie der Verbindungsleitungen berücksichtigt werden (siehe Seite ▶ 11014).

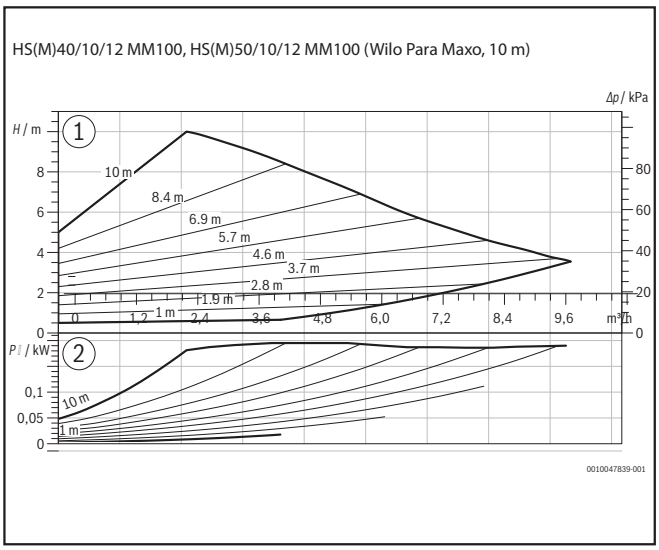

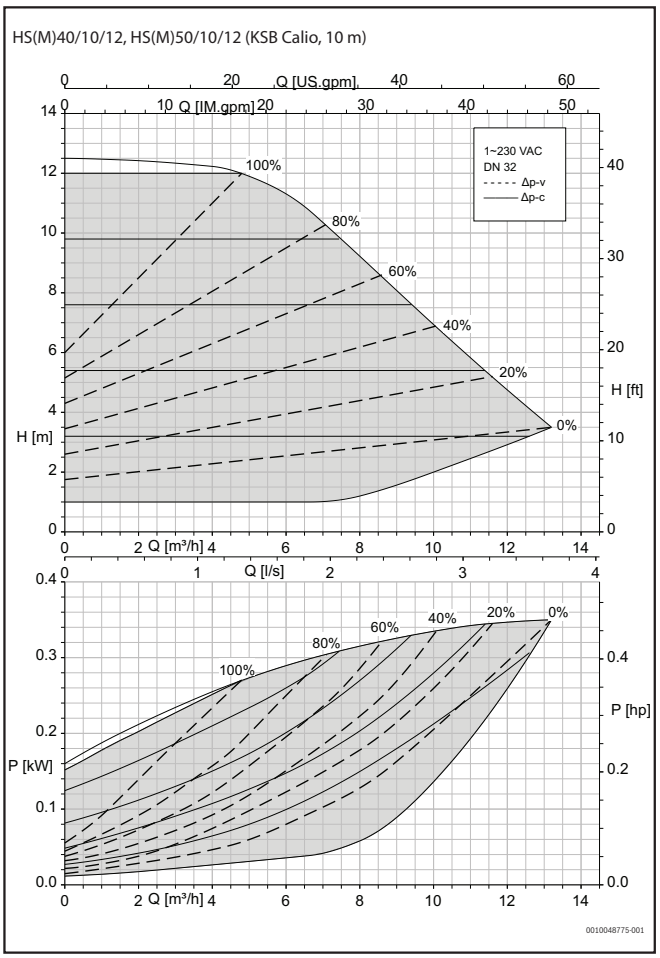

Wasserseitige Widerstände der Logaflow Heizkreis-Sets DN40/DN50

Im folgenden Diagramm sind die wasserseitigen Widerstände der von Buderus angebotenen Kessel-Anschluss-Sets und Heizkreisverteiler dargestellt. Die wasserseitigen Widerstände der Heizkessel sind den jeweiligen Katalogkapiteln zu entnehmen.

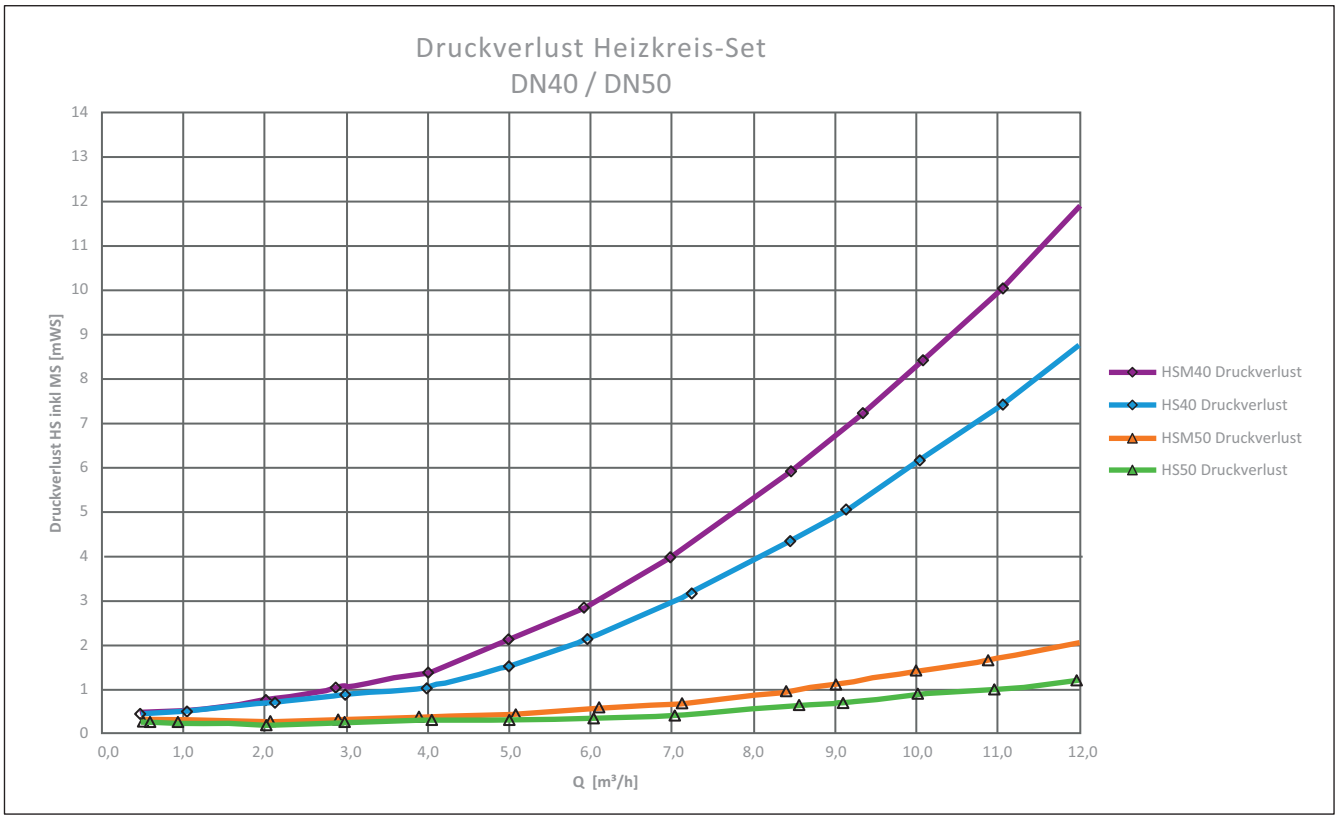

Abmessungen und Technische Daten – Für Heizkreis-Set DN25/32 und Komponenten

Logaflow Heizkreis-Set

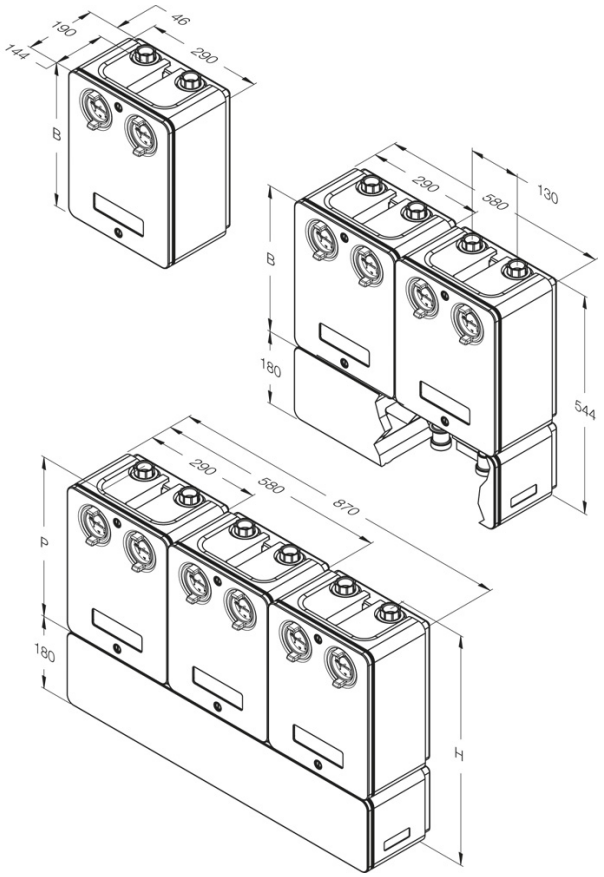

B = 278 mm für HS25 kurze Bauform
B = 364 mm für HS/HSM
P = 291 mm für HS25 kurze Bauform bis OK Verschraubung
P = 377 mm für HS/HSM25 bis OK Verschraubung
P = 380 mm für HS/HSM32 bis OK Verschraubung
H = 471 mm für HS25 kurze Bauform bis OK Verschraubung
H = 557 mm für HS/HSM25 bis OK Verschraubung
H = 560 mm für HS/HSM32 bis OK Verschraubung

Typ	Artikelnummer	bis Nennweite	Nennweite Mischer	k_{VS}-Mischer	bis VolStrom	max. Leistung	Restförder-höhe	bei Delta-T
		DN	DN	m^3/h	m^3/h	kW	mbar	K
HSM15/4	8718599202	25	15	2,5	0,6	15	200	20
HSM15/4 MM100	8718599209	25	15	2,5	0,6	15	200	20
HSM20/6	8718599203	25	20	6,3	1,7	40	200	20
HSM20/6 MM100	8718599210	25	20	6,3	1,7	40	200	20
HSM25/6	8718599204	25	25	8	1,9	45	200	20
HSM25/6 MM100	8718599211	25	25	8	1,9	45	200	20
HSM32/7.5	8718599205	32	32	18	3	70	200	20
HSM32/7.5 MM100	8718599212	32	32	18	3	70	200	20
HS25/4	8718599199	25	–	–	1	24	200	20
HS25/4 kompakt	8718599197	25	–	–	1	24	200	20
HS25/4 MM100	8718599206	25	–	–	1	24	200	20
HS25/6	8718599200	25	–	–	2,2	50	200	20
HS25/6 kompakt	8718599198	25	–	–	2,2	50	200	20
HS25/6 MM100	8718599207	25	–	–	2,2	50	200	20
HS32/7.5	8718599201	32	–	–	3,2	75	200	20
HS32/7.5 MM100	8718599208	32	–	–	3,2	75	200	20
HS25/6 MSL	7736604096	25	–	–	2	40	200	20

Heizkreisverteiler

Heizkreisverteiler HKV 2/25/25

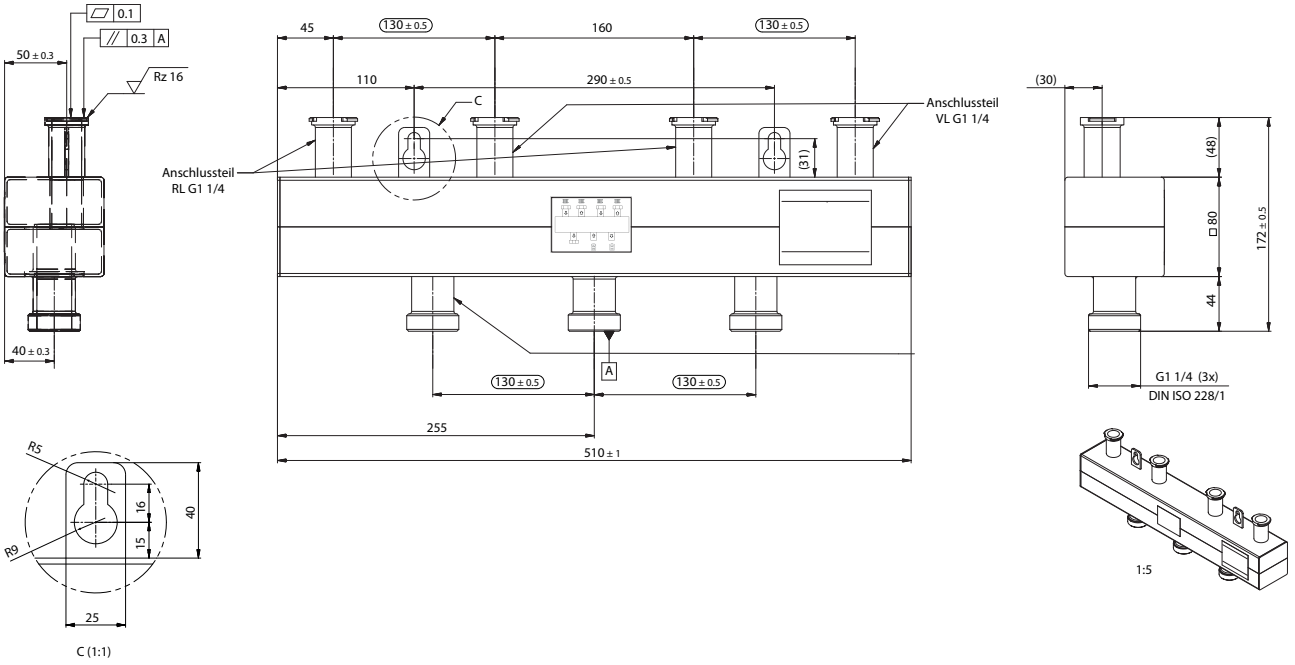

Heizkreisverteiler HKV 2/32/32

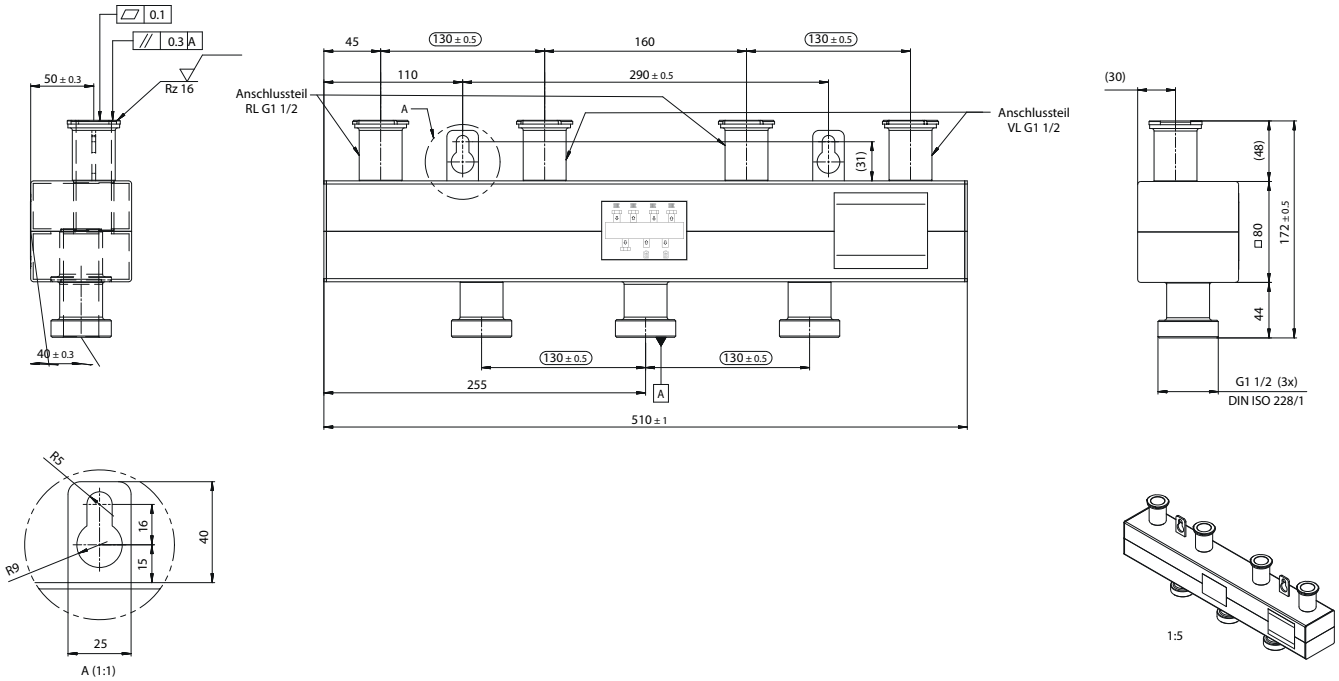

Heizkreisverteiler HKV2/32/40

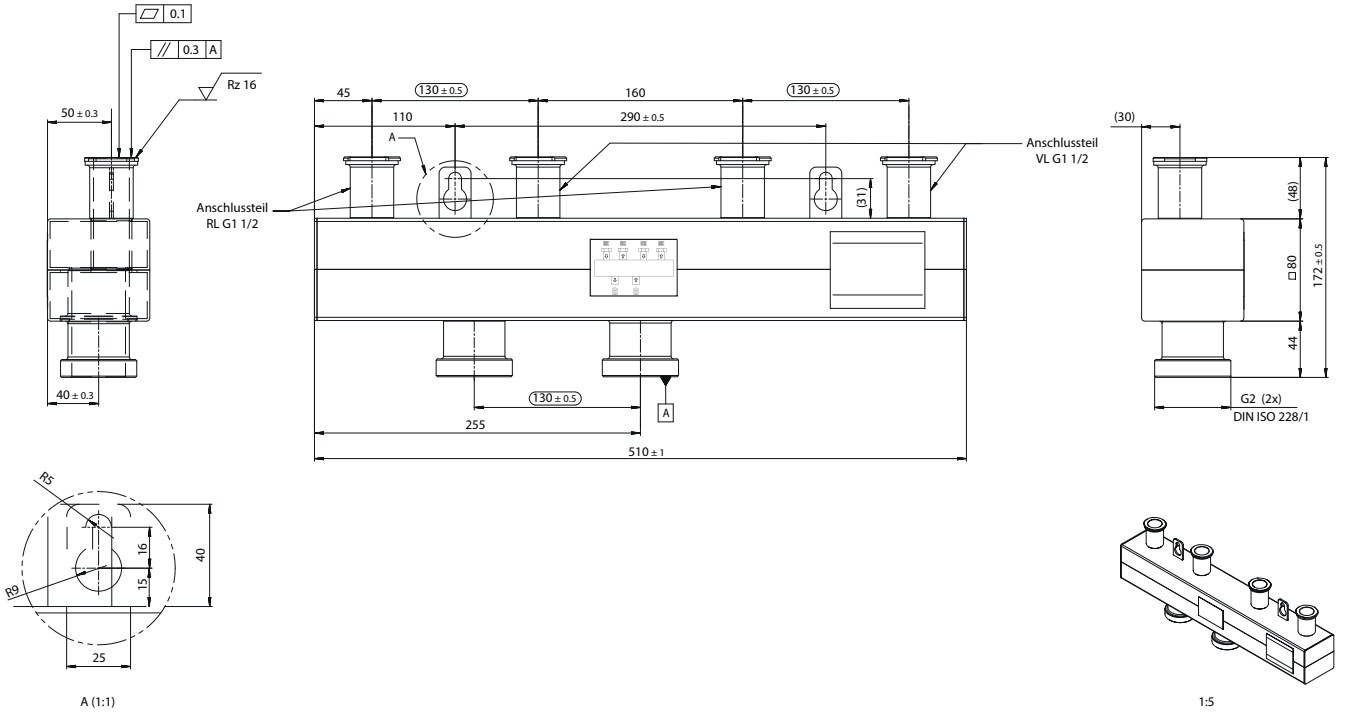

A (1:1)

1:5

Heizkreisverteiler HKV3/25/32

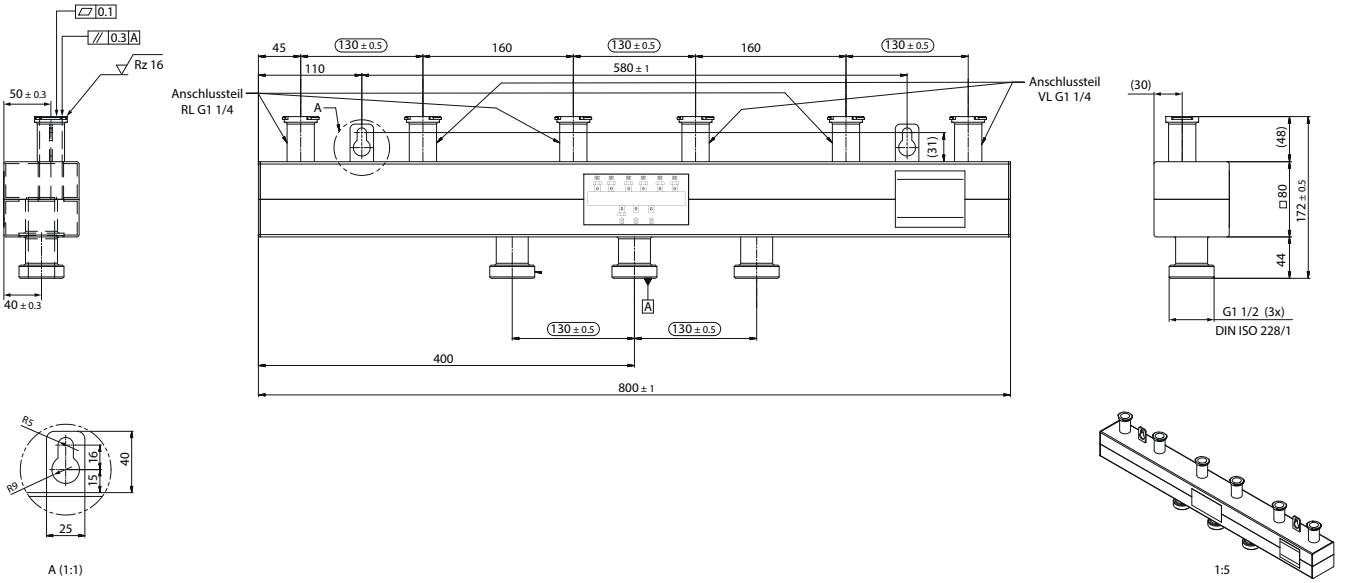

A (1:1)

1:5

Logaflow Heizkreis-Set

Heizkreisverteiler HKV3/32/32

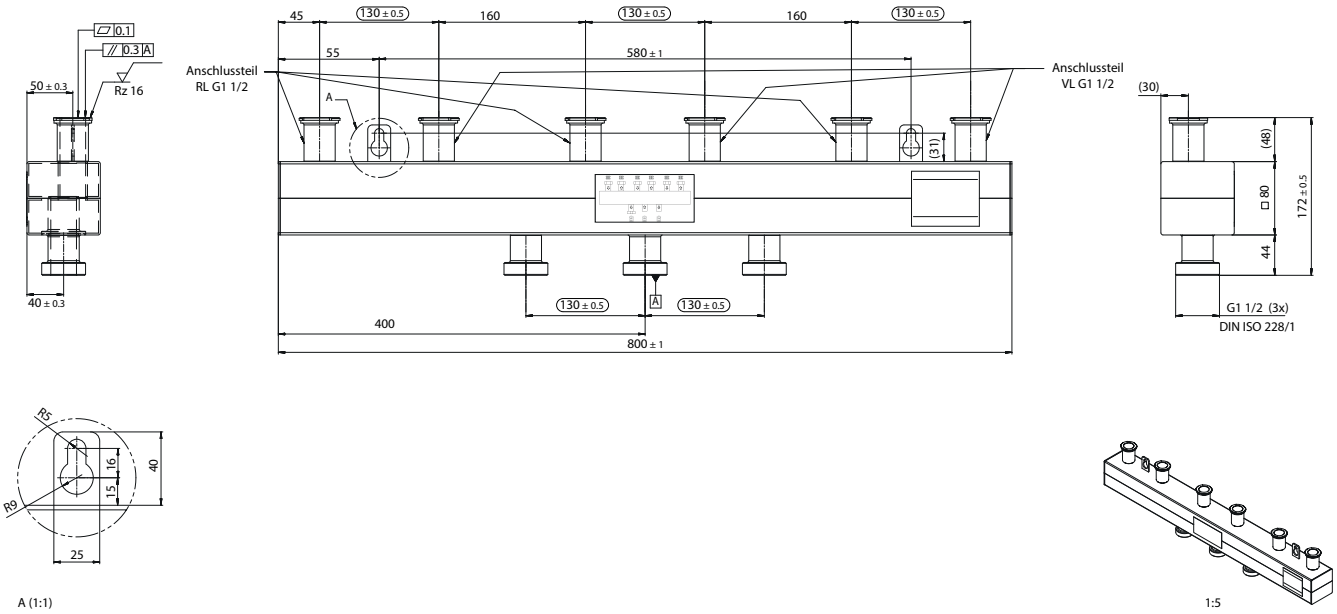

Heizkreisverteiler HKV3/32/40

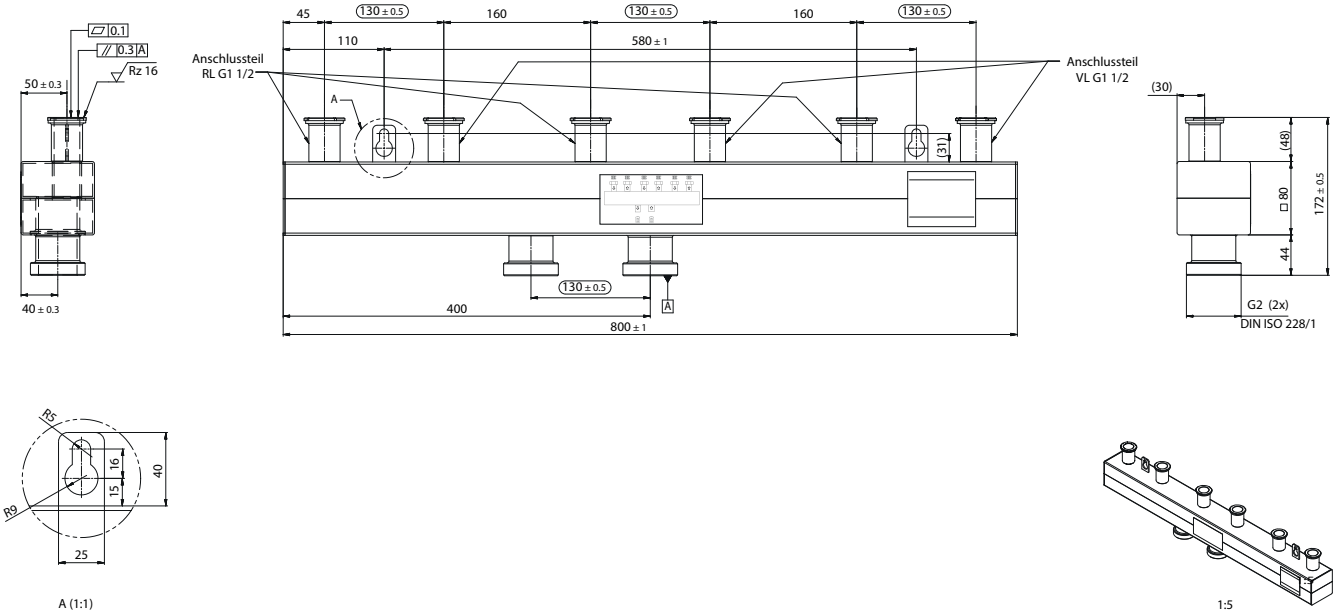

Heizkreisverteiler HKV4/25/40

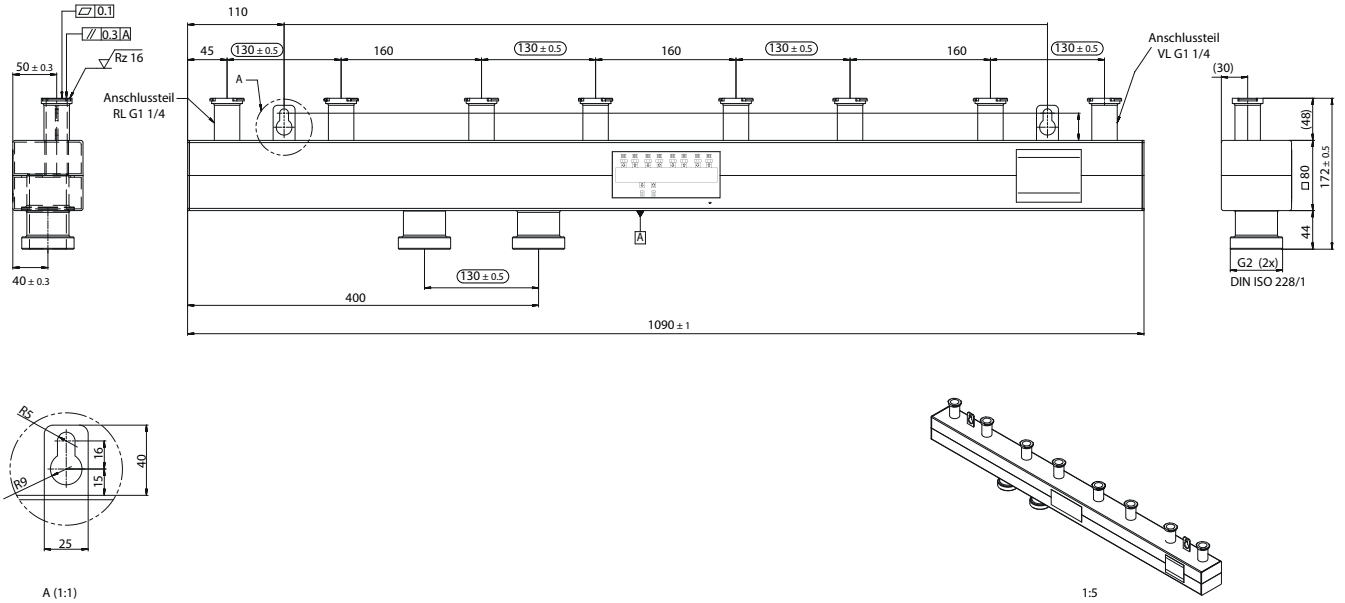

A (1:1)

1:5

Legende Aufbau Heizkreisverteiler

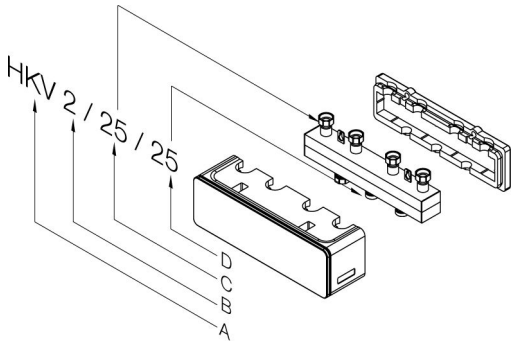

A = Heizkreisverteiler

B = Anzahl einsetzbarer Heizkreis-Anschluss-Sets, hier 2 Stück

C = Anschlussmaß oben, hier DN 25

D = Anschlussmaß unten, hier DN 25

Typ	Artikelnummer	bis Nennweite	bis VolStrom	max. Leistung	bei Delta-T	Anzahl HK
		DN	m^3/h	kW	K	
HKV 2/25/25	8718599377	25	2,2	50	20	2
HKV 2/32/32	8718599378	32	3,4	80	20	2
HKV 2/32/40	8718599381	32	6,5	150	20	2
HKV 3/25/32	8718599379	25	3,4	80	20	3
HKV 3/32/32	8718599380	32	3,4	80	20	3
HKV 3/32/40	8718599382	32	6,5	150	20	3
HKV2 G2/DN125	8732949369	125	23,2	404	15	2
HKV3 G2/DN125	8732949370	125	34,8	606	15	3
WHY/HKV 2/25/25	8718599383	25	1,9	45	20	2
WHY DN25 quer	8718599384	25	1,9	45	20	–
WHY 80/60	8718599385	–	2,5	58	20	–
WHY 120/80	8718599386	–	5	115	20	–
PWT 28	8718599387	25	1,3	15	10	–

Typ	Artikelnummer	bis Nennweite	bis VolStrom	Druckverlust	Betriebstemperatur max.	Betriebsdruck max.	Durchflussgeschwindigkeit max.
		DN	m^3/h	kPa	°C	bar	m/s
MSL25	7738325764	25	2,0	7,8	110	6	1

Abmessungen und Technische Daten – Für Heizkreis-Set DN40/50 und Komponenten

Logaflow Heizkreis-Set

1x Heizkreis-Set DN40/DN50 mit Pumpe KSB Calio / Wilo Para Maxo

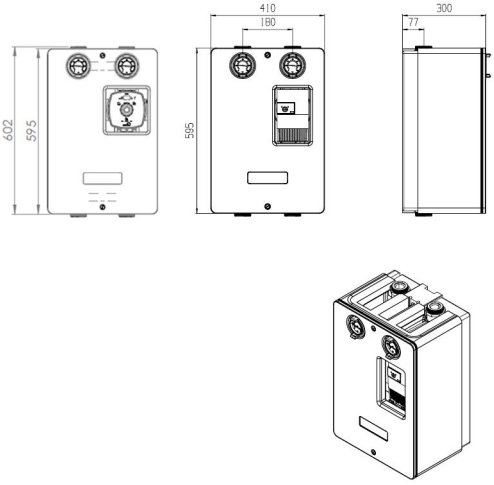

2x Heizkreis-Set DN40/DN50 mit HKV2 G2/DN125

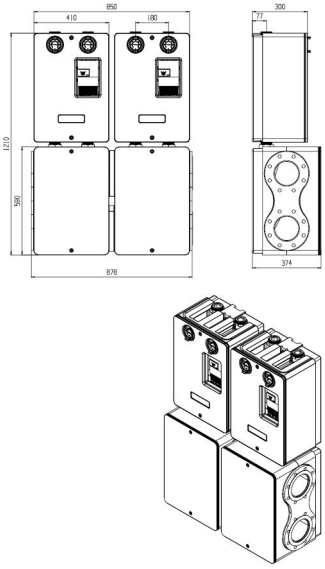

3x Heizkreis-Set DN40/DN50 mit HKV3 G2/DN125

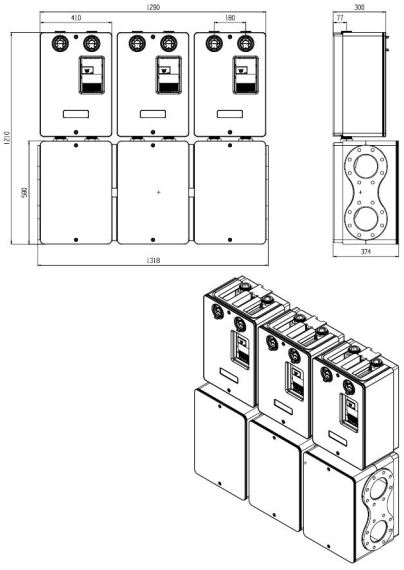

Typ	Artikelnummer	bis Nennweite	k_{VS}-Mischer	bis Volumenstrom	max. Leistung	Restförderhöhe	bei Delta-T
		DN	m^3/h	m^3/h	kW	mbar	K
HS40/10 MM100	8732949363	40	–	5,7	99	400	15
HS50/12 MM100	8732949364	50	–	7,8	136	350	15
HSM40/10 MM100	8732949367	40	25	5,4	93	400	15
HSM50/12 MM100	8732949369	50	40	7,5	130	350	15
HS40/12	8732949361	40	–	8,6	149	400	15
HS50/12	8732949362	50	–	11,6	202	400	15
HSM40/12	8732949365	40	25	7,9	137	400	15
HSM50/12	8732949366	50	40	11	192	400	15

Heizkreisverteiler

Heizkreisverteiler HKV2 G2/DN125

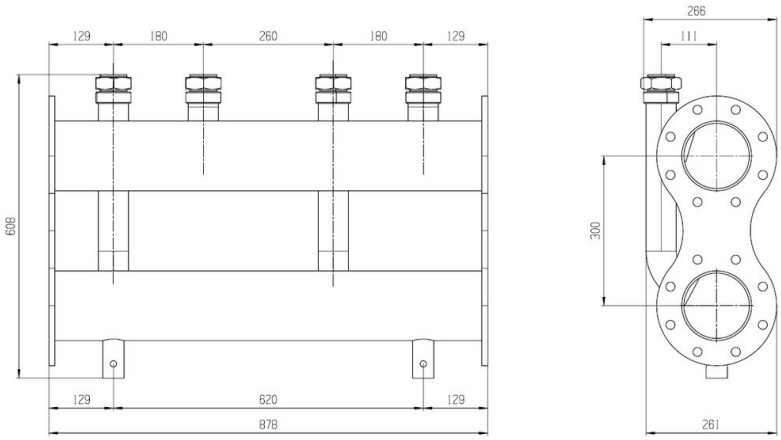

Heizkreisverteiler HKV3 G2/DN125 PN6

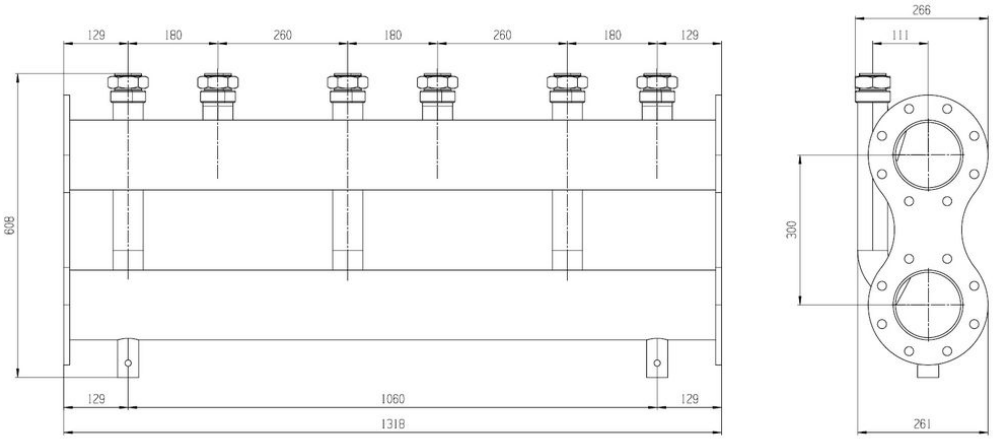

Kombination 6 Heizkreis-Sets

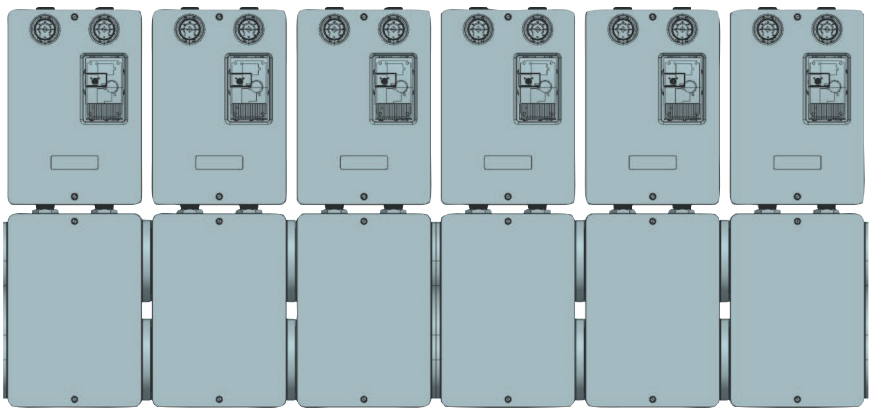

Typ	Artikelnummer	bis Nennweite	bis VolStrom	max. Leistung	bei Delta-T	Anzahl HK
		DN	m^3/h	kW	K	
Max. Gesamtleistung 2x HKV3 G2/DN125		125	69,6	1212	15	6



Logaflow HB120

1. Membran-Ausdehnungsgefäß Heizung 35 Liter
2. Membran-Ausdehnungsgefäß Trinkwasser 8 Liter
3. Luftabscheider
4. Kaltwasserausgang Logaflow HB120
5. Sicherheitsablauf
6. Vorlauf/Rücklauf Wärmeerzeuger
7. Anschluss Ausdehnungsgefäß an Wärmeerzeuger
8. Voll-Entsalzung
9. Nachfüllkombination
10. Magnetitabscheider (nicht sichtbar)

Kombinationsmöglichkeiten

Logaflow HB120 mit			
Absperrset	Heizkreis-Set HS/HSM	Heizkreisverteiler HKV2/25 und 2 Heizkreis-Sets HS/HSM	Heizkreisverteiler HKV2/25 und Hydraulischer Weiche mit 2 Heizkreis-Sets HS/HSM
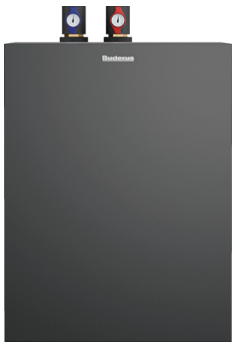			

Produktvorteile

- Zeit und Kosten sparend von Planung bis zur Systeminstallation
- Wesentliche Systemzubehör als eine Einheit perfekt kombiniert und vormontiert
- Schnelle, saubere und fehlerfreie Installation
- Größtmöglicher Anlagenschutz durch Magnetitabscheider, Luftabscheider und Vollentsalzung
- Alle Anschlüsse flachdichtend ausgeführt
- Kombinierbar mit Systemkomponenten Heizkreis-Set
- Aufgeräumtes Erscheinungsbild – auf den Heizkessel abgestimmtes Design

Logaflow HB120

	Bezeichnung	Beschreibung	Artikelnummer	€	RG
	HB120	■ Luftabscheider 1" ■ Magnetit-/Schlammabscheider 1" ■ Nachfüllkombination NFK.2 ■ Vollentsalzungspatrone Logawater VES PK2000 ■ Heizungsausdehnungsgefäß 35 Liter mit Kappenventil ■ Trinkwasser-Ausdehnungsgefäß 8 Liter und Sicherheitsventil 1/2"	8732956087	4.230,—	WV03

Produktbeschreibung
- Zusätzlich können für die Wärmeverteilung bis zu zwei Heizkreis-Sets (HS/HSM mit HKV 2/25/25 (KB192i) oder WHY/ HKV 2/25/25 (GB192i), ohne zusätzliche Befestigungsbohrungen, installationsfreundlich aufgesetzt und verschraubt werden.
- Durch die drehbaren Anschlussverrohrungen, ist eine flexible links oder rechts Aufstellung zum Wärmeerzeuger komfortabel möglich.
- Zusätzlich können für die Wärmeverteilung bis zu zwei Heizkreis-Sets (HS/HSM mit HKV 2/25/25 (KB192i) oder WHY/ HKV 2/25/25 (GB192i)), ohne zusätzliche Befestigungsbohrungen, installationsfreundlich aufgesetzt und verschraubt werden.

Hinweis
- Die Logaflow HB120 ist auch mit Wärmepumpen mit bereits integriertem Warmwasser- und Pufferspeicher kombinierbar.

Einsatzbereich
- Heizsysteme bis max. 25 kW
- Nur in Systemkombinationen mit einem Warmwasserspeicher verwendbar
- Wärmepumpenanwendungen nur mit reinem Heizbetrieb (keine Kühlung)
- Max. 1 Heizkreis über interne Pumpe bei Wärmepumpen-Hybridsystemen mit Wandgeräten
- Max. 1 Heizkreis über interne Pumpe bei Kompaktheizzentralen und Wärmepumpen in Towerausführungen

Anschluss-Sets Kessel und Speicher

	Bezeichnung	Beschreibung	Artikelnummer	€	RG
	Adapter HF-Set für KB195i BZ	■ Erforderlich für den Anschluss des Hybrid-Set an Logano plus KB195i-19/25 BZ	7736606193	86,—	OK01

Unverbindliche Preisempfehlung. Nicht für den Endverbraucher bestimmt, lediglich Berechnungsgrundlage. Ohne die gesetzliche Mehrwertsteuer.

Kompatibles Zubehör

Logaflow Heizkreis-Sets DN25 mit Zubehör

	Bezeichnung	Beschreibung	Artikelnummer	€	RG
		■ Kompaktes Heizkreis-Set ohne Mischer, kurze Bauform ■ Mit Stromsparpumpe; Permanentmagnetmotor ■ 1 Heizkreis			
	HS25/4 s	4 m Pumpe; DN 25	8718599197	893,—	
	HS25/6 s	6 m Pumpe; DN 25	8718599198	948,—	
		■ Heizkreis-Set ohne Mischer ■ Mit Stromsparpumpe; Permanentmagnetmotor ■ 1 Heizkreis			
	HS25/4	4 m Pumpe; DN 25	8718599199	944,—	
	HS25/6	6 m Pumpe; DN 25	8718599200	994,—	
		■ Heizkreis-Set mit Mischer ■ Mit Stromsparpumpe; Permanentmagnetmotor ■ 1 Heizkreis			
	HSM15/4	4 m Pumpe; DN 15	8718599202	1.540,—	WV03
	HSM20/6	6 m Pumpe; DN 20	8718599203	1.540,—	
	HSM25/6	6 m Pumpe; DN 25	8718599204	1.585,—	
		■ Heizkreis-Set ohne Mischer ■ EMS Modul MM100 integriert ■ Mit Stromsparpumpe; Permanentmagnetmotor ■ 1 Heizkreis			
	HS25/4 MM100	4 m Pumpe; DN 25	8718599206	1.255,—	
	HS25/6 MM100	6 m Pumpe; DN 25	8718599207	1.335,—	
		■ Heizkreis-Set mit Mischer ■ EMS Modul MM100 integriert ■ Mit Stromsparpumpe; Permanentmagnetmotor ■ 1 Heizkreis			
	HSM15/4 MM100	4 m Pumpe; DN 15	8718599209	2.020,—	
	HSM20/6 MM100	6 m Pumpe; DN 20	8718599210	2.020,—	
	HSM25/6 MM100	6 m Pumpe; DN 25	8718599211	2.060,—	

Weitere (technische) Informationen siehe unter Abschnitt Logaflow Heizkreis-Sets ab Seite 11002

Heizkreisverteiler

	Bezeichnung	Beschreibung	Artikelnummer	€	RG
	Heizkreisverteiler	■ HKV 2/25/25 für 2 Heizkreise, max. 50 kW, ΔT = 20 K, Anschlussmaß oben DN 25 für HS(M) 25, Anschlussmaß unten DN 25, G 1 1/4", Gewicht 7,1 kg	8718599377	463,—	
	Heizkreisverteiler mit hydraulischer Weiche	■ Heizkreisverteiler DN 25 WHY/HKV 2/25/25 mit integrierter hydraulischer Weiche, bis max. 2000 l/h ■ WMS 2 Wandhalter für Heizkreisverteiler ■ Inklusive Anschluss-Set Heizkreisverteiler	8718599383	797,—	
	Hydraulische Weiche quer	■ Hydraulische Weiche WHY DN25 quer mit Isolierung ■ Anschluss direkt an HKV 2/25/25 oder ein Heizkreis-Set ■ Inklusive Tauchhülse für Rundfühler ■ Maximal 2000 l/h ■ Anschluss primär R 1", sekundär G 1 1/4"	8718599384	340,—	WV03
	ÜS3 Übergangs-Set	■ Von G 1 1/2" auf G 1 1/4" ■ Wird teilweise bei Systemtrennung benötigt ■ Planungsunterlage beachten	63034128	110,—	

Unverbindliche Preisempfehlung. Nicht für den Endverbraucher bestimmt, lediglich Berechnungsgrundlage. Ohne die gesetzliche Mehrwertsteuer.

	Bezeichnung	Beschreibung	Artikelnummer	€	RG
	Rohrgruppe für Wärmemengenzähler WMZ BL	■ Bauhöhe ca. 200 mm ■ Für Standard-Wärmezähler von Pollux und Deltamess (siehe Katalog Teil 6) ■ Inklusive 2 Blindstücken ■ Baulänge Wärmemengenzähler 110 mm, DN 20	8718599388	193,—	
		■ Bauhöhe ca. 200 mm ■ Für Standard-Wärmezähler von Pollux und Deltamess (siehe Katalog Teil 6) ■ Inklusive Blindstücken ■ Baulänge Wärmemengenzähler 130 mm, DN 25	8718599389	193,—	
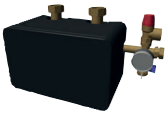	Rohrgruppe zur Systemtrennung PWT28	■ Für Altanlagen mit nicht sauerstoffdichtem Rohr zur Systemtrennung ■ Bauhöhe ca. 200 mm ■ Max. 10,5 kW, ΔT = 7 K ■ DN 25 ■ Zur Montage unterhalb eines Heizkreis-Sets DN 15/20/25 ■ Mit Sicherheitsventil 3 bar ■ Mit Manometer, KFE-Hahn und Entlüftung, Plattenwärmetauscher aus Edelstahl ■ Wärmeschutz in Schwarz ■ Mindestabstand an der rechten Seite von 150 mm notwendig ■ Ggf. eine Zubringer- oder Heizkreispumpe erforderlich ■ Bei Montage oberhalb des Heizkreis-Sets sind Übergangsstücke erforderlich ■ DN 25 ▶ ÜS1 und ÜS3 ■ DN 32 ▶ ÜS1	8718599387	836,—	WV03
	Verbindungsleitung EMS Modul	■ Modul-Kabelset steckerfertig, für Spannungsversorgung 230 V und EMS-Bus ■ Verbindung von regelgeräteinternem Modul zu Modul ■ 300 mm lang	8732908608	13,50	
		■ Modul-Kabelset steckerfertig, für Spannungsversorgung 230 V und EMS-Bus ■ Verbindung von Heizkreis-Set HS(M) zu HS(M) bzw. von MCxxx Grundplatine zu weiterem internem Modul, nicht geeignet für Gas-Wandgeräte ■ 700 mm lang	8718571695	22,—	RE09
		■ Modul-Kabelset steckerfertig, für Spannungsversorgung 230 V und EMS-Bus ■ Verbindung von Grundplatine MCxxx zu HS(M), nicht geeignet für Gas-Wandgeräte ■ 1200 mm lang	8732908560	26,—	

Weitere (technische) Informationen siehe unter Abschnitt Logaflow Heizkreis-Sets ab Seite 11002

Unverbindliche Preisempfehlung. Nicht für den Endverbraucher bestimmt, lediglich Berechnungsgrundlage. Ohne die gesetzliche Mehrwertsteuer.

Planungshinweise

Heizkreis-Set – Logaflow HB120 mit GB172i.2/GB182i.2/GB192i.2

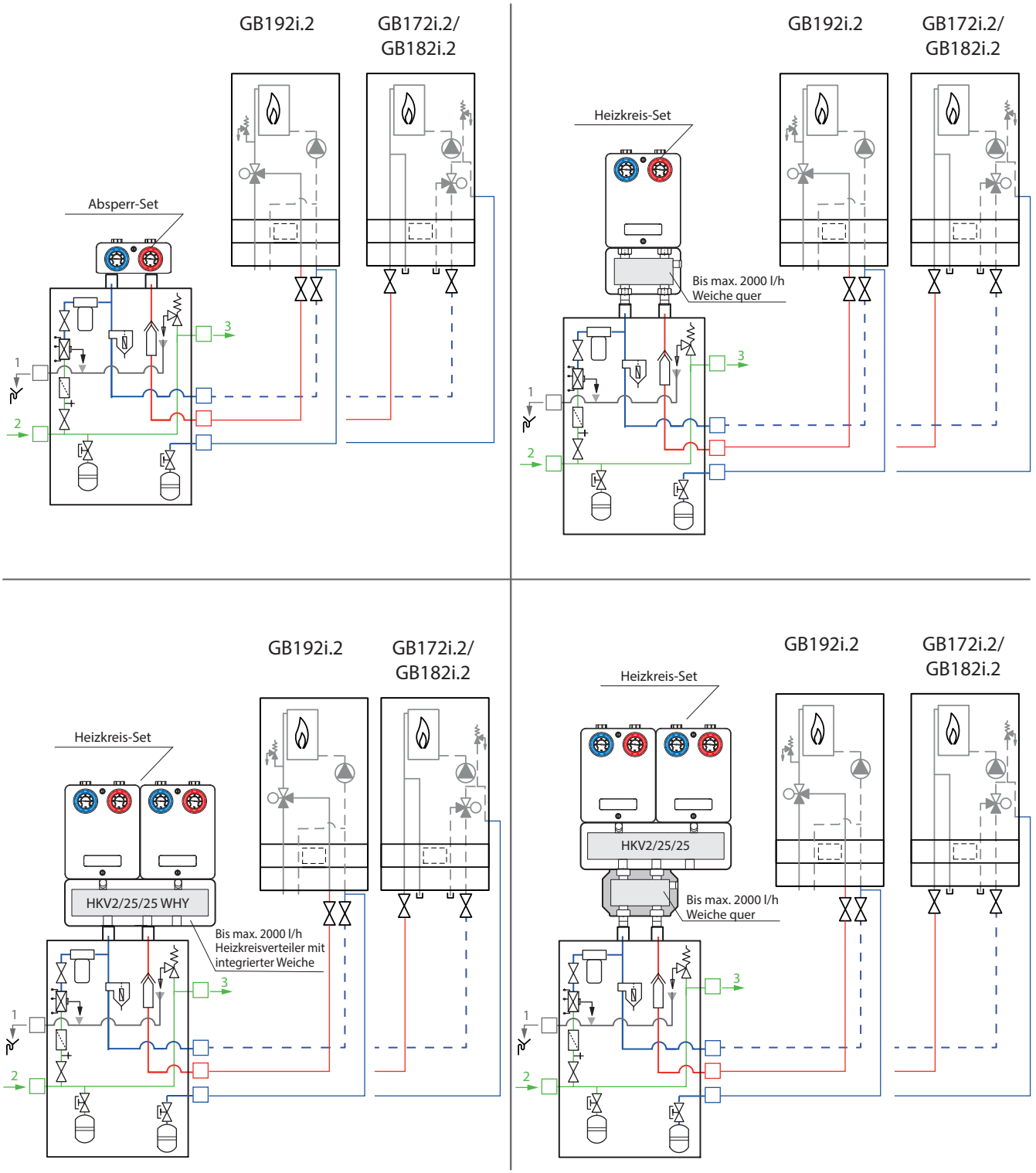

1 = SA Sicherheitsablauf DN 40
2 = TW_E Trinkwassereintritt (Hauswasserversorgung)
3 = TW_A Trinkwasseraustritt (Anschluss Warmwasserspeicher)

Folgendes ist zu beachten

- Restförderhöhe der geräteinternen Pumpe
- Druckverlust der Logaflow HB120, siehe Seite 11034 Diagramm "Heizwasserseitiger Druckverlust"

Heizkreis-Set – Logaflow HB120 mit KB192i.2/KB195i.2/GB212

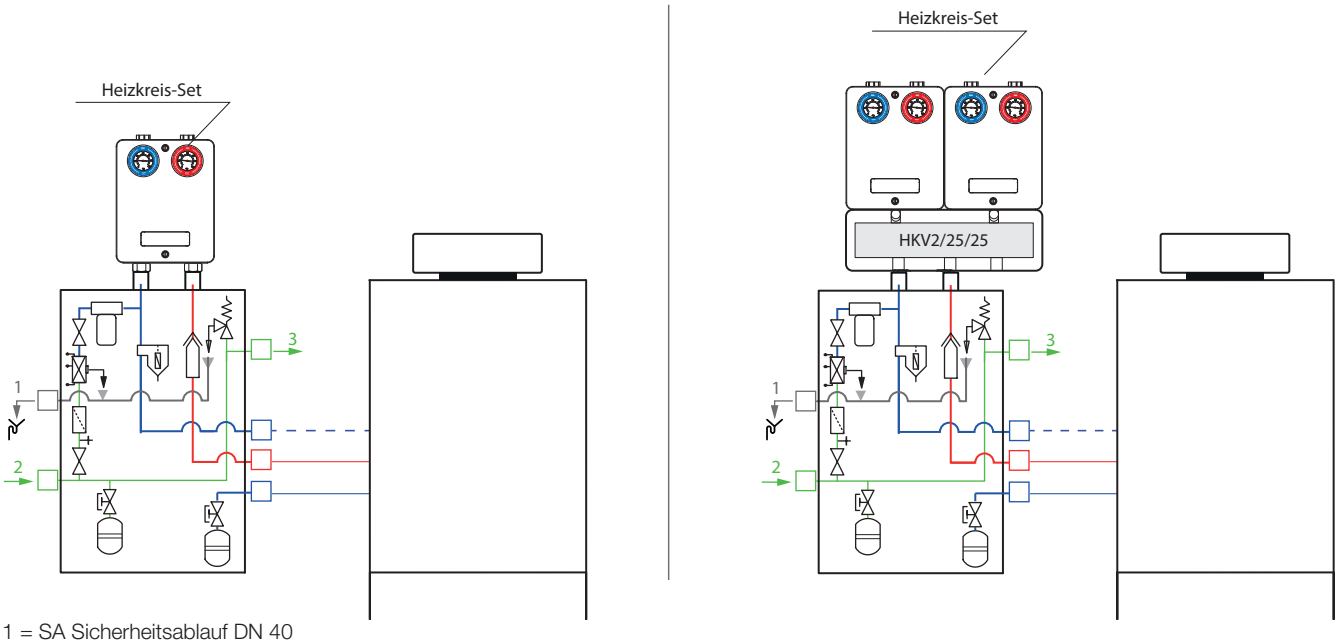

1 = SA Sicherheitsablauf DN 40
2 = TW_E Trinkwassereintritt (Hauswasserversorgung)
3 = TW_A Trinkwasseraustritt (Anschluss Warmwasserspeicher)

Folgendes ist zu beachten

- Restförderhöhe der geräteinternen Pumpe
- Druckverlust der Logaflow HB120, siehe Seite 11034 Diagramm "Heizwasserseitiger Druckverlust"

11

Heizkreis-Set – Logaflow HB120 mit WLW196i.. TP120

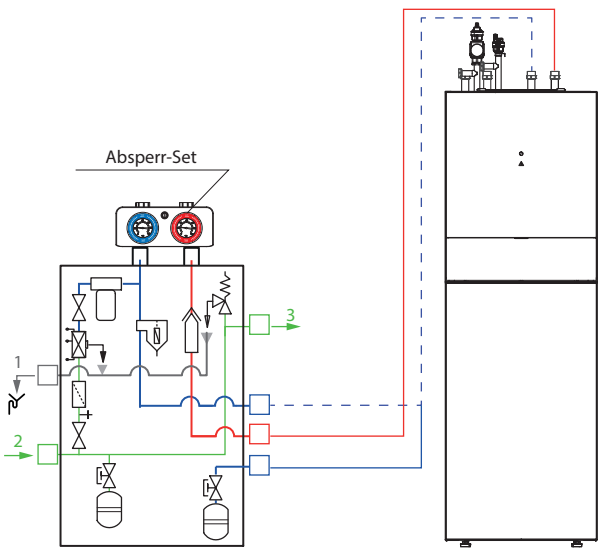

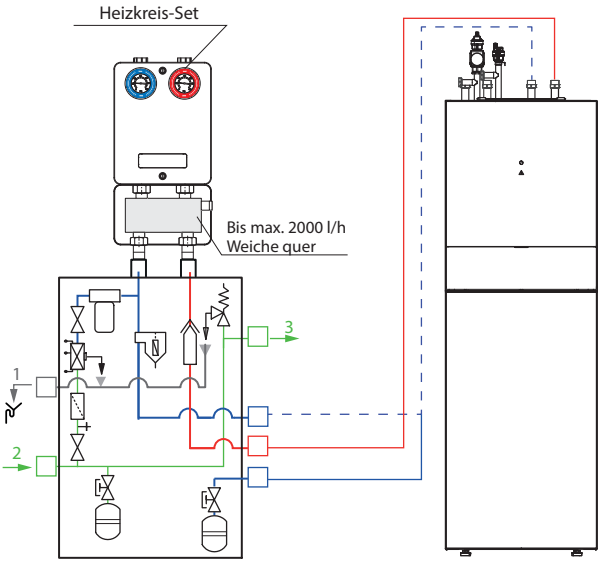

1 = SA Sicherheitsablauf DN 40
2 = TW_E Trinkwassereintritt (Hauswasserversorgung)
3 = TW_A Trinkwasseraustritt (Anschluss Warmwasserspeicher)

Folgendes ist zu beachten

- Restförderhöhe der geräteinternen Pumpe
- Druckverlust der Logaflow HB120, siehe Seite 11034 Diagramm "Heizwasserseitiger Druckverlust"

Heizkreis-Set – Logaflow HB120 mit WLW186i/WLW176i.. T180

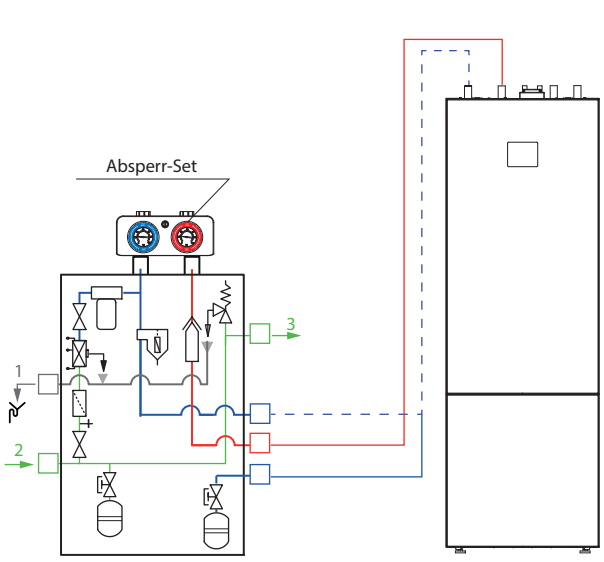

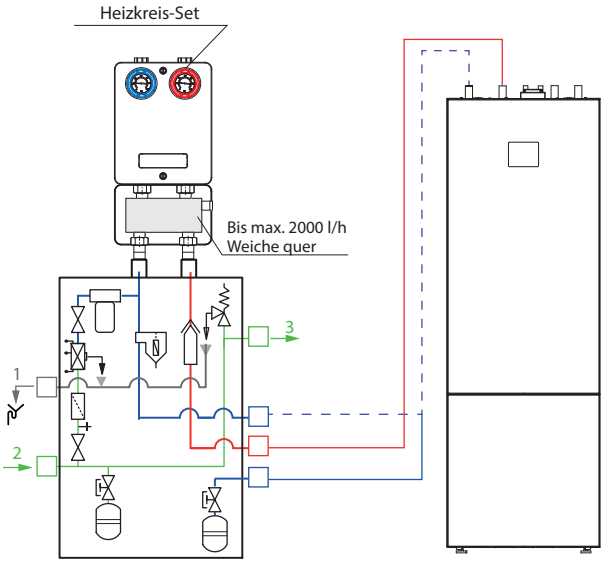

1 = SA Sicherheitsablauf DN 40
2 = TW_E Trinkwassereintritt (Hauswasserversorgung)
3 = TW_A Trinkwasseraustritt (Anschluss Warmwasserspeicher)

Folgendes ist zu beachten

- Restförderhöhe der geräteinternen Pumpe
- Druckverlust der Logaflow HB120, siehe Seite 11034 Diagramm "Heizwasserseitiger Druckverlust"

Heizkreis-Set – Logaflow HB120 mit WLW186i/WLW176i.. TP70

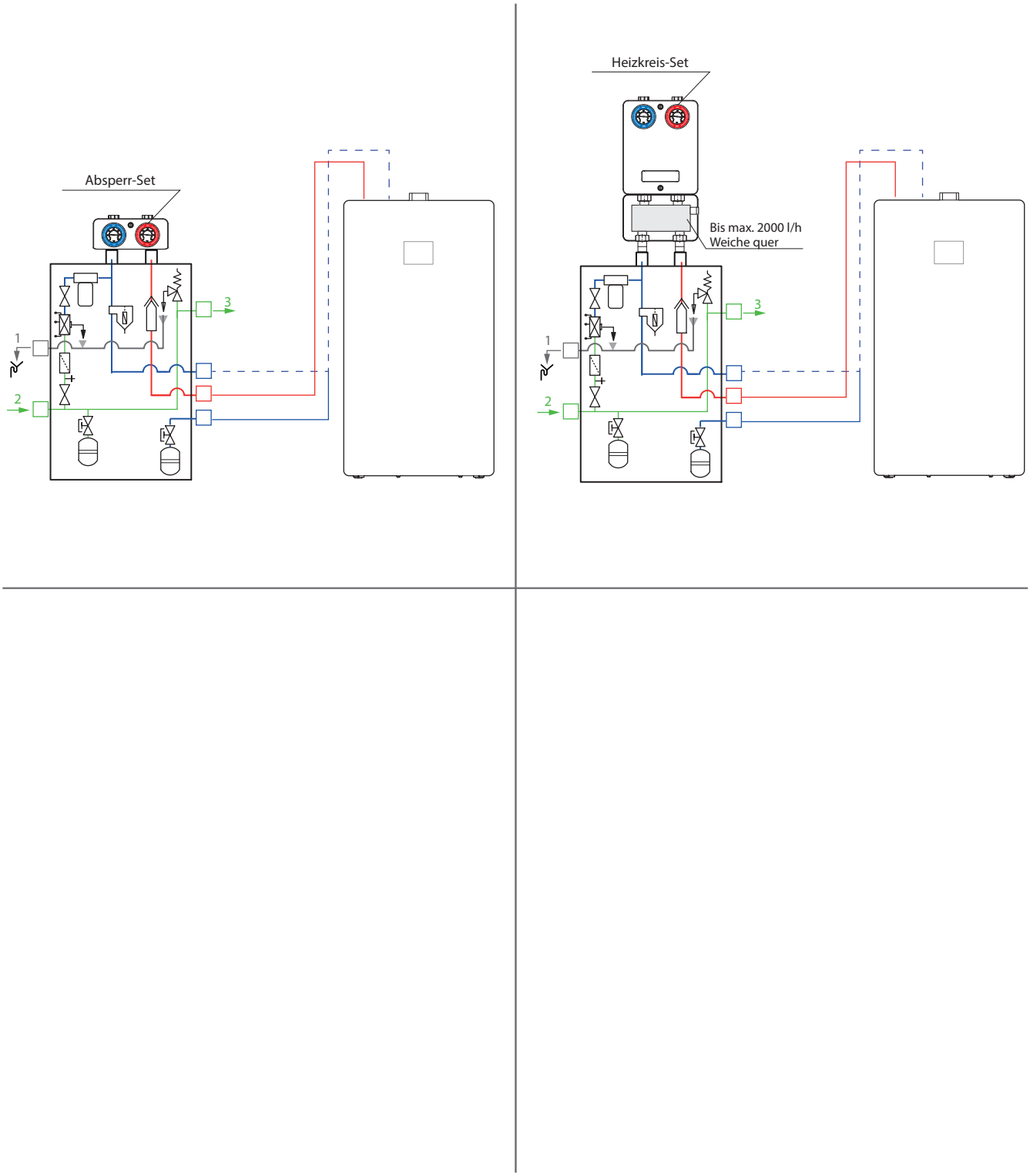

1 = SA Sicherheitsablauf DN 40
2 = TW_E Trinkwassereintritt (Hauswasserversorgung)
3 = TW_A Trinkwasseraustritt (Anschluss Warmwasserspeicher)

Folgendes ist zu beachten

- Restförderhöhe der geräteinternen Pumpe
- Druckverlust der Logaflow HB120, siehe Seite 11034 Diagramm "Heizwasserseitiger Druckverlust"

Heizwasserseitiger Druckverlust

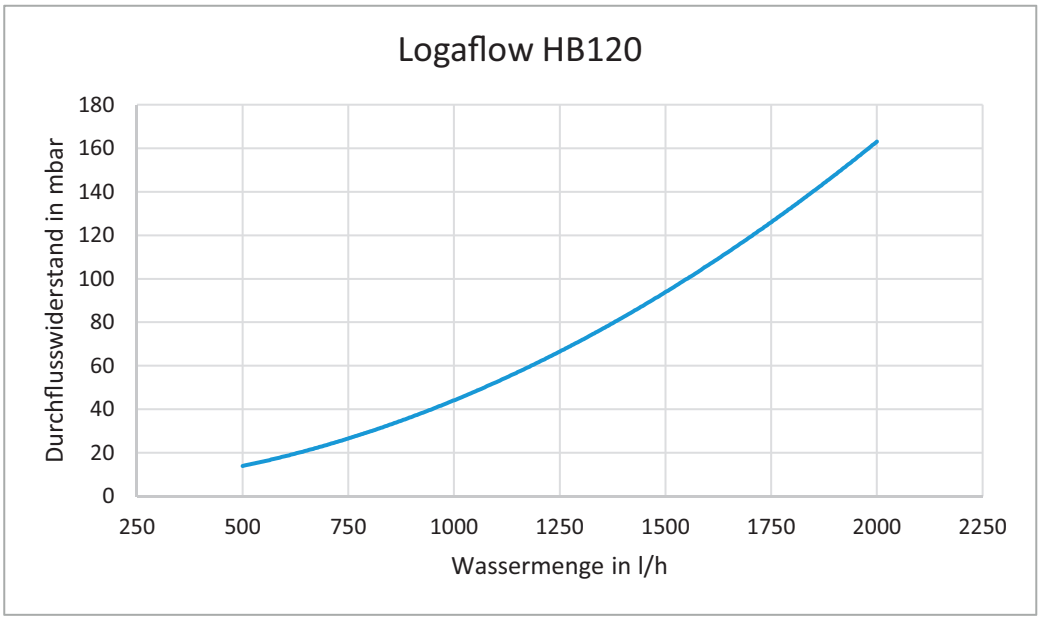

Abmessungen und Technische Daten

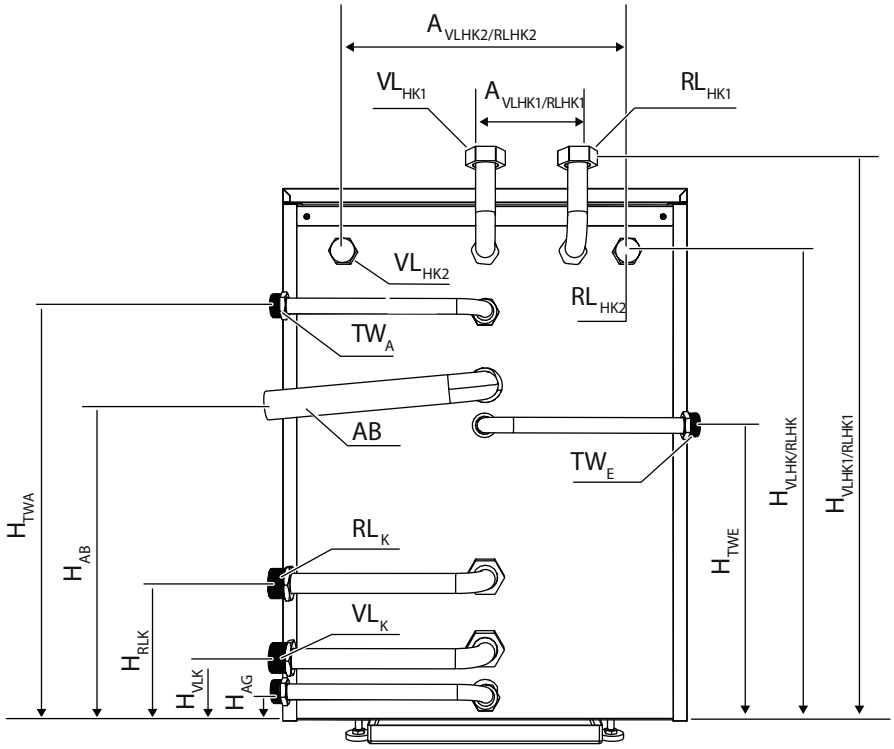

0010045486-001

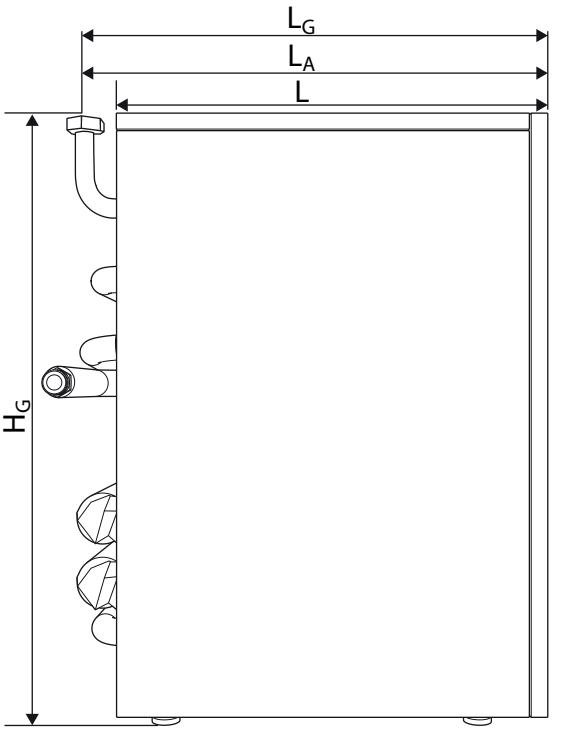

0010045571-001

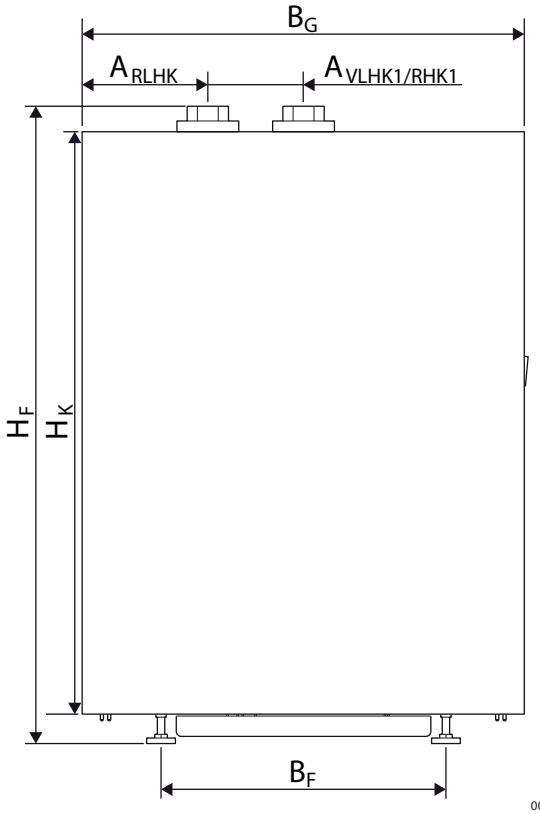

0010045572-001

11

Logaflow HB120
Hydraulikbox

			HB120
Einbringmaße Breite × Länge × Höhe	B x L x H	mm	600 x 684 x 860
Gewicht		kg	53
Gesamtlänge	L_G	mm	684
Länge	L	mm	565
Länge Rohranschluss	L_A	mm	642
Gesamthöhe	H_G	mm	860
Höhe Körper	H_K	mm	792
Höhe Füße	H_F	mm	35 -5/+15
Gesamtbreite	B_G	mm	600
Breite Füße	B_F	mm	402
Abstand Rücklauf Heizkreis	A_{RLHK}	mm	170
Abstand Vorlauf Heizkreis 1/Rücklauf Heizkreis 1	$A_{VLHK1/RLHK1}$	mm	130
Abstand Vorlauf Heizkreis/Rücklauf Heizkreis	$A_{VL/RL}$	mm	420
Höhe Trinkwasserausgang	H_{TWA}	mm	607
Höhe Trinkwassereingang	H_{TWE}	mm	434
Höhe Abfluss	H_{AB}	mm	488
Höhe Vorlauf Kessel	H_{VLK}	mm	112
Höhe Rücklauf Kessel	H_{RLK}	mm	218
Höhe Anschluss Ausdehnungsgefäß Heizwasser	H_{AG}	mm	39
Höhe Anschluss Vorlauf Heizkreis 1/Rücklauf Heizkreis 1	$H_{VLHK1/RLHK1}$	mm	814
Höhe Anschluss Vorlauf Heizkreise/Rücklauf Heizkreise	$H_{VLHK/RLHK}$	mm	698
Vorlauf Heizkreis 1/Heizkreis 2	$VL_{HK1/VLHK2}$	Zoll	G 1¼
Rücklauf Heizkreis 1/Heizkreis 2	$RL_{HK1/RLHK2}$	Zoll	G 1¼
Trinkwassereingang	TW_E	Zoll	G 1
Trinkwasserausgang	TW_A	Zoll	G 1
Abfluss	AB	DN	40
Vorlauf Kessel	VL_K	Zoll	G 1¼
Rücklauf Kessel	RL_K	Zoll	G 1¼


Buderus
Mehr drin, als Sie denken:
Der Buderus Business Shop.
24
www.onlineshop.buderus.de





Logaflow HSM plus

Produktübersicht

Heizkreisportfolio

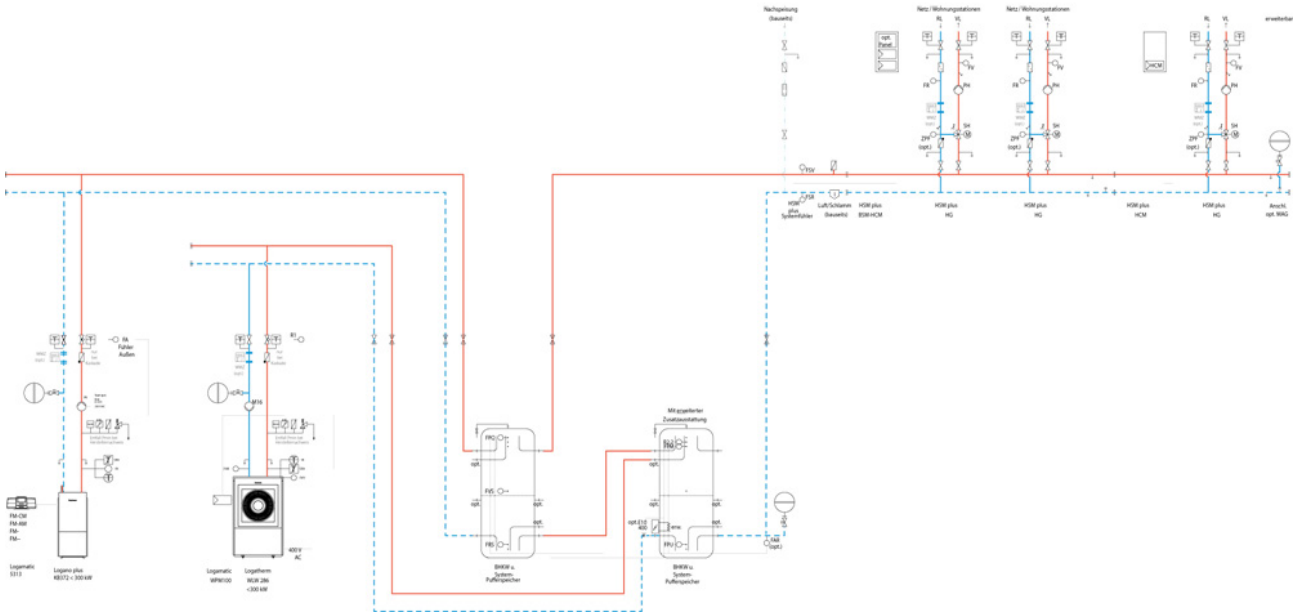

Technische Änderungen vorbehalten.

Systembeschreibung	Systemnummer	Hydrauliknummer [1]
Monovalent konventionell	1.0.0.01 / 1.0.0.02	6720878044
Monovalent LOAD plus	1.4.0.01 / 1.4.0.02 / 1.4.0.03 / 1.4.0.04	6720878045
Monoenergetisch LOAD plus premium mit Wärmepumpe	2.6.2.01 / 2.6.2.02 / 2.6.2.03 / 2.6.2.04	6721846946
BivalentePuffer-Bypass mit 1 Puffer	3.1.1.01 / 3.1.1.02	6720878046
Bivalent Puffer-Bypass optimiert mit Wärmepumpe und 2 oder 1 Puffer	3.2.2.01 / 3.2.2.02	6720878047
Bivalent Puffer-Bypass premium mit Wärmepumpe und 2 oder 1 Puffer	3.3.2.01	6720878048
Bivalent Puffer-Bypass optimiert mit BHKW und 2 oder 1 Puffer	3.2.3.01 / 3.2.3.02	6720878049
Bivalent Puffer-Bypass premium mit BHKW und 2 oder 1 Puffer	3.3.3.01 / 3.3.3.02	6720878050
Bivalent LOAD plus mit Wärmepumpe und 1 Puffer	3.4.2.01 / 3.4.2.02 / 3.4.2.03 / 3.4.2.04	6720878051
Bivalent LOAD plus optimiert mit Wärmepumpe und 2 Puffer	3.5.2.01 / 3.5.2.02 / 3.5.2.03 / 3.5.2.04	6720878052
Bivalent LOAD plus premium mit Wärmepumpe und 2 Puffer	3.6.2.01 / 3.6.2.02	6720878053
Bivalent LOAD plus mit BHKW und 1 Puffer	3.4.3.01 / 3.4.3.02 / 3.4.3.03 / 3.4.3.04	6721846943
Bivalent LOAD plus optimiert mit BHKW und 2 Puffer	3.5.3.01 / 3.5.3.02 / 3.5.3.03 / 3.5.3.04	6721846944
Bivalent LOAD plus premium mit BHKW und 2 Puffer	3.6.3.01 / 3.6.3.02	6721846945
Multivalent LOAD plus premium mit BHKW und 3 Puffer und Wärmepumpe	4.6.7.01 / 4.6.7.02 / 4.6.7.03 / 4.6.7.04	6721846950

[1] siehe Buderus Hydraulikdatenbank unter www.buderus.de/hydraulikdatenbank

Vorbemerkung

Logaflow HSM plus – Module komfortabel kombinieren
Logaflow HSM plus stellt einen intelligenten Hydraulikbaukasten dar, welcher es ermöglicht konventionelle sowie bi- und multivalente Systeme (in Vorbereitung) mit vorgefertigten Modulen umzusetzen. Die Module sind mit einem, auf die entsprechende Funktion, abgestimmten Regler ausgestattet. Um den bauseitigen Verdrahtungsaufwand auf ein Minimum zu reduzieren, sind alle in den Modulen verbauten Sensoren und Aktoren (Pumpe u. Ventilantriebe etc.) ab Werk auf den Regler verdrahtet. Für die Anbindung an die Logamatic 5000 wird nur ein Netzwerkkabel benötigt. Die Module können ebenfalls autark betrieben oder über die serienmäßige Modbus TCP/IP Schnittstelle in eine übergeordnete Leittechnik (GLT) eingebunden werden. Die Module mit unterschiedlichen Funktionen in abgestuften Nennweiten lassen sich beliebig mit einander kombinieren.

Jedes Modul wird mit einem Schaltschrank ausgestattet, bei mehreren Modulen werden die Schaltschränke inhaltlich zu einem Schaltschrank pro Baugruppe zusammengefasst. Die Verdrahtung zwischen Schaltschrank und Systemregelung (z.B. Logamatic 5000) ist bauseits über ein Netzwerkkabel herzustellen. Nicht im Lieferumfang enthalten ist die Verdrahtung von sonstigen Anlagenbauteilen wie z.B. Fühler für Pufferspeicher.

Soweit objektspezifisch keine besondere Anforderung an eine maximale Baulänge besteht, werden die Module ab Werk zu Baugruppen (durchgehender Verteiler/ Sammler, jeweils mit Flanschanschlüssen links und rechts zur Verbindung der Baugruppen, auf einem Rahmen montiert) bis ca. 2,2 m Länge zusammengefasst, maximal jedoch 4 Module pro Baugruppe. Die flexible Zusammenstellung der Baugruppen ist möglich und muss bei der Bestellung angegeben werden. Auch eine Lieferung ausschließlich in Einzelmodulen (sehr beengte Einbringsituation) ist möglich. Der Gesamtverteiler schließt mit einem Blindflansch ab, welcher eine spätere Erweiterung ermöglicht.

Buderus hat mit dem hydraulischen Systembaukasten Logaflow HSM plus ein montagefreundliches Energie- und Speichermanagement für konventionelle, bivalente und multivalente Systeme entwickelt. Im Logaflow HSM plus lassen sich vorgefertigte Hydraulikmodule frei kombinieren. Der Hydraulikbaukasten besteht aus Heizkreis- und Systemmodulen sowie Warmwassermodulen und eignet sich für Heizsysteme mit einer Leistung bis 3.500 kW. Damit bietet sich Logaflow HSM plus zur Installation in mittleren und größeren Heizungsanlagen an, beispielsweise in Mehrfamilienhäusern, öffentlichen Gebäuden, Gewerbe- und Industriebauten.

Fachhandwerker können mit Logaflow HSM plus selbst komplexe Hydrauliken einfach und zeitsparend umsetzen: In den nach GEG gedämmten Hydraulikmodulen sind alle erforderlichen Fühler, Pumpen und Ventile sowie ein Regler bereits vormontiert und im Klemmkasten vorverdrahtet. Der Modul-Schaltschrank muss lediglich an das Stromnetz angeschlossen und über ein Netzwerkkabel mit der Systemregelung verbunden werden. Der Hydraulikbaukasten ist abgestimmt auf Buderus Regelungstechnik (Logamatic 5000).

Auch Hausbesitzer und Anlagenbetreiber profitieren von dem modernen Buderus Energie- und Speichermanagement: Logaflow HSM plus trägt durch die optimale Einbindung der Wärmeerzeuger dazu bei, Kesseltakt- sowie Ausschaltzeiten zu minimieren und demzufolge Nutzungsgrade zu verbessern. Laufzeiten von Wärmerzeugern wie Blockheizkraftwerken oder Biomasse-Kesseln werden verlängert. Das ermöglicht eine homogene Betriebsweise des Heizsystems und hilft, Energiekosten zu senken.

Mit Heizkreis-, Unterverteilungs- und Systemmodulen sowie dem Warmwassermodul sind Fachhandwerker für nahezu alle Hydraulikanwendungen gerüstet. Die Heizkreismodule gibt es für verschiedene Einsatzzwecke, beispielsweise für einen gemischten oder ungemischten Heizkreis. Sie sind in acht Leistungsgrößen erhältlich und decken bei einer Temperaturspreizung von 20 Kelvin einen Leistungsbereich von 26 bis 930 kW ab. Das Puffer-Bypass-Modul HSM plus PB ermöglicht bivalente oder multivalente Hydrauliken mit einer Puffer-Bypass-Schaltung für einen Leistungsbereich bis 3.500 kW. Das Warmwassermodul HSM plus WW zur Warmwasserbereitung im Durchflussprinzip steht in fünf Baugrößen mit einer Zapfleitung von 45, 80, 120, 180 und 240 l/min mit einer Trinkwasseraustrittstemperatur von 60 °C bei einer Pufferspeichertemperatur von 65 °C zur Verfügung. Bei einer Pufferspeichertemperatur von 70 °C stehen höhere Zapfleistungen bis ca. 290 l/min zur Verfügung.

Systembeispiele für Logaflow HSM plus - Module

Heizkreismodule

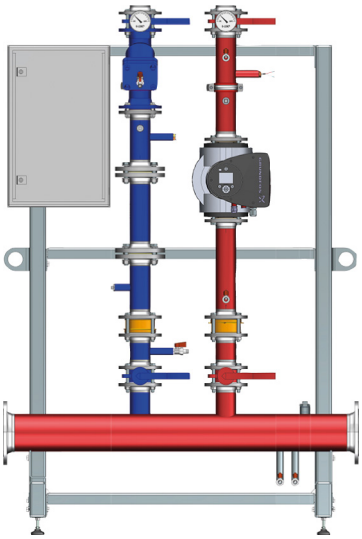

PL – Puffer-/Speicherlade-Modul

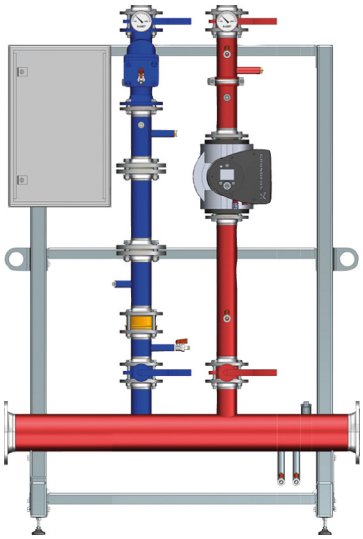

HU – Heizkreis-Modul ungemischt

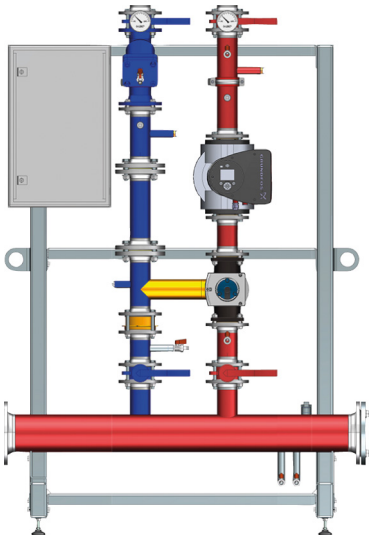

HG – Heizkreis-Modul gemischt

Systemmodule

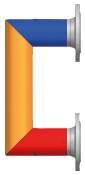

AO – Alternativer Betrieb

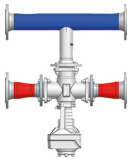

SB – Wärmequellen-Bypass

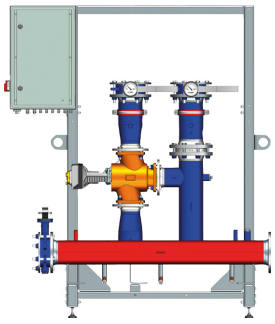

PB – Puffer-Bypass-Modul

Pufferspeicher

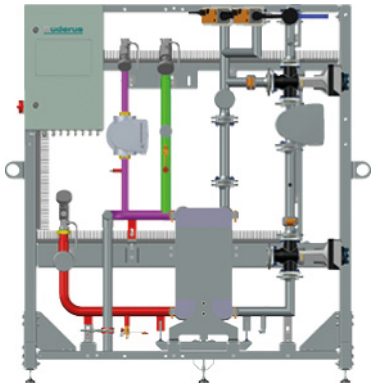

WW - Warmwasser-Modul



System-Pufferspeicher

Technische Änderungen vorbehalten. Abbildungen ohne werkseitige Wärmedämmung.

Logaflow HSM plus – Module

PL – Puffer-/Speicherlade-Modul

	Bezeichnung	Beschreibung	Artikelnummer	€	RG
	HSM plus PL	■ Modul zur Ladung eines Warmwasser- oder Pufferspeichers ■ Pumpengruppe inkl. Verteiler- und Sammler-Abschnitt ■ Werkseitig gemäß GEG gedämmt ■ Nennvolumenstrom: 1,1 m^3/h ■ Nennleistung bei 20 K: 26 kW ■ Nennweite: DN 20	8738640621	4.815,—	AG05
		■ Modul zur Ladung eines Warmwasser- oder Pufferspeichers ■ Pumpengruppe inkl. Verteiler- und Sammler-Abschnitt ■ Werkseitig gemäß GEG gedämmtt ■ Nennvolumenstrom: 2,3 m^3/h ■ Nennleistung bei 20 K: 53 kW ■ Nennweite: DN 25	8738640622	4.855,—	AG05
		■ Modul zur Ladung eines Warmwasser- oder Pufferspeichers ■ Pumpengruppe inkl. Verteiler- und Sammler-Abschnitt ■ Werkseitig gemäß GEG gedämmt ■ Nennvolumenstrom: 4 m^3/h ■ Nennleistung bei 20 K: 93 kW ■ Nennweite: DN 32	8738640623	5.335,—	AG05
		■ Modul zur Ladung eines Warmwasser- oder Pufferspeichers ■ Pumpengruppe inkl. Verteiler- und Sammler-Abschnitt ■ Werkseitig gemäß GEG gedämmt ■ Nennvolumenstrom: 6 m^3/ ■ Nennleistung bei 20 K: 140 kW ■ Nennweite: DN 40	8738640624	5.665,—	AG05
		■ Modul zur Ladung eines Warmwasser- oder Pufferspeichers ■ Pumpengruppe inkl. Verteiler- und Sammler-Abschnitt ■ Werkseitig gemäß GEG gedämmt ■ Nennvolumenstrom: 9 m^3/h ■ Nennleistung bei 20 K: 209 kW ■ Nennweite: DN 50	8738640625	6.510,—	AG05
		■ Modul zur Ladung eines Warmwasser- oder Pufferspeichers ■ Pumpengruppe inkl. Verteiler- und Sammler-Abschnitt ■ Werkseitig gemäß GEG gedämmt ■ Nennvolumenstrom: 15 m^3/h ■ Nennleistung bei 20 K: 349 kW ■ Nennweite: DN 65	8738640626	9.185,—	AG05

Unverbindliche Preisempfehlung. Nicht für den Endverbraucher bestimmt, lediglich Berechnungsgrundlage. Ohne die gesetzliche Mehrwertsteuer.

Auswahlliste für 3-Wege-Ventil zur Beladung des Pufferspeichers mit Zieltemperatur

Modul	PL20	PL25	PL32	PL40	PL50	PL65	PL80	PL100
Ventil Typ	VXF 22.25-4	VXF 22.25-6.3	VXF 22.25-10	VXF 22.40-16	VXF 22.40-25	VXF 22.50-40	VXF 22.65-63	VXF 22.80-100
Artikelnummer	7738319615	7738319616	7738319617	7738319618	7738319619	7738319620	7738319621	7738319622
Antrieb Typ	SAX 61.03	SAX 61.03	SAX 61.03	SAX 61.03	SAX 61.03	SAX 61.03	SAX 61.03	SAX 61.03
Artikelnummer	7738306512	7738306512	7738306512	7738306512	7738306512	7738306512	7738306512	7738306512
Verschraubung / Flansch	Flansch DN25	Flansch DN25	Flansch DN25	Flansch DN40	Flansch DN40	Flansch DN50	Flansch DN65	Flansch DN80
Artikelnummer	bauseits	bauseits	bauseits	bauseits	bauseits	bauseits	bauseits	bauseits
alternativ								
Ventil Typ	VXG 44.15-4	VXG 44.20-6.3	VXG 44.25-10	VXG 44.32-16	VXG 44.40-25	VXF 22.50-40	VXF 22.65-63	VXF 22.80-100
Artikelnummer	80862112	80862114	80862117	80862118	80862119	7738319620	7738319621	7738319622
Antrieb Typ	SAS 61.03	SAS 61.03	SAS 61.03	SAS 61.03	SAS 61.03	SAX 61.03	SAX 61.03	SAX 61.03
Artikelnummer	7738324182	7738324182	7738324182	7738324182	7738324182	7738306512	7738306512	7738306512
Verschraubung / Flansch	ALG 153 (G1xRp1/2)	ALG 203 (G1 1/4xRp3/4)	ALG 253 (G1 1/2xRp1)	ALG 323 (G2xRp1 1/4)	ALG 403 (G2 1/4xRp1 1/2)	Flansch DN50	Flansch DN65	Flansch DN80
Artikelnummer (Set a 3 Stk.)	82312074	82312078	82312082	82312086	82312090	bauseits	bauseits	bauseits

HU – Heizkreis-Modul ungemischt

Bezeichnung	Beschreibung	Artikelnummer	€	RG
 HSM plus HU	■ Modul für einen ungemischten Heizkreis ■ Pumpengruppe inkl. Verteiler- und Sammler-Abschnitt ■ Werkseitig gemäß GEG gedämmt ■ Nennvolumenstrom: 1,1 m^3/h ■ Nennleistung bei 20 K: 26 kW ■ Nennweite: DN 20	8738640629	4.815,—	AG05
	■ Modul für einen ungemischten Heizkreis ■ Pumpengruppe inkl. Verteiler- und Sammler-Abschnitt ■ Werkseitig gemäß GEG gedämmt ■ Nennvolumenstrom: 2,3 m^3/h ■ Nennleistung bei 20 K: 53 kW ■ Nennweite: DN 25	8738640645	4.855,—	AG05
	■ Modul für einen ungemischten Heizkreis ■ Pumpengruppe inkl. Verteiler- und Sammler-Abschnitt ■ Werkseitig gemäß GEG gedämmt ■ Nennvolumenstrom: 4 m^3/h ■ Nennleistung bei 20 K: 93 kW ■ Nennweite: DN 32	8738640646	5.335,—	AG05
	■ Modul für einen ungemischten Heizkreis ■ Pumpengruppe inkl. Verteiler- und Sammler-Abschnitt ■ Werkseitig gemäß GEG gedämmt ■ Nennvolumenstrom: 6 m^3/h ■ Nennleistung bei 20 K: 140 kW ■ Nennweite: DN 40	8738640647	5.665,—	AG05
	■ Modul für einen ungemischten Heizkreis ■ Pumpengruppe inkl. Verteiler- und Sammler-Abschnitt ■ Werkseitig gemäß GEG gedämmt ■ Nennvolumenstrom: 10 m^3/h ■ Nennleistung bei 20 K: 233 kW ■ Nennweite: DN 50	8738640648	6.510,—	AG05
	■ Modul für einen ungemischten Heizkreis ■ Pumpengruppe inkl. Verteiler- und Sammler-Abschnitt ■ Werkseitig gemäß GEG gedämmt ■ Nennvolumenstrom: 17,5 m^3/h ■ Nennleistung bei 20 K: 407 kW ■ Nennweite: DN 65	8738640650	9.185,—	AG05

Unverbindliche Preisempfehlung. Nicht für den Endverbraucher bestimmt, lediglich Berechnungsgrundlage. Ohne die gesetzliche Mehrwertsteuer.

HG – Heizkreis-Modul gemischt

Bezeichnung	Beschreibung	Artikelnummer	€	RG
 HSM plus HG	■ Modul für einen gemischten Heizkreis ■ Pumpengruppe inkl. Verteiler- und Sammler-Abschnitt ■ Werkseitig gemäß GEG gedämmt ■ Nennvolumenstrom: 1,1 m^3/h ■ Nennleistung bei 20 K: 26 kW ■ Nennweite: DN 20	8738640656	5.450,—	AG05
	■ Modul für einen gemischten Heizkreis ■ Pumpengruppe inkl. Verteiler- und Sammler-Abschnitt ■ Werkseitig gemäß GEG gedämmt ■ Nennvolumenstrom: 2,3 m^3/h ■ Nennleistung bei 20 K: 53 kW ■ Nennweite: DN 25	8738640659	5.655,—	AG05
	■ Modul für einen gemischten Heizkreis ■ Pumpengruppe inkl. Verteiler- und Sammler-Abschnitt ■ Werkseitig gemäß GEG gedämmt ■ Nennvolumenstrom: 4 m^3/h ■ Nennleistung bei 20 K: 93 kW ■ Nennweite: DN 32	8738640661	5.930,—	AG05
	■ Modul für einen gemischten Heizkreis ■ Pumpengruppe inkl. Verteiler- und Sammler-Abschnitt ■ Werkseitig gemäß GEG gedämmt ■ Nennvolumenstrom: 6 m^3/h ■ Nennleistung bei 20 K: 140 kW ■ Nennweite: DN 40	8738640664	6.345,—	AG05
	■ Modul für einen gemischten Heizkreis ■ Pumpengruppe inkl. Verteiler- und Sammler-Abschnitt ■ Werkseitig gemäß GEG gedämmt ■ Nennvolumenstrom: 10 m^3/h ■ Nennleistung bei 20 K: 233 kW ■ Nennweite: DN 50	8738640669	8.175,—	AG05
	■ Modul für einen gemischten Heizkreis ■ Pumpengruppe inkl. Verteiler- und Sammler-Abschnitt ■ Werkseitig gemäß GEG gedämmt ■ Nennvolumenstrom: 17,5 m^3/h ■ Nennleistung bei 20 K: 407 kW ■ Nennweite: DN 65	8738640670	11.315,—	AG05

Unverbindliche Preisempfehlung. Nicht für den Endverbraucher bestimmt, lediglich Berechnungsgrundlage. Ohne die gesetzliche Mehrwertsteuer.

PB – Puffer-Bypass-Modul

Bezeichnung	Beschreibung	Artikelnummer	€	RG
 HSM plus PB	■ Modul zur Umsetzung der Puffer-Byass-Schaltung in bivalenten Anlagen ■ Ohne Passstück und Messtellen für Wärmemengenzähler ■ Werkseitig gemäß GEG gedämmt ■ Nennvolumenstrom: 10 m^3/h ■ Nennleistung bei 20K: 233 kW ■ Nennweite: DN 65	8738640608	6.985,—	AG05
	■ Modul zur Umsetzung der Puffer-Byass-Schaltung in bivalenten Anlagen ■ Ohne Passstück und Messtellen für Wärmemengenzähler ■ Werkseitig gemäß GEG gedämmt ■ Nennvolumenstrom: 15,5 m^3/h ■ Nennleistung bei 20K: 361 kW ■ Nennweite: DN 80	8738640610	7.955,—	AG05
	■ Modul zur Umsetzung der Puffer-Byass-Schaltung in bivalenten Anlagen ■ Ohne Passstück und Messtellen für Wärmemengenzähler ■ Werkseitig gemäß GEG gedämmt ■ Nennvolumenstrom: 31 m^3/h ■ Nennleistung bei 20K: 721 kW ■ Nennweite: DN 100	8738640611	9.240,—	AG05
	■ Modul zur Umsetzung der Puffer-Byass-Schaltung in bivalenten Anlagen ■ Ohne Passstück und Messtellen für Wärmemengenzähler ■ Werkseitig gemäß GEG gedämmt ■ Nennvolumenstrom: 55 m^3/h ■ Nennleistung bei 20K: 1279 kW ■ Nennweite: DN 125	8738640612	11.105,—	AG05
	■ Modul zur Umsetzung der Puffer-Byass-Schaltung in bivalenten Anlagen ■ Ohne Passstück und Messtellen für Wärmemengenzähler ■ Werkseitig gemäß GEG gedämmt ■ Nennvolumenstrom: 89 m^3/h ■ Nennleistung bei 20K: 2070 kW ■ Nennweite: DN 150	8738640613	13.055,—	AG05
	■ Modul zur Umsetzung der Puffer-Byass-Schaltung in bivalenten Anlagen ■ Ohne Passstück und Messtellen für Wärmemengenzähler ■ Werkseitig gemäß GEG gedämmt ■ Nennvolumenstrom: 150 m^3/h ■ Nennleistung bei 20K: 3489 kW ■ Nennweite: DN 200	8738640614	17.795,—	AG05

SB – Wärmequellen-Bypass

Bezeichnung	Beschreibung	Artikelnummer	€	RG
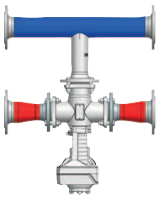 HSM plus SB	■ Modul zur Umgehung des Spitzenlast-Wärmeerzeugers bei Wärmeversorgung aus dem Pufferspeicher des alternativen Wärmeerzeugers. ■ Die Anwendung des SB-Moduls ist nur in Kombination mit einem Puffer-Bypass-Modul derselben Nennweite möglich. ■ Sechs Baugrößen von DN 65 bis DN 200 decken Leistungen von ca. 100 bis 3.500 kW (ΔT 20 K) ab.			
	Nennweite: DN 65	8738640470	2.680,—	AG05
	Nennweite: DN 80	8738640476	3.210,—	AG05
	Nennweite: DN 100	8738640477	3.645,—	AG05
	Nennweite: DN 125	8738640490	4.835,—	AG05
	Nennweite: DN 150	8738640491	5.295,—	AG05
	Nennweite: DN 200	8738640493	6.755,—	AG05

Unverbindliche Preisempfehlung. Nicht für den Endverbraucher bestimmt, lediglich Berechnungsgrundlage. Ohne die gesetzliche Mehrwertsteuer.

AO – Alternativer Betrieb

	Bezeichnung	Beschreibung	Artikelnummer	€	RG
	HSM plus AO	■ Modul zur ausschließlichen Wärmeversorgung über einen Pufferspeicher, der z.B. durch eine alternative Wärmequelle beladen wird. ■ Die Anwendung des AO-Moduls ist nur in Kombination mit einem Puffer-Bypass-Modul derselben Nennweite möglich.			
		Nennweite: DN 65	8738109814	622,—	AG05
		Nennweite: DN 80	8738109815	677,—	AG05
		Nennweite: DN 100	8738109816	774,—	AG05
		Nennweite: DN 125	8738109817	845,—	AG05
		Nennweite: DN 150	8738109818	982,—	AG05
		Nennweite: DN 200	8738109819	1.250,—	AG05

WW/WWE – Warmwasser-Modul

	Bezeichnung	Beschreibung	Artikelnummer	€	RG
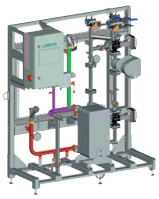	HSM plus WW45	■ Modul zur Warmwasserbereitung im Durchflussprinzip ■ Vs = 45 l/min mit 60 °C (Puffer 65 °C) ■ Vs = 55 l/min mit 60 °C (Puffer 70 °C)	8738120949	14.015,—	AG05
	HSM plus WW80	■ Modul zur Warmwasserbereitung im Durchflussprinzip ■ Vs = 80 l/min mit 60 °C (Puffer 65 °C) ■ Vs = 98 l/min mit 60 °C (Puffer 70 °C)	8738120965	16.305,—	
	HSM plus WW120	■ Modul zur Warmwasserbereitung im Durchflussprinzip ■ Vs = 120 l/min mit 60 °C (Puffer 65 °C) ■ Vs = 146 l/min mit 60 °C (Puffer 70 °C)	8738120966	17.410,—	
	HSM plus WW180	■ Modul zur Warmwasserbereitung im Durchflussprinzip ■ Vs = 180 l/min mit 60 °C (Puffer 65 °C) ■ Vs = 218 l/min mit 60 °C (Puffer 70 °C)	8738120967	26.465,—	
	HSM plus WW240	■ Modul zur Warmwasserbereitung im Durchflussprinzip ■ Vs = 240 l/min mit 60 °C (Puffer 65 °C) ■ Vs = 291 l/min mit 60 °C (Puffer 70 °C)	8738120968	30.235,—	
	HSM plus WWE45	■ Modul zur Warmwasserbereitung im Durchflussprinzip ■ Ausführung mit Voll-Edelstahl-Wärmetauscher ■ Vs = 45 l/min mit 60 °C (Puffer 65 °C) ■ Vs = 55 l/min mit 60 °C (Puffer 70 °C)	8738120969	18.015,—	
	HSM plus WWE80	■ Modul zur Warmwasserbereitung im Durchflussprinzip ■ Ausführung mit Voll-Edelstahl-Wärmetauscher ■ Vs = 80 l/min mit 60 °C (Puffer 65 °C) ■ Vs = 98 l/min mit 60 °C (Puffer 70 °C)	8738120970	19.780,—	
	HSM plus WWE120	■ Modul zur Warmwasserbereitung im Durchflussprinzip ■ Ausführung mit Voll-Edelstahl-Wärmetauscher ■ Vs = 120 l/min mit 60 °C (Puffer 65 °C) ■ Vs = 146 l/min mit 60 °C (Puffer 70 °C)	8738120971	22.705,—	
	HSM plus WWE180	■ Modul zur Warmwasserbereitung im Durchflussprinzip ■ Ausführung mit Voll-Edelstahl-Wärmetauscher ■ Vs = 180 l/min mit 60 °C (Puffer 65 °C) ■ Vs = 218 l/min mit 60 °C (Puffer 70 °C)	8738120972	32.135,—	
	HSM plus WWE240	■ Modul zur Warmwasserbereitung im Durchflussprinzip ■ Ausführung mit Voll-Edelstahl-Wärmetauscher ■ Vs = 240 l/min mit 60 °C (Puffer 65 °C) ■ Vs = 291 l/min mit 60 °C (Puffer 70 °C)	8738120973	36.850,—	
	Sensible Rücklaufeinspeisung intern	■ Interne Baugruppe zur Effizienzoptimierung bei Einbindung von alternativen Wärmeerzeugern wie Wärmepumpe ■ Für WW/WWE45	8738120984	1.075,—	
		■ Interne Baugruppe zur Effizienzoptimierung bei Einbindung von alternativen Wärmeerzeugern wie Wärmepumpe ■ Für WW/WWE80	8738120985	1.410,—	

Unverbindliche Preisempfehlung. Nicht für den Endverbraucher bestimmt, lediglich Berechnungsgrundlage. Ohne die gesetzliche Mehrwertsteuer.

Bezeichnung	Beschreibung	Artikelnummer	€	RG
Sensible Rücklaufeinspeisung intern	■ Interne Baugruppe zur Effizienzoptimierung bei Einbindung von alternativen Wärmeerzeugern wie Wärmepumpe ■ Für WW/WWE120	8738120986	1.465,—	
	■ Interne Baugruppe zur Effizienzoptimierung bei Einbindung von alternativen Wärmeerzeugern wie Wärmepumpe ■ Für WW/WWE180	8738120987	1.530,—	
	■ Interne Baugruppe zur Effizienzoptimierung bei Einbindung von alternativen Wärmeerzeugern wie Wärmepumpe ■ Für WW/WWE240	8738120988	1.585,—	
Sensible Rücklaufeinspeisung extern	■ Baugruppe zur externen Montage zur Effizienzoptimierung bei Einbindung von alternativen Wärmeerzeugern wie Wärmepumpe ■ Die Ansteuerung erfolgt über den Controller der Frischwasserstation			
	Für WW/WWE45	8738121004	883,—	
	Für WW/WWE80	8738121005	954,—	
	Für WW/WWE120	8738121006	992,—	
	Für WW/WWE180	8738121007	1.037,—	
	Für WW/WWE240	8738121008	1.085,—	
Vorregelkreis	■ Baugruppe zur Reduzierung von Verkalkungserscheinungen im Wärmetauscher bei hohen Pufferspeicher-Temperaturen ■ Für WW/WWE45	8738120979	1.515,—	
	■ Baugruppe zur Reduzierung von Verkalkungserscheinungen im Wärmetauscher bei hohen Pufferspeicher-Temperaturen ■ Für WW/WWE80	8738120980	2.210,—	
	■ Baugruppe zur Reduzierung von Verkalkungserscheinungen im Wärmetauscher bei hohen Pufferspeicher-Temperaturen ■ Für WW/WWE120	8738120981	2.285,—	
	■ Baugruppe zur Reduzierung von Verkalkungserscheinungen im Wärmetauscher bei hohen Pufferspeicher-Temperaturen ■ Für WW/WWE180	8738120982	2.795,—	AG05
	■ Baugruppe zur Reduzierung von Verkalkungserscheinungen im Wärmetauscher bei hohen Pufferspeicher-Temperaturen ■ Für WW/WWE240	8738120983	2.935,—	
Probenahmeventil Kaltwassereintritt	■ Ventil zur Probeentnahme im Kaltwassereintritt	8738121019	147,—	
Alternative Zirkulationspumpe	■ Pumpe mit höherer Restförderhöhe für Zirkulationsleistungen mit hohem Druckverlust ■ Für WW/WWE45 und WW/WWE80	8738124191	300,—	
	■ Pumpe mit höherer Restförderhöhe für Zirkulationsleistungen mit hohem Druckverlust ■ Für WW/WWE120	8738124128	202,—	
	■ Pumpe mit höherer Restförderhöhe für Zirkulationsleistungen mit hohem Druckverlust ■ Für WW/WWE180	8738124192	202,—	
	■ Pumpe mit höherer Restförderhöhe für Zirkulationsleistungen mit hohem Druckverlust ■ Für WW/WWE240	8738124193	262,—	
Reserve-Wärmetauscher (kupfergelötet)	■ Zum schnellen Wärmetauscherwechsel bei Wartungsarbeiten ■ Für WW/WWE45	8738121009	1.630,—	
	■ Zum schnellen Wärmetauscherwechsel bei Wartungsarbeiten ■ Für WW/WWE80	8738121010	2.040,—	
	■ Zum schnellen Wärmetauscherwechsel bei Wartungsarbeiten ■ Für WW/WWE120	8738121011	2.315,—	
	■ Zum schnellen Wärmetauscherwechsel bei Wartungsarbeiten ■ Für WW/WWE180	8738121012	3.675,—	
	■ Zum schnellen Wärmetauscherwechsel bei Wartungsarbeiten ■ Für WW/WWE240	8738121013	4.535,—	

Unverbindliche Preisempfehlung. Nicht für den Endverbraucher bestimmt, lediglich Berechnungsgrundlage. Ohne die gesetzliche Mehrwertsteuer.

	Bezeichnung	Beschreibung	Artikelnummer	€	RG
	Reserve-Wärmetauscher (Voll-Edelstahl)	■ Zum schnellen Wärmetauscher-Wechsel bei Wartungsarbeiten ■ Für WW/WWE45	8738121014	4.215,—	AG05
		■ Zum schnellen Wärmetauscher-Wechsel bei Wartungsarbeiten ■ Für WW/WWE80	8738121015	4.625,—	
		■ Zum schnellen Wärmetauscher-Wechsel bei Wartungsarbeiten ■ Für WW/WWE120	8738121016	6.190,—	
		■ Zum schnellen Wärmetauscher-Wechsel bei Wartungsarbeiten ■ Für WW/WWE180	8738121017	8.430,—	
		■ Zum schnellen Wärmetauscher-Wechsel bei Wartungsarbeiten ■ Für WW/WWE240	8738121018	10.060,—	

Zubehör

	Bezeichnung	Beschreibung	Artikelnummer	€	RG
	Touch-Display	■ Zur Visualisierung und Bedienung der Hydraulikmodule ■ Optional, einmal je System ausreichend ■ Werksseitig in den Modul-Schaltschrank integriert	8738640816	2.005,—	AG05
		■ Zur externen Montage an einer bauseitigen VESA ■ Halterung (75 x 75 mm)	8738120162	2.005,—	

Unverbindliche Preisempfehlung. Nicht für den Endverbraucher bestimmt, lediglich Berechnungsgrundlage. Ohne die gesetzliche Mehrwertsteuer.

System-Pufferspeicher

Pufferspeicher inkl. Wärmeschutz 500-2000 l

	Speicherinhalt (l)	Anschlusstutzen (DN)	Wärmeschutz silber (mm)		Artikelnummer	€	RG
	500	65	100	C	7739615326	2.250,—	AG06
		65	200	B	7739615327	2.610,—	
	750	65	100		7739615328	2.815,—	
		65	230		7739615329	3.515,—	
	1000	65	130		7739615330	3.395,—	
		65	260		7739615331	4.340,—	
	1500	65	130		7739615332	4.485,—	
		65	260		7739615333	5.445,—	
	2000	65	130		7739615334	5.125,—	
		65	260		7739615335	6.480,—	

Pufferspeicher ohne Wärmeschutz (Wärmeschutz muss separat gewählt werden)

	Speicherinhalt (l)	Anschlusstutzen (DN)	Artikelnummer	€	RG
	500	65	7735500166	1.915,—	AG06
	750	65	7736502107	2.345,—	
	1000	65	7736502108	2.775,—	
	1500	65	8718544563	3.695,—	
	2000	65	8718544564	4.225,—	
	4000	80	8718544565	7.370,—	
	5500	100	8718544566	10.345,—	
	10000	125	8718544567	15.840,—	
	5000	125	8718544568	10.195,—	
	18000	150	8718544569	27.000,—	
	9000	150	8718544570	15.550,—	
	24000	200	8718544571	32.685,—	
	12000	200	8718544572	18.925,—	

Unverbindliche Preisempfehlung. Nicht für den Endverbraucher bestimmt, lediglich Berechnungsgrundlage. Ohne die gesetzliche Mehrwertsteuer.

Wärmeschutz für Pufferspeicher ab 4000 Liter

Bezeichnung	Beschreibung	Artikelnummer	€	RG
Wärmeschutz silber	■ Polyesterfaservlies 130 mm ■ Für Pufferspeicher mit 4.000 l	7735501840	1.165,—	AG06
	■ Polyesterfaservlies 130 mm ■ Für Pufferspeicher mit 5.500 l	7735501841	1.380,—	
	■ Polyesterfaservlies 130 mm ■ Für Pufferspeicher mit 10.000 l	7735501842	3.055,—	
	■ Polyesterfaservlies 130 mm ■ Für Pufferspeicher mit 5.000 l	7735501843	1.310,—	
	■ Polyesterfaservlies 130 mm ■ Für Pufferspeicher mit 18.000 l	7735501844	3.780,—	
	■ Polyesterfaservlies 130 mm ■ Für Pufferspeicher mit 9.000 l	7735501845	1.980,—	
	■ Polyesterfaservlies 130 mm ■ Für Pufferspeicher mit 24.000 l	7735501846	5.280,—	
	■ Polyesterfaservlies 130 mm ■ Für Pufferspeicher mit 12.000 l	7735501847	3.390,—	
	■ Polyesterfaservlies 260 mm ■ Für Pufferspeicher mit 4.000 l	7735501853	3.130,—	
	■ Polyesterfaservlies 260 mm ■ Für Pufferspeicher mit 5.500 l	7735501854	3.595,—	
	■ Polyesterfaservlies 260 mm ■ Für Pufferspeicher mit 10.000 l	7735501855	4.775,—	
	■ Polyesterfaservlies 260 mm ■ Für Pufferspeicher mit 5.000 l	7735501856	3.500,—	
	■ Polyesterfaservlies 260 mm ■ Für Pufferspeicher mit 18.000 l	7735501857	7.125,—	
	■ Polyesterfaservlies 260 mm ■ Für Pufferspeicher mit 9.000 l	7735501858	4.600,—	
	■ Polyesterfaservlies 260 mm ■ Für Pufferspeicher mit 24.000 l	7735501859	8.420,—	
	■ Polyesterfaservlies 260 mm ■ Für Pufferspeicher mit 12.000 l	7735501860	5.455,—	

Ausstattung
- Speicher aus Stahlblech in stehender, zylindrischer Ausführung
- 4 heizungsseitige Flanschanschlüsse, optionaler Anschluss mittig
- Trennblech
- 2 Muffen für E-Heizeinsatz
- 9 Muffen 1/2" für Tauchhülsen und 2 Fühlerklemmleisten
- Speicher mit silbener Verkleidung

Hochwirksamer Wärmeschutz
- Wärmeschutz aus 100 bis 260 mm (Deckel und Mantel gleiche Stärke) Polyesterfaservlies mit PP-Folienmantel

Speicherinhalt (l)	Höhe ohne Wärmeschutz (mm)	Durchmesser ohne Wärmeschutz (mm)	Kippmaß (mm)	Gewicht (kg)
500	1750	650	1765	126
750	1800	790	1819	163
1000	2000	850	2019	188
1500	2150	1000	2173	290
2000	2370	1100	2394	345
4000	2680	1400	2729	676
5000	2770	1600	2834	854
5500	3050	1600	3085	864
9000	3950	1800	3983	1292
10000	3650	2000	3693	1360
12000	4250	2000	4287	1583
18000	5300	2200	5336	2021
24000	5750	2400	5788	2428

Detailinformationen zu System-Pufferspeichern ▶ Teil 4, Kapitel 8

Unverbindliche Preisempfehlung. Nicht für den Endverbraucher bestimmt, lediglich Berechnungsgrundlage. Ohne die gesetzliche Mehrwertsteuer.

Transportkosten

Beschreibung	€
Frachtpauschale bis 500 l	netto 57,--
Frachtpauschale bis 1.500 l	netto 72,--
Frachtpauschale bis 2.000 l	netto 225,--
Frachtpauschale bis 5.000 l	netto 356,--
Frachtpauschale Sonderspeicher bis H > 3050 mm	Tagespreise auf Anfrage
Frachtkosten entfallen bei Abholung	

Stornierung
Für Sonderspeicher, mit projektbezogener Fertigung, ist die Stornierung ausgeschlossen

Zubehör für System-Pufferspeicher

	Bezeichnung	Beschreibung	Artikelnummer	€	RG
	Systempuffer Stutzen	■ Zusätzlicher Anschluss Load Plus ■ Position: 9 Uhr - oben (Farbe rot) ■ Hinweis: Jede Option nur einmal pro Speicher ■ Option A			
		Stutzen DN 50	7735502370	142,—	
		Stutzen DN 65	7735502371	178,—	
		Stutzen DN 80	7735502372	209,—	
		Stutzen DN 100	7735502373	274,—	
	Systempuffer Stutzen	■ Zusätzlicher Anschluss Load Plus ■ Position: 3 Uhr - unten (Farbe grün) ■ Hinweis: Jede Option nur einmal pro Speicher ■ Option B			
		Stutzen DN 50	7735502374	142,—	
		Stutzen DN 65	7735502375	178,—	
		Stutzen DN 80	7735502376	209,—	
		Stutzen DN 100	7735502377	274,—	
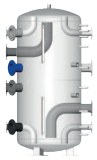	Systempuffer Stutzen	■ Zusätzlicher Anschluss ■ Position: 8 Uhr - mitte - oben (Farbe blau) ■ Hinweis: Jede Option nur einmal pro Speicher ■ Option C			
		Stutzen DN 50	7735502662	106,—	
		Stutzen DN 65	7735502663	130,—	
		Stutzen DN 80	7735502664	139,—	
		Stutzen DN 100	7735502665	183,—	
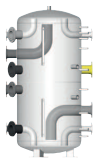	Systempuffer Stutzen	■ Zusätzlicher Anschluss ■ Position: 3 Uhr - mitte - oben (Farbe gelb) ■ Hinweis: Jede Option nur einmal pro Speicher ■ Option D			
		Stutzen DN 50	7735502666	106,—	
		Stutzen DN 65	7735502667	130,—	AG06
		Stutzen DN 80	7735502668	139,—	
		Stutzen DN 100	7735502669	183,—	
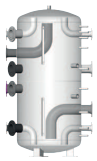	Systempuffer Stutzen	■ Zusätzlicher Anschluss ■ Position: 9 Uhr - mitte - unten (Farbe lila) ■ Hinweis: Jede Option nur einmal pro Speicher ■ Option E			
		Stutzen DN 50	7735502670	106,—	
		Stutzen DN 65	7735502671	130,—	
		Stutzen DN 80	7735502672	139,—	
		■ Zusätzlicher Anschluss ■ Position: 9 Uhr - mitte - unten (Farbe lila) Hinweis: Jede Option nur einmal pro Speicher ■ Option E ■ Stutzen DN 100	7735502673	183,—	
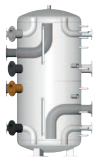	Systempuffer Stutzen	■ Zusätzlicher Anschluss ■ Position: 8 Uhr - mitte - unten (Farbe braun) ■ Hinweis: Jede Option nur einmal pro Speicher ■ Option F			
		Stutzen DN 50	7735502674	106,—	
		Stutzen DN 65	7735502675	130,—	
		Stutzen DN 80	7735502676	139,—	
		Stutzen DN 100	7735502677	183,—	
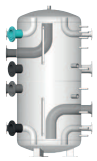	Systempuffer Stutzen	■ Zusätzlicher Anschluss ■ Position: 8 Uhr - oben (Farbe türkis) ■ Hinweis: Jede Option nur einmal pro Speicher ■ Option G			
		Stutzen DN 50	7735502678	106,—	
		Stutzen DN 65	7735502679	130,—	
		Stutzen DN 80	7735502680	139,—	
		Stutzen DN 100	7735502681	183,—	

Unverbindliche Preisempfehlung. Nicht für den Endverbraucher bestimmt, lediglich Berechnungsgrundlage. Ohne die gesetzliche Mehrwertsteuer.

	Bezeichnung	Beschreibung	Artikelnummer	€	RG
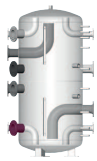	Systempuffer Stutzen	■ Zusätzlicher Anschluss ■ Position: 8 Uhr - unten (Farbe burgund) ■ Hinweis: Jede Option nur einmal pro Speicher ■ Option H			
		Stutzen DN 50	7735502682	106,—	AG06
		Stutzen DN 65	7735502683	130,—	
		Stutzen DN 80	7735502684	139,—	
		Stutzen DN 100	7735502685	183,—	
Tauchhülsen Sets					
	Tauchhülsen	■ 1/2" ■ Für 6 mm Fühler			
		2 Stück im Set, Länge 100 mm	7738505368	87,—	RE09
		2 Stück im Set, Länge 255 mm	7738505369	108,—	
		3 Stück im Set, Länge 400 mm	7738505370	216,—	
Ausführung als Kältespeicher, Wärmeschutz bauseits					
	Beschichtung Zinkphosphat	■ Für System-Pufferspeicher 500 l	7735502686	93,—	
		■ Für System-Pufferspeicher 750 l	7735502687	118,—	
		■ Für System-Pufferspeicher 1.000 l	7735502688	141,—	
		■ Für System-Pufferspeicher 1.500 l	7735502689	175,—	
		■ Für System-Pufferspeicher 2.000 l	7735502690	208,—	
		■ Für System-Pufferspeicher 4.000 l	7735502691	299,—	
		■ Für System-Pufferspeicher 5.000 l	7735502694	355,—	
		■ Für System-Pufferspeicher 5.500 l	7735502692	378,—	
		■ Für System-Pufferspeicher 9.000 l	7735502696	540,—	
		■ Für System-Pufferspeicher 10.000 l	7735502693	863,—	
		■ Für System-Pufferspeicher 12.000 l	7735502698	946,—	
		■ Für System-Pufferspeicher 18.000 l	7735502695	1.170,—	
		■ Für System-Pufferspeicher 24.000 l	7735502697	1.415,—	
	Sonderbeschichtung AGI Q151	■ Inkl. Sandstrahlen ■ Für System-Pufferspeicher 500 l	7735500169	451,—	AG06
		■ Inkl. Sandstrahlen ■ Für System-Pufferspeicher 750 l	7735500170	571,—	
		■ Inkl. Sandstrahlen ■ Für System-Pufferspeicher 1.000 l	7735500171	674,—	
		■ Inkl. Sandstrahlen ■ Für System-Pufferspeicher 1.500 l	7735500172	912,—	
		■ Inkl. Sandstrahlen ■ Für System-Pufferspeicher 2.000 l	7735500173	1.024,—	
		■ Inkl. Sandstrahlen ■ Für System-Pufferspeicher 4.000 l	7735500174	1.590,—	
		■ Inkl. Sandstrahlen ■ Für System-Pufferspeicher 5.500 l	7735500175	1.935,—	
		■ Inkl. Sandstrahlen ■ Für System-Pufferspeicher 10.000 l	7735500176	2.955,—	
		■ Inkl. Sandstrahlen ■ Für System-Pufferspeicher 5.000 l	7735500177	1.935,—	
		■ Inkl. Sandstrahlen ■ Für System-Pufferspeicher 18.000 l	7735500178	4.540,—	
		■ Inkl. Sandstrahlen ■ Für System-Pufferspeicher 9.000 l	7735500179	2.840,—	
		■ Inkl. Sandstrahlen ■ Für System-Pufferspeicher 24.000 l	7735500180	5.440,—	
		■ Inkl. Sandstrahlen ■ Für System-Pufferspeicher 12.000 l	7735500181	3.390,—	

Unverbindliche Preisempfehlung. Nicht für den Endverbraucher bestimmt, lediglich Berechnungsgrundlage. Ohne die gesetzliche Mehrwertsteuer.

Produktbeschreibungen

Vorbemerkung

- Bei den Modulen und Baugruppen stehen verschiedenen Baugrößen zur Verfügung, welche als Einzelmodul Heizkreise, je nach Auslegungstemperaturen, mit Leistungen bis zu 930 kW (Δφ=20 K) versorgen können.
- Die Module werden grundsätzlich als Einzelmodul mit seitlichen Flanschanschlüssen ausgeführt.
- Soweit objektspezifisch keine besondere Anforderung an eine maximale Baulänge besteht, werden die Module ab Werk zu Baugruppen (durchgehender Verteiler/ Sammler, jeweils mit Flanschanschlüssen links und rechts zur Verbindung der Baugruppen, auf einem Rahmen montiert) bis ca. 2,2 m Länge zusammengefasst, maximal jedoch 4 Module pro Baugruppe. Die flexible Zusammenstellung der Baugruppen ist möglich und muss bei der Bestellung angegeben werden. Auch eine Lieferung ausschließlich in Einzelmodulen (sehr beengte Einbringsituation) ist möglich. Der Gesamtverteiler schließt mit einem Blindflansch ab, welcher eine spätere Erweiterung ermöglicht.
- Jedes Modul wird mit einem Schaltschrank ausgestattet, bei mehreren Modulen werden die Schaltschränke inhaltlich zu einem Schaltschrank pro Baugruppe zusammengefasst. Die Verdrahtung zwischen Schaltschrank und Systemregelung (z.B. Logamatic 5000) sowie die Verbindung der Modulbaugruppen untereinander ist bauseits über ein Netzwerkkabel herzustellen. Nicht im Lieferumfang enthalten ist die Verdrahtung von sonstigen Anlagenbauteilen wie z.B. Fühler für Pufferspeicher.
- Flexibler Einsatz wahlweise in Kombination mit Logamatic 5000 oder einer bauseitigen Gebäudeleittecnik sowie autarker Betrieb möglich.
- Integrierte webbasierte Bedienoberfläche (WEB HMI):
  - Visualisierung auf dem Display Logamatic 5000
  - Visualisierung auf integriertem Touch-Display (optional, einmal je System ausreichend)
  - Visualisierung über PC-Direktverbindung (Netzwerkkabel)
  - Visualisierung über Portalzugang Control Center Commercial(PLUS)
  - Handbedienebene für alle Systemkomponenten (Bsp. Pumpe Ein/ Aus usw.)
- Dämmung aller Rohr- und Einbauteile gemäß GEG mittels Aluminium-kaschiertem PU-Hartschaum
- Die Bauhöhen der Heizkreise DN20 bis DN65 sowie DN80 bis DN100 bilden jeweils eine Installationsebene. Bei Mischung von Modulen DN20 bis DN100 werden die Module DN20 bis DN65 auf das Höhenmaß DN80 bis DN100 angepasst.
- Alle Module mit Passstücken und Messstellen für Wärmemengenzähler (PL, HU, HG) sind abgestimmt auf Kamstrup Wärmemengenzähler Typ. 403 und 603.

PL – Puffer-/Speicherlade-Modul

- Hydraulikmodul für einen ungemischten Heizkreis zum Laden eines Warmwasser- oder Pufferspeichers.
- Das Modul kann einzeln verwendet oder mit weiteren Modulen verbunden werden
- Der zugehörige Verteilerabschnitt wird entsprechend der Gesamtleistung aller Heizkreise dimensioniert und entspricht der identischen Nennweite des Puffer-Bypass-Moduls PB sowie ggf. der Wärmequellen-Bypass-Baugruppe SB, sofern diese objektspezifisch verwendet werden. Die Mindestnennweite des Verteilers bzw. Sammlers beträgt DN65.
- Das Pufferlade-Modul wird zur Beladung eines Pufferspeichers oder deren Bereitschaftsteil an dem eine Frischwasserstation oder Kälteabsorber angeschlossen ist verwendet. Ferner dient das Modul auch zum Laden von Warmwasserspeichern mit integrierter Heizschlange.
- Es stehen 6 Modulbaugrößen zur Verfügung, welche als Einzelmodul Heizkreise, je nach Auslegungstemperaturen, mit Leistungen von ca. 20 bis 349 kW (delta T 20K) versorgen können.

Regelungsfunktionen

- Temperaturregelfunktionen

Berechnungsarten der Regelung:

- Konstant Regelung

Weitere Funktionen:

- Pufferladung wahlweise über 1 oder 2 Fühler
- Ladung des Pufferspeichers mit Zieltemperatur mittels optionalem 3-Wege-Ventil zur schnellen Erreichung der Ladetemperatur, zur Vermeidung der Pufferkopf-Auskühlung (Vermischung mit kaltem Wasser aus den Zuleitungen), zur optimalen Einschichtung in den Pufferspeicher

Funktionsbetriebsarten:

- Heizbetrieb
- Abschaltbetrieb
- Blockierschutzbetrieb
- Frostschutzbetrieb

Statusmeldungen der Sensorik und Aktorik:

- Vor- bzw. Rücklauftemperatur
- Puffer- bzw. Speichertemperatur
- Betriebs- bzw. Störmeldung der Pumpe
- Pumpen-Sollwert in Prozent
- Ventil-Sollwert in Prozent (bei Option Zieltemperaturladung)
- Funktionsbetriebsart
- Schaltprogramm
- Sammelstörmeldung
- Frostschutz
- Heizkreis An/Aus

HU – Heizkreis-Modul ungemischt

- Hydraulikmodul für einen ungemischten Heizkreis
- Das Modul kann einzeln verwendet oder mit weiteren Modulen verbunden werden. Der zugehörige Verteilerabschnitt wird entsprechend der Gesamtleistung aller Heizkreise dimensioniert und entspricht der identischen Nennweite des Puffer-Bypass-Moduls PB sowie ggf. der Wärmequellen-Bypass-Baugruppe SB, sofern diese objektspezifisch verwendet werden. Die Mindestnennweite des Verteilers bzw. Sammlers beträgt DN65.
- Ein ungemischter Heizkreis stellt dem Verbraucher unverändert die Vorlauftemperatur des Anlagenvorlaufes zur Verfügung. In der Regel ist dieser Heizkreis jener mit dem höchsten Temperaturniveau. Bei Bi- oder Multivalenten Anlagen mit Pufferspeicher und z.B. BHKW ist der Einsatz von ungeregelten Heizkreisen nicht zu empfehlen, da auf Grund der hohen Vorlauftemperatur aus dem alternativen Wärmeerzeuger eine Überhitzung des Heizkreises erfolgen kann.
- Es stehen 6 Modulbaugrößen zur Verfügung, welche als Einzelmodul Heizkreise, je nach Auslegungstemperaturen, mit Leistungen von ca. 20 bis 407 kW (delta T 20K) versorgen können.

Regelungsfunktionen
- Temperaturregelfunktionen

Berechnungsarten der Regelung:
- Konstant Regelung
- Außentemperaturgeführte Regelung (Lineare Regelung, Logarithmische Regelung für Heizkörper und Fußbodenheizung etc., Außentemperaturregelung mit Raumtemperaturaufschaltung)
- Reine Raumtemperaturregelung
- Regelung nach externer Anforderung
- Estrichtrocknung

Weitere Funktionen:
- Rücklauftemperaturregelung bzw. -begrenzung durch Pumpenmodulation
- Differenztemperaturregelung zwischen Vor- und Rücklauf durch Pumpenmodulation
- Externe Wärmeanforderung über potenzialfreien Kontakt
- Anschluss für einen externen Temperaturwächter

Funktionsbetriebsarten:
- Automatischer bzw. manueller Heizbetrieb (Tagbetrieb)
- Automatischer bzw. manueller Absenkbetrieb (Nachtbetrieb)
- Ausnahmeprogramm (Urlaub, Ferien etc)

Betriebsweisen:
- Heizbetrieb
- Abschaltbetrieb
- Blockierschutzbetrieb
- Frostschutzbetrieb

Statusmeldungen der Sensorik und Aktorik:
- Vor- bzw. Rücklauftemperatur
- Außentemperatur (wenn Fühler in der Anlage vorhanden, optional direkt zugeordneter Fühler möglich)
- Raumtemperatur (optionaler Fühler)
- Betriebs- bzw. Störmeldung der Pumpe
- Pumpen-Sollwert in Prozent
- Funktionsbetriebsart
- Schaltprogramm
- Sammelstörmeldung
- Frostschutz
- Heizkreis An/Aus

HG – Heizkreis-Modul gemischt

- Hydraulikmodul für einen gemischten Heizkreis
- Das Modul kann einzeln verwendet oder mit weiteren Modulen verbunden werden. Der zugehörige Verteilerabschnitt wird entsprechend der Gesamtleistung aller Heizkreise dimensioniert und entspricht der identischen Nennweite des Puffer-Bypass-Moduls PB sowie ggf. der Wärmequellen-Bypass-Baugruppe SB, sofern diese objektspezifisch verwendet werden. Die Mindestnennweite des Verteilers bzw. Sammlers beträgt DN65.
- Ein gemischter Heizkreis stellt dem Verbraucher genau die geforderte Temperatur gemäß Kennlinie, unabhängig von der Temperatur des Anlagenvorlaufes, zur Verfügung. In der Regel ist dieser Heizkreis nicht jener mit dem höchsten Temperaturniveau. Bei Bi- oder Multivalenten Anlagen mit Pufferspeicher und z.B. BHKW wird der Einsatz von gemischten Heizkreisen generell empfohlen. Eine Überhitzung des Heizkreises auf Grund konstant hoher Vorlauftemperaturen der alternativen Wärmeerzeuger wird somit vermieden.
- Es stehen 6 Modulbaugrößen zur Verfügung, welche als Einzelmodul Heizkreise, je nach Auslegungstemperaturen, mit Leistungen von ca. 20 bis 407 kW (delta T 20K) versorgen können.

Regelungsfunktionen
- Temperaturregelfunktionen

Berechnungsarten der Regelung
- Konstant Regelung
- Außentemperaturgeführte Regelung (Lineare Regelung, Logarithmische Regelung für Heizkörper und Fußbodenheizung etc., Außentemperaturregelung mit Raumtemperaturaufschaltung)
- Reine Raumtemperaturregelung
- Regelung nach externer Anforderung
- Estrichtrocknung

Weitere Funktionen
- Rücklauftemperaturregelung bzw. -begrenzung durch Pumpenmodulation
- Differenztemperaturregelung zwischen Vor- und Rücklauf durch Pumpenmodulation
- Externe Wärmeanforderung über potenzialfreien Kontakt
- Anschluss für einen externen Temperaturwächter

Funktionsbetriebsarten
- Automatischer bzw. manueller Heizbetrieb (Tagbetrieb)
- Automatischer bzw. manueller Absenkbetrieb (Nachtbetrieb)
- Ausnahmeprogramm (Urlaub, Ferien etc)

Betriebsweisen
- Heizbetrieb
- Abschaltbetrieb
- Blockierschutzbetrieb
- Frostschutzbetrieb
- Heizgrenzbetrieb

Statusmeldungen der Sensorik und Aktorik
- Vor- bzw. Rücklauftemperatur
- Außentemperatur (wenn Fühler in der Anlage vorhanden, optional direkt zugeordneter Fühler möglich)
- Raumtemperatur (optionaler Fühler)
- Betriebs- bzw. Störmeldung der Pumpe
- Pumpen- bzw. Ventil-Sollwert in Prozent
- Funktionsbetriebsart
- Schaltprogramm
- Sammelstörmeldung
- Frostschutz
- Heizkreis An/Aus

PB – Puffer-Bypass-Modul

- Hydraulikmodul zur Kombination mit dem Verteiler der Heizkreismodule aus dem Logaflow HSM plus Lieferprogramm und ggf. den Modulen Wärmequellen-Bypass (SB) oder Alternativer Betrieb (AO)
- Es dient zur Umsetzung der Puffer-Bypass-Schaltung in Bivalenten Anlagen und leitet den Anlagenvolumenstrom, in Abhängigkeit der Temperaturen im Pufferspeicher sowie dem Rücklauf, durch den Pufferspeicher oder an diesem vorbei
- Sechs Baugrößen decken, je nach Auslegungstemperaturen, Leistungen von ca. 100 bis 3500 kW (ΔT 20 K) ab
- Zwei Ausführungen erhältlich: Einspeisung von links oder rechts wählbar.

Regelungsfunktionen
- Pufferbypass-Schaltung
- PreMix-Funktion (in Kombination mit Heizkreismodulen): Temperatur-Vorregelung der Einspeisetemperatur ins System. Vorteile:
  - Reduzierung der Wärmeverluste in der Wärmeverteilung
  - Schutz von ungemischten Heizkreisen vor Übertemperatur
  - Optimierte Aktivierung und Deaktivierung der Bypass-Schaltung über einen zusätzlichen Fühler
- Ansteuerung eines alternativen Wärmeerzeugers sowie Sicherstellung dessen Betriebsbedingungen:
  - EC Power BHKW über Modbus RTU und Kontakt WE ON (invertierbar)
  - Sonstige Wärmeerzeuger über analoge Signale (An/Aus, 0-10 V)

Funktionsbetriebsarten
- Automatischer bzw. manueller Heizbetrieb (Tagbetrieb)
- Automatischer bzw. manueller Absenkbetrieb (Nachtbetrieb)
- Ausnahmeprogramm (Urlaub, Ferien etc)

Betriebsweisen
- Heizbetrieb
- Abschaltbetrieb
- Blockierschutzbetrieb
- Frostschutzbetrieb

Statusmeldungen der Sensorik und Aktorik
- Anlagen-Vorlauf- bzw. Weichentemperatur
- Anlagen-Rücklauftemperatur (nach bzw. vor dem Pufferspeicher)
- Außentemperatur (wenn Fühler in der Anlage vorhanden, optional direkt zugeordneter Fühler möglich)
- Betriebsmeldung
- Betriebs- bzw. Störmeldung der Pumpe alternativer Wärmerzeuger
- Sollwert Bypass-Ventil in Prozent
- Sollwert Ventil alternativer Wärmeerzeuger in Prozent
- Funktionsbetriebsart alternativer Wärmerzeuger
- Schaltprogramm
- Sammelstörmeldung
- Frostschutz

SB – Wärmequellen-Bypass

- Logaflow HSM plus SB ist ein Modul zur Umgehung des Spitzenlast-Wärmeerzeugers bei Wärmeversorgung aus dem Pufferspeicher des alternativen Wärmeerzeugers.
- Die Anwendung des SB-Moduls ist nur in Kombination mit einem Puffer-Bypass-Modul derselben Nennweite möglich.
- Sechs Baugrößen (DN65 bis DN200) decken, je nach Auslegungstemperaturen, Leistungen von ca. 100 bis 3.500 kW (ΔT 20 K) ab.

AO – Alternativer Betrieb

- Logaflow HSM plus AO ist ein Modul zur ausschließlichen Wärmeversorgung über einen Pufferspeicher, der z.B. durch eine alternative Wärmequelle beladen wird.
- Die Anwendung des AO-Moduls ist nur in Kombination mit einem Puffer-Bypass-Modul derselben Nennweite möglich.
- Es stehen 6 Modulbaugrößen von DN65 bis DN200 zur Verfügung.

WW/WWE – Warmwasser-Modul

- Logaflow HSM plus WW/WWE ist ein Modul zur Warmwasserbereitung im Durchflussprinzip.
- Fünf Baugrößen als Einzelmodul decken Zapfleistungen zwischen 45 l/min bis 240 l/min mit einer Warmwasseraustrittstemperatur von 60 °C bei einer primären Heizwassertemperatur von 65 °C ab.
- Flexibler Einsatz wahlweise in Kombination mit Logamatic 5000 oder einer bauseitigen Gebäudeleittecnik sowie autarker Betrieb möglich.
- Zur Leistungssteigerung kann die Pufferspeichertemperatur auf bis zu 70 °C angehoben werden, um Zapfleistungen von 55 l/min bis 291 l/min mit 60 °C zu erreichen.
- Die Warmwassermodule in wandstehender Bauweise beinhalten in einem Rahmengestell folgende Komponenten:
  - Edelstahlwärmetauscher in kupfergelöteter Bauweise (Ausführung WW) bzw. in Voll-Edelstahl Bauweise (Ausführung WWE)
  - Absperrorgane
  - Pufferspeicherentladepumpe in Hocheffizienzausführung
  - Passstück für Wärmemengenzähler
  - Messtellen für Wärmemengenzähler
  - Durchgangsventil mit Antrieb
  - Thermometer und Manometer
  - Zirkulationspumpe in Hocheffizienzausführung (optional ist eine stärkere Zirkulationspumpe mit höherer Restförderhöhe für Zirkulationsleitungen mit hohem Druckverlust erhältlich)
  - Sicherheitsventil
  - Langlebige und robuste Freistromventile (im Kaltwasser- und Zirkulationseintritt als KFR-Ventile)
  - Probeentnahmeventile (im Warmwasseraustritt und Zirkulationseintritt, im Kaltwassereintritt optional)
  - Rohrmaterial (Stahl für Heizwasser / Edelstahl für trinkwasserberührte Bauteile)
  - Wärmedämmung aus Aluminium-kaschiertem PU-Hartschaum
  - Schaltschrank mit integrierter Regelung
- Optionale Vorregelfunktion zum Verkalkungsschutz sowie Optimierung der Regelgüte bei hohen Heizwassertemperaturen
- Optionale temperatursensible Rücklaufeinspeisung zur optimalen Temperatur-Einschichtung im Pufferspeicher und besseren Einbindung regenerativer Wärmeerzeuger (wahlweise integriert oder extern)
- Schnittstellen
  - Modbus TCP - zur Kommunikation mit Logamatic 5000 oder GLT
  - Kontakt zur thermischen Desinfektion
  - Kontakt zur Wärmeanforderung für Temperaturebene 1 (z.B. für konventionelle oder elektrische Nacherwärmung)
  - Kontakt zur Wärmeanforderung für Temperaturebene 2 (z.B. für Vorerwärmung durch regenerative Wärmeerzeuger wie Wärmepumpe)
  - Rückmelde-Kontakt zur aktivierten Desinfektion
  - Kontakt zur Sammelstörmeldung
- Funktionsweise: Heizungswasser mit mindestens 65 °C wird über einen Wärmetauscher geführt und erwärmt somit das Trinkwasser auf 60 °C. Die Warmwasseraustrittstemperatur- bzw. Volumenstromregelung des Primärkreises erfolgt durch kombinierte Ansteuerung der Pumpe und des Durchgangsventils. Dadurch wird sehr schnelles und genaues Ausregeln der gewünschten Auslauftemperatur sowie stromsparender Betrieb, speziell bei geringen Zapfraten, ermöglicht. Durch den geringstmöglichen Heizwasservolumenstrom wird eine maximale Auskühlung des Heizwassers erreicht.
- Integriertes Puffermanagement mit 3 Fühlern zur Anforderung der Pufferspeicherbeladung und Puffertemperatur-Überwachung: Wärmeanforderung für bis zu 2 Temperaturebenen (z.B. Niedertemperatur-Ebene für Wärmepumpe und Hochtemperatur-Ebene für elektrische oder konventionelle Nachheizung).
- Die durch die DVGW geforderte Zirkulationseintrittstemperatur von 55 °C ist mittels Abgleich der Peripherie sicher zu stellen (Temperaturdifferenz von 5 K zur Auslauftemperatur von 60 °C). Durch die Ansteuerung der Zirkulationspumpe wird der Volumenstrom automatisch auf eine Zirkulationseintrittstemperatur von 55 °C ausgeregelt. Zur thermischen Desinfektion des Leitungsnetzes kann über einen potenzialfreien Kontakt oder über Controller-Bedienebene eine Sollwertumschaltung auf einen höheren Sollwert, z.B. 70 °C Trinkwasseraustrittstemperatur, erfolgen. Die Pufferbeladung mit der entsprechenden Temperatur erfolgt abhängig vom jeweils aktuellen Warmwasser-Sollwert.
- Bei Heizwassertemperaturen über 70 °C, zum Beispiel durch Einsatz eines BHKW, kann optional eine Vorregelkreisbaugruppe werksseitig in das Modul integriert werden, um Verkalkungserscheinungen im Wärmetauscher zu reduzieren sowie die Regelgüte zu optimieren. Die Baugruppe mischt die Heizwassertemperatur auf die eingestellte Temperatur von z.B. 70 °C runter.
- Zur Überwachung verfügt das Modul im Schaltschrank über einen potenzialfreien Sammelstörmelde-Ausgang sowie die Möglichkeit, über Controller-Bedienebene bzw. eine ggf. angeschlossene GLT die exakten Störmeldungen im Klartext darzustellen.
- Die Warmwassermodule HSM plus WW/WWE sind primär für den zentralen Einsatz oder Einsatz in einer Unterstation konzipiert. Es ist bei dem nachgeschalteten Trinkwasserleitungsnetz (warm) davon auszugehen, dass diese Systeme gemäß Trinkwasserverordnung sowie DVGW Arbeitsblatt W552 unter die 3-Liter Regel fallen und somit eine Großanlage darstellen. Die Module sind daher generell mit einer permanent laufenden Zirkulation ausgestattet.

Abmessungen und Technische Daten – HG Heizkreis-Modul gemischt

Fließschema (Rohrleitungs- und Installationsschema)

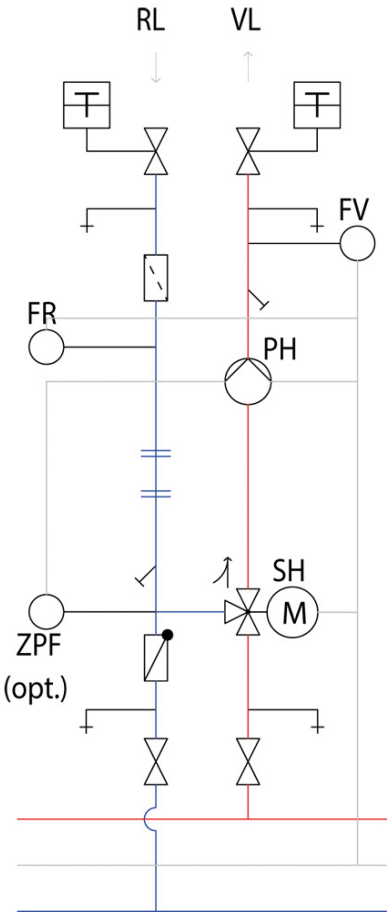

Legende

Medien

- Heizung Vorlauf
- Heizung Rücklauf
- Verdrahtung allgemein (Leistung / Steuerung)
- Netzwerk / Ethernet

Symbole

- Wärmeübertrager
- Regler (allgemein)
- Pumpe
- 3-Weg-Ventil (3-Weg-Stellglied) mit Antrieb
- 2-Weg-Ventil (2-Weg-Stellglied) mit Antrieb
- Absperrarmatur
- Absperrarmatur (geschlossen)
- Strangregulierventil
- Kappenventil
- Absperrventil mit RV u. Entleerung
- Rückschlagklappe
- Schmutzfänger
- Befüll- u. Entleerungsarmatur
- Entleerung
- Anschluss verschlossen
- Flanschverbindung / Blindflansch MAG mit Kappenventil
- Sicherheitsventil
- Ausblasleitung
- Temperaturmessgerät (Thermometer)
- Druckmessgerät (Manometer)
- Sicherheitstemperaturbegrenzer
- Max. / Min.- Druckbegrenzer
- Messstellenanschluss / Probenahmeventil
- Tauchhülse / Messstelle
- Temperaturfühler
- Richtungspfeil (Strömungsrichtung)

Abkürzungen - Heizkreismodule

Anschlüsse

RL	Rücklauf
VL	Vorlauf

Aktoren

PH	Pumpe Heizkreis
PHP	Pumpe Heizkreis primär
PHS	Pumpe Heizkreis sekundär
PS	Pumpe Speicher / Puffer
SH	Stellglied Heizkreis

Sensoren

FV	Fühler Vorlauftemperatur
FR	Fühler Rücklauftemperatur
ZPF	Zusätzlicher Pumpenfühler

Logaflow HSM plus
Hydraulik-System-Module

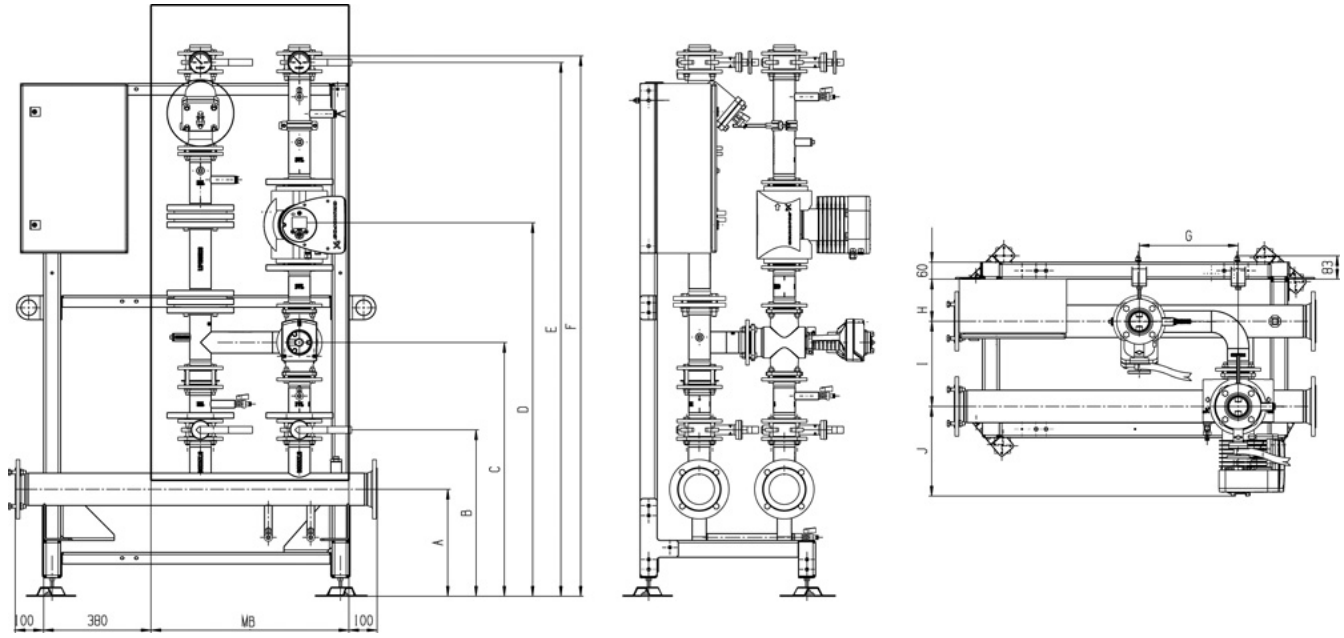

Technische Änderungen sowie evtl. Druckfehler vorbehalten! Abbildung ohne werkseitige Wärmedämmung!

Modul	DN20	DN25	DN32	DN40	DN50	DN65
A (mm)	380	380	380	380	380	380
B (mm)	590	590	590	590	590	590
C (mm)	864	864	864	880	890	900
D (mm)	1315	1315	1315	1315	1315	1315
E (mm)	1889	1889	1889	1889	1889	1889
F (mm)	1917	1923	1927	1931	1942	1910
G (mm)	150	150	150	150	150	350
MB (mm)	300	300	300	300	300	700
Gewicht (kg)	89	90	106	115	131	173

Verteiler/Sammler	DN65	DN80	DN100	DN125	DN150	DN200
H (mm)	130	150	150	180	180	180
I (mm)	300	300	300	350	380	420
J (mm)	277	277	277	300	310	315

		DN20	DN25	DN32	DN40	DN50	DN65
Abmessung		siehe Technische Zeichnung					
Fühler Buderus		2x (VL / RL)					
Anschlüsse (VL/RL) oben	DN	20 IG	25 IG	32 IG	40 IG	50 IG	65
Anschlüsse (VL/RL) seitlich	DN	von Gesamtvolumenstrom abhängig, mindestens DN65					
max. Druck	bar	PN6					
max. Temperatur	°C	95	95	95	95	95	95
Nennvolumenstrom	m^3/h	1,1	2,3	4,0	6,0	10,0	17,5
Nennleistung bei Standardauslegung ΔT 20 K	kW	26	53	93	140	233	407
Nennleistung bei Standardauslegung ΔT 15 K	kW	19	40	70	105	174	305
Nennleistung bei Standardauslegung ΔT 10 K	kW	13	27	47	70	116	204
Nennleistung bei Standardauslegung ΔT 7 K	kW	9	19	33	49	81	142
Druckverlust Modul bei V_{Nenn}	mbar	112	244	334	285	295	207
Restförderhöhe Modul bei V_{Nenn}	mbar	280	540	467	774	479	450
3-Wege Ventil/Antrieb		Siemens, 24V, Steuersignal 0-10 V, 30 s					

Abmessungen und Technische Daten – HU Heizkreis-Modul ungemischt

Fließschema (Rohrleitungs- und Installationsschema)

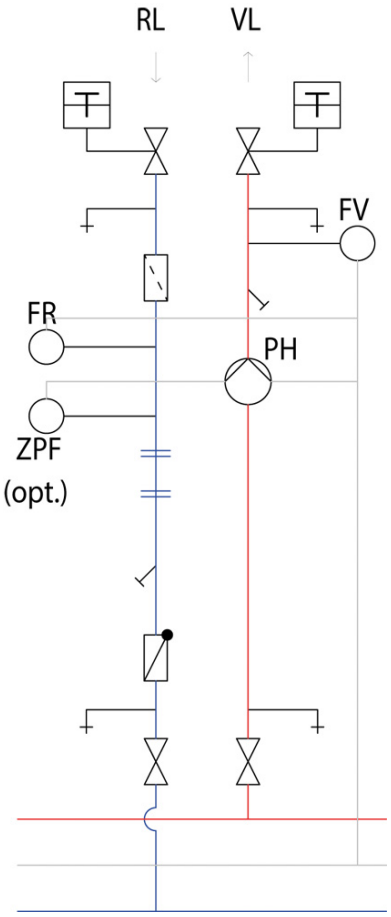

Legende

Medien

- Heizung Vorlauf
- Heizung Rücklauf
- Verdrahtung allgemein (Leistung / Steuerung)
- Netzwerk / Ethernet

Symbole

- Wärmeübertrager
- Regler (allgemein)
- Pumpe
- 3-Weg-Ventil (3-Weg-Stellglied) mit Antrieb
- 2-Weg-Ventil (2-Weg-Stellglied) mit Antrieb
- Absperrarmatur
- Absperrarmatur (geschlossen)
- Strangregulierventil
- Kappenventil
- Absperrventil mit RV u. Entleerung
- Rückschlagklappe
- Schmutzfänger
- Befüll- u. Entleerungsarmatur
- Entleerung
- Anschluss verschlossen
- Flanschverbindung / Blindflansch MAG mit Kappenventil
- Sicherheitsventil
- Ausblasleitung
- Temperaturmessgerät (Thermometer)
- Druckmessgerät (Manometer)
- Sicherheitstemperaturbegrenzer
- Max. / Min.- Druckbegrenzer
- Messstellenanschluss / Probenahmeventil
- Tauchhülse / Messstelle
- Temperaturfühler
- Richtungspfeil (Strömungsrichtung)

Abkürzungen - Heizkreismodule

Anschlüsse

RL	Rücklauf
VL	Vorlauf

Aktoren

PH	Pumpe Heizkreis
PHP	Pumpe Heizkreis primär
PHS	Pumpe Heizkreis sekundär
PS	Pumpe Speicher / Puffer
SH	Stellglied Heizkreis

Sensoren

FV	Fühler Vorlauftemperatur
FR	Fühler Rücklauftemperatur
ZPF	Zusätzlicher Pumpenfühler

Logaflow HSM plus
Hydraulik-System-Module

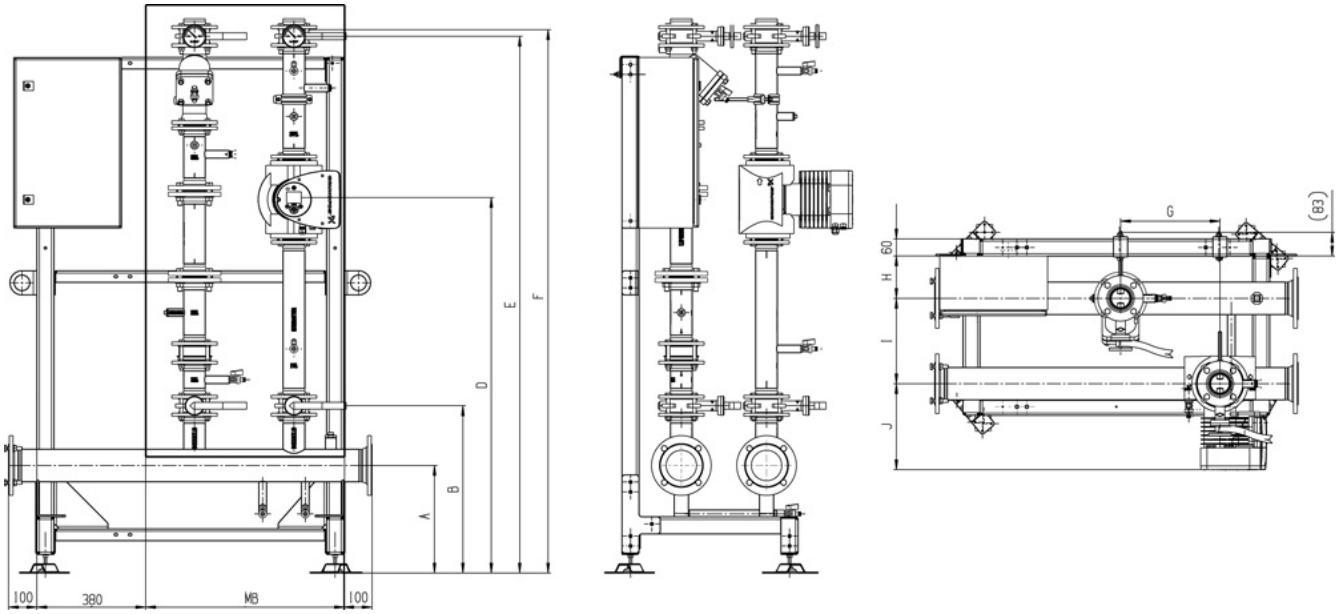

Technische Änderungen sowie evtl. Druckfehler vorbehalten! Abbildung ohne werkseitige Wärmedämmung!

Modul	DN20	DN25	DN32	DN40	DN50	DN65
A (mm)	380	380	380	380	380	380
B (mm)	590	590	590	590	590	590
D (mm)	1315	1315	1315	1315	1315	1315
E (mm)	1889	1889	1889	1889	1889	1889
F (mm)	1917	1923	1927	1931	1942	1910
G (mm)	150	150	150	150	150	350
MB (mm)	300	300	300	300	300	700
Gewicht (kg)	84	89	100	109	124	165

Verteiler/Sammler	DN65	DN80	DN100	DN125	DN150	DN200
H (mm)	130	150	150	180	180	180
I (mm)	300	300	300	350	380	420
J (mm)	186	186	186	186	300	300

		DN20	DN25	DN32	DN40	DN50	DN65
Abmessung		siehe Technische Zeichnung					
Fühler Buderus		2x (VL / RL)					
Anschlüsse (VL/RL) oben	DN	20 IG	25 IG	32 IG	40 IG	50 IG	65
Anschlüsse (VL/RL) seitlich	DN	von Gesamtvolumenstrom abhängig, mindestens DN65					
max. Druck	bar	PN6					
max. Temperatur	°C	95	95	95	95	95	95
Nennvolumenstrom	m^3/h	1,1	2,3	4,0	6,0	10,0	17,5
Nennleistung bei Standardauslegung ΔT 20 K	kW	26	53	93	140	233	407
Nennleistung bei Standardauslegung ΔT 15 K	kW	19	40	70	105	174	305
Nennleistung bei Standardauslegung ΔT 10 K	kW	13	27	47	70	116	204
Nennleistung bei Standardauslegung ΔT 7 K	kW	9	19	33	49	81	142
Druckverlust Modul bei V_{Nenn}	mbar	32	107	170	140	205	213
Restförderhöhe Modul bei V_{Nenn}	mbar	360	482	443	478	569	444

Abmessungen und Technische Daten – PL Pufferlade-Modul

Fließschema (Rohrleitungs- und Installationsschema)

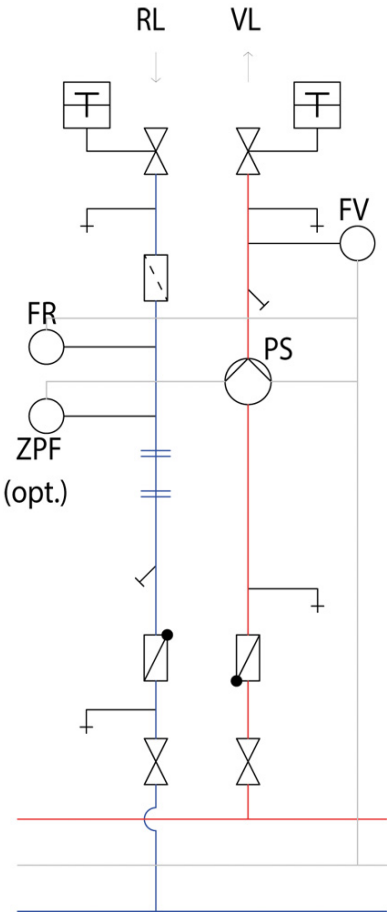

Legende

Medien
- Heizung Vorlauf
- Heizung Rücklauf
- Verdrahtung allgemein (Leistung / Steuerung)
- Netzwerk / Ethernet

Symbole
- Wärmeübertrager
- Regler (allgemein)
- Pumpe
- 3-Weg-Ventil (3-Weg-Stellglied) mit Antrieb
- 2-Weg-Ventil (2-Weg-Stellglied) mit Antrieb
- Absperrarmatur
- Absperrarmatur (geschlossen)
- Strangregulierventil
- Kappenventil
- Absperrventil mit RV u. Entleerung
- Rückschlagklappe
- Schmutzfänger
- Befüll- u. Entleerungsarmatur
- Entleerung
- Anschluss verschlossen
- Flanschverbindung / Blindflansch MAG mit Kappenventil
- Sicherheitsventil
- Ausblasleitung
- Temperaturmessgerät (Thermometer)
- Druckmessgerät (Manometer)
- Sicherheitstemperaturbegrenzer
- Max. / Min.- Druckbegrenzer
- Messstellenanschluss / Probenahmeventil
- Tauchhülse / Messstelle
- Temperaturfühler
- Richtungspfeil (Strömungsrichtung)

Abkürzungen - Heizkreismodule

Anschlüsse

RL	Rücklauf
VL	Vorlauf

Aktoren

PH	Pumpe Heizkreis
PHP	Pumpe Heizkreis primär
PHS	Pumpe Heizkreis sekundär
PS	Pumpe Speicher / Puffer
SH	Stellglied Heizkreis

Sensoren

FV	Fühler Vorlauftemperatur
FR	Fühler Rücklauftemperatur
ZPF	Zusätzlicher Pumpenfühler

Zeichnung enthält keine Konstruktionsdetails. Bei Fertigung: VL rechts / RL links

Logaflow HSM plus
Hydraulik-System-Module

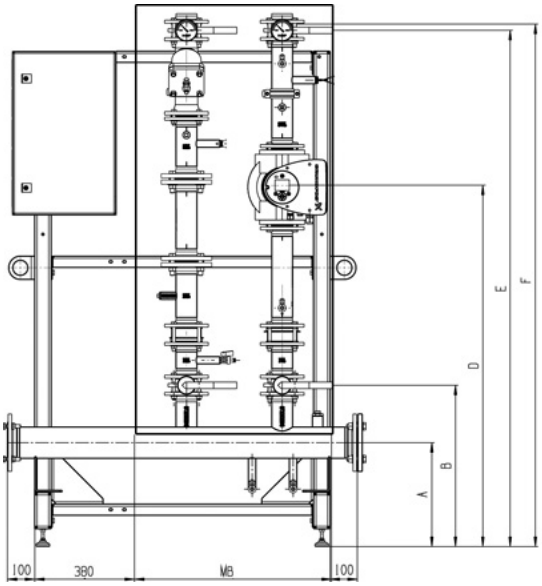

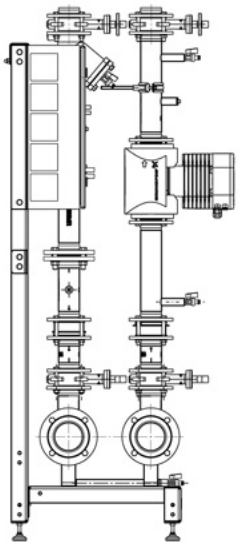

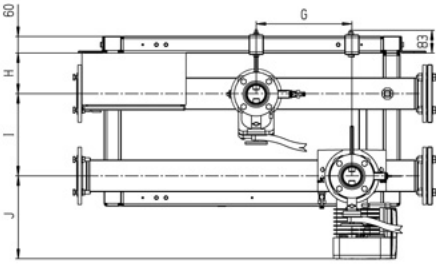

Technische Änderungen sowie evtl. Druckfehler vorbehalten! Abbildung ohne werkseitige Wärmedämmung!

Modul	DN20	DN25	DN32	DN40	DN50	DN65
A (mm)	380	380	380	380	380	380
B (mm)	590	590	590	590	590	590
D (mm)	1315	1315	1315	1315	1315	1315
E (mm)	1889	1889	1889	1889	1889	1889
F (mm)	1917	1923	1927	1931	1942	1910
G (mm)	150	150	150	150	150	350
MB (mm)	300	300	300	300	300	700
Gewicht (kg)	84	85	100	109	124	165

Verteiler/Sammler	DN65	DN80	DN100	DN125	DN150	DN200
H (mm)	130	150	150	180	180	180
I (mm)	300	300	300	350	380	420
J (mm)	186	186	186	186	300	300

		DN20	DN25	DN32	DN40	DN50	DN65
Abmessung		siehe Technische Zeichnung					
Fühler Buderus		2x (VL / RL)					
Anschlüsse (VL/RL) oben	DN	20 IG	25 IG	32 IG	40 IG	50 IG	65
Anschlüsse (VL/RL) seitlich	DN	von Gesamtvolumenstrom abhängig, mindestens DN65					
max. Druck	bar	PN6					
max. Temperatur	°C	95	95	95	95	95	95
Nennvolumenstrom	m^3/h	1,1	2,3	4,0	6,0	9,0	15,0
Nennleistung bei Standardauslegung ΔT 20 K	kW	26	53	93	140	209	349
Nennleistung bei Standardauslegung ΔT 15 K	kW	19	40	70	105	157	262
Nennleistung bei Standardauslegung ΔT 10 K	kW	13	27	47	70	105	174
Nennleistung bei Standardauslegung ΔT 7 K	kW	9	19	33	49	73	122
Druckverlust Modul bei V_{Nenn}	mbar	42	150	216	190	222	220
Restförderhöhe Modul bei V_{Nenn}	mbar	350	438	397	428	416	388
In Kombination mit dem optionalen 3-Wege-Ventil zur Zieltemperaturbeladung							
Druckverlust Modul bei V_{Nenn}	mbar	117	298	376	331	352	361
Restförderhöhe Modul bei V_{Nenn}	mbar	275	290	237	287	286	247

Abmessungen und Technische Daten – PB Puffer-Bypass-Modul

Fließschema (Rohrleitungs- und Installationsschema)

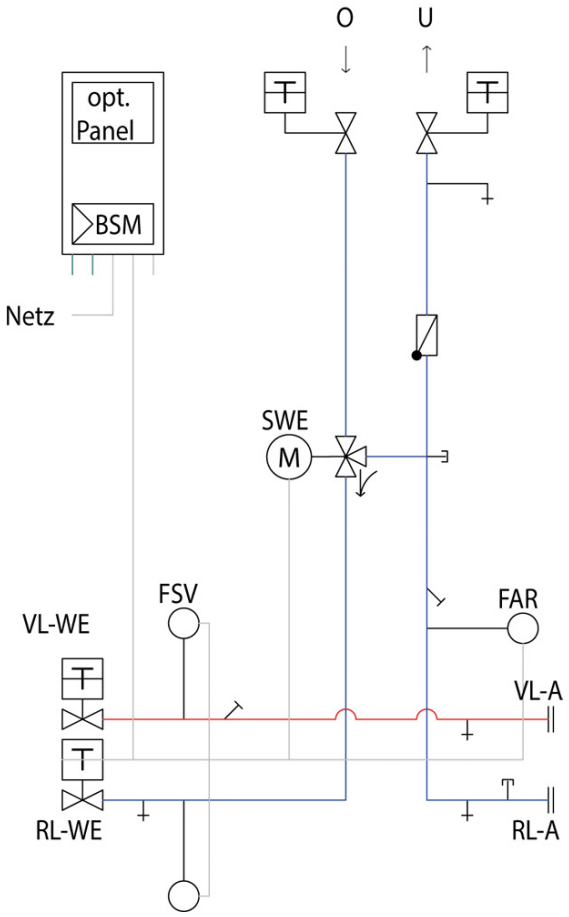

Legende

Medien

- Heizung Vorlauf
- Heizung Rücklauf
- Verdrahtung allgemein (Leistung / Steuerung)
- Netzwerk / Ethernet

Symbole

- Wärmeübertrager
- Regler (allgemein)
- Pumpe
- 3-Weg-Ventil (3-Weg-Stellglied) mit Antrieb
- 2-Weg-Ventil (2-Weg-Stellglied) mit Antrieb
- Absperrarmatur
- Absperrarmatur (geschlossen)
- Strangregulierventil
- Kappenventil
- Absperrventil mit RV u. Entleerung
- Rückschlagklappe
- Schmutzfänger
- Befüll- u. Entleerungsarmatur
- Entleerung
- Anschluss verschlossen
- Flanschverbindung / Blindflansch MAG mit Kappenventil
- Sicherheitsventil
- Ausblasleitung
- Temperaturmessgerät (Thermometer)
- Druckmessgerät (Manometer)
- Sicherheitstemperaturbegrenzer
- Max. / Min.- Druckbegrenzer
- Messstellenanschluss / Probenahmeventil
- Tauchhülse / Messstelle
- Temperaturfühler
- Richtungspfeil (Strömungsrichtung)

Abkürzungen - Heizkreismodule

Anschlüsse

RL	Rücklauf
VL	Vorlauf

Aktoren

PH	Pumpe Heizkreis
PHP	Pumpe Heizkreis primär
PHS	Pumpe Heizkreis sekundär
PS	Pumpe Speicher / Puffer
SH	Stellglied Heizkreis

Sensoren

FV	Fühler Vorlauftemperatur
FR	Fühler Rücklauftemperatur
ZPF	Zusätzlicher Pumpenfühler

Abkürzungen - Systemmodule

Anschlüsse

P-O	Puffer (NT oben)
P-U	Puffer (NT unten)
RL-A	Rücklauf Anlage
RL-WE	Rücklauf Wärmeerzeuger
VL-A	Vorlauf Anlage
VL-WE	Vorlauf Wärmeerzeuger

Aktoren

PWE	Pumpe Wärmeerzeuger (alternativ)
SSB	Stellglied Wärmeerzeuger (konventionell) Bypass
SWE	Stellglied Wärmeerzeuger (alternativ) Einbindung
SWR	Stellglied Wärmeerzeuger (alternativ) Rücklauf

Sensoren

FAR	Fühler Anlage Rücklauftemperatur
FK	Fühler Kesseltemperatur (EM100)
FPM	Fühler Pufferspeicher Mitte
FPO	Fühler Pufferspeicher Oben
FPU	Fühler Pufferspeicher Unten
FSR	Fühler System-Rücklauftemperatur
FSV	Fühler System-Vorlauftemperatur
FWR	Fühler Wärmeerzeuger (alternativ) Rücklauftemperatur
FWV	Fühler Wärmeerzeuger (alternativ) Vorlauftemperatur

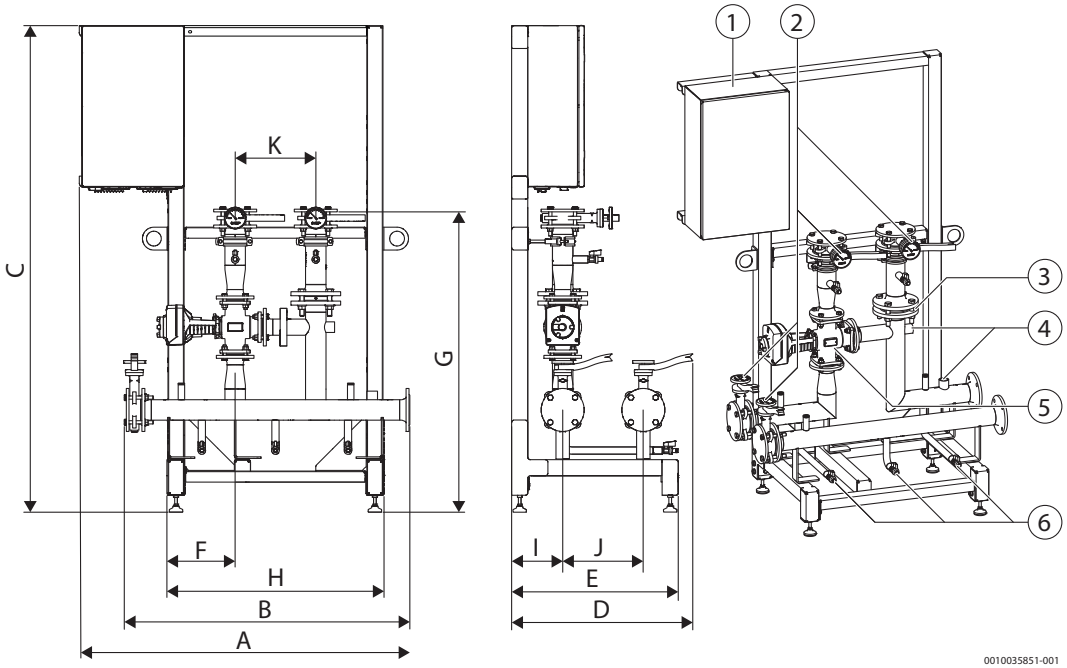

1 = Schaltschrank

2 = Absperrung

3 = Rückschlagklappe

4 = Wahlweise Anschluss Druckhaltung, Nachspeisung oder Bypass-Entsalzung

5 = Mischventil

6 = Entleerung Vorlauf und Rücklauf

Technische Änderungen vorbehalten! Abbildung ohne werkseitige Wärmedämmung!

Abmessungen ohne Isolierung

		DN 65	DN 80	DN 100	DN 125	DN 150	DN 200
A	mm	1230	1230	1230	1510	1560	1560
B [1)]	mm	1062,5	1094	1094	1382	1406	1414
C	mm	1810	1810	1810	1810	1810	1810
D	mm	674	694	694	863	893	933
E	mm	620	620	620	780	780	780
F	mm	250	250	250	365	375	355
G	mm	1118	1124	1251	1355	1487	1690
H	mm	808	808	808	1088	1138	1138
I	mm	190	210	210	240	240	240
J	mm	300	300	300	350	380	420
K	mm	300	300	300	350	380	420
Anschluss Puffer Flansch	Typ	1/11 PN6 entsprechend EN 1092					
Anschluss VL/RL Sammler Flansch	Typ	1/11 PN6 entsprechend EN 1092					
Gewicht	kg	125	145	166	198	303	430

[1)] Maße ohne Dichtung und Blindflansch

Hydraulische und Technische Angaben

		DN 65	DN 80	DN 100	DN 125	DN 150	DN 200
Nennvolumenstrom V_n	m^3/h	10	15,5	31	55	89	150
Druckverlust Δp Durchgang	mbar	97	98	157	184	205	195
Druckverlust Δp Bypass	mbar	86	83	134	172	188	205
Leistung bei definierter Temperatur $Q_{20\,K}$	kW	233	361	721	1279	2070	3489
Leistung bei definierter Temperatur $Q_{15\,K}$	kW	174	270	541	959	1553	2617
Leistung bei definierter Temperatur $Q_{10\,K}$	kW	116	180	361	640	1035	1745
Leistung bei definierter Temperatur $Q_{7\,K}$	kW	81	126	252	448	725	1221
Anschluss Flansch oben	DN	65	50	100	125	150	200
Anschluss Flansch unten	DN	65	80	100	125	150	200
Max. Temperatur	°C	95	95	95	95	95	95
Max. Druck	bar	PN6	PN6	PN6	PN6	PN6	PN6
3-Wege Ventil/Antrieb		Siemens, 24V, Steuersignal 0-10 V, 30 s					
Tauchülse 6 mm	Stück	4	4	4	4	4	4
Fühler Buderus	Stück	3	3	3	3	3	3

Abmessungen und Technische Daten – SB Wärmequellen-Bypass

Fließschema (Rohrleitungs- und Installationsschema)

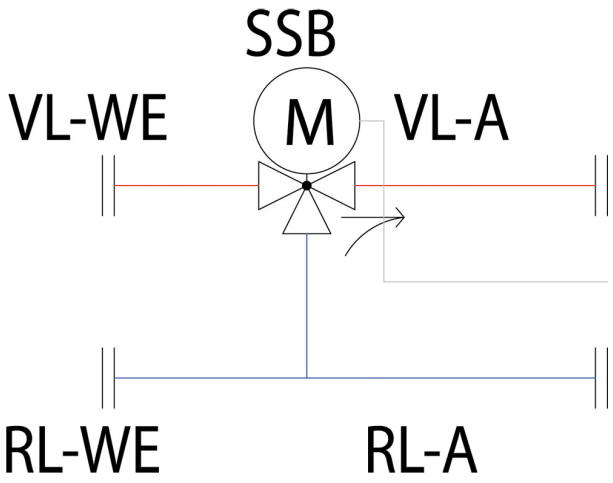

Legende

Medien

- Heizung Vorlauf
- Heizung Rücklauf
- Verdrahtung allgemein (Leistung / Steuerung)
- Netzwerk / Ethernet

Symbole

- Wärmeübertrager
- Regler (allgemein)
- Pumpe
- 3-Weg-Ventil (3-Weg-Stellglied) mit Antrieb
- 2-Weg-Ventil (2-Weg-Stellglied) mit Antrieb
- Absperrarmatur
- Absperrarmatur (geschlossen)
- Strangregulierventil
- Kappenventil
- Absperrventil mit RV u. Entleerung
- Rückschlagklappe
- Schmutzfänger
- Befüll- u. Entleerungsarmatur
- Entleerung
- Anschluss verschlossen
- Flanschverbindung / Blindflansch MAG mit Kappenventil
- Sicherheitsventil
- Ausblasleitung
- Temperaturmessgerät (Thermometer)
- Druckmessgerät (Manometer)
- Sicherheitstemperaturbegrenzer
- Max. / Min.- Druckbegrenzer
- Messstellenanschluss / Probenahmeventil
- Tauchhülse / Messstelle
- Temperaturfühler
- Richtungspfeil (Strömungsrichtung)

Abkürzungen - Heizkreismodule

Anschlüsse

RL	Rücklauf
VL	Vorlauf

Aktoren

PH	Pumpe Heizkreis
PHP	Pumpe Heizkreis primär
PHS	Pumpe Heizkreis sekundär
PS	Pumpe Speicher / Puffer
SH	Stellglied Heizkreis

Sensoren

FV	Fühler Vorlauftemperatur
FR	Fühler Rücklauftemperatur
ZPF	Zusätzlicher Pumpenfühler

Abkürzungen - Systemmodule

Anschlüsse

P-O	Puffer (NT oben)
P-U	Puffer (NT unten)
RL-A	Rücklauf Anlage
RL-WE	Rücklauf Wärmeerzeuger
VL-A	Vorlauf Anlage
VL-WE	Vorlauf Wärmeerzeuger

Aktoren

PWE	Pumpe Wärmeerzeuger (alternativ)
SSB	Stellglied Wärmeerzeuger (konventionell) Bypass
SWE	Stellglied Wärmeerzeuger (alternativ) Einbindung
SWR	Stellglied Wärmeerzeuger (alternativ) Rücklauf

Sensoren

FAR	Fühler Anlage Rücklauftemperatur
FK	Fühler Kesseltemperatur (EM100)
FPM	Fühler Pufferspeicher Mitte
FPO	Fühler Pufferspeicher Oben
FPU	Fühler Pufferspeicher Unten
FSR	Fühler System-Rücklauftemperatur
FSV	Fühler System-Vorlauftemperatur
FWR	Fühler Wärmeerzeuger (alternativ) Rücklauftemperatur
FWV	Fühler Wärmeerzeuger (alternativ) Vorlauftemperatur

Zeichnung enthält keine Konstruktionsdetails. Bei Fertigung: VL rechts / RL links

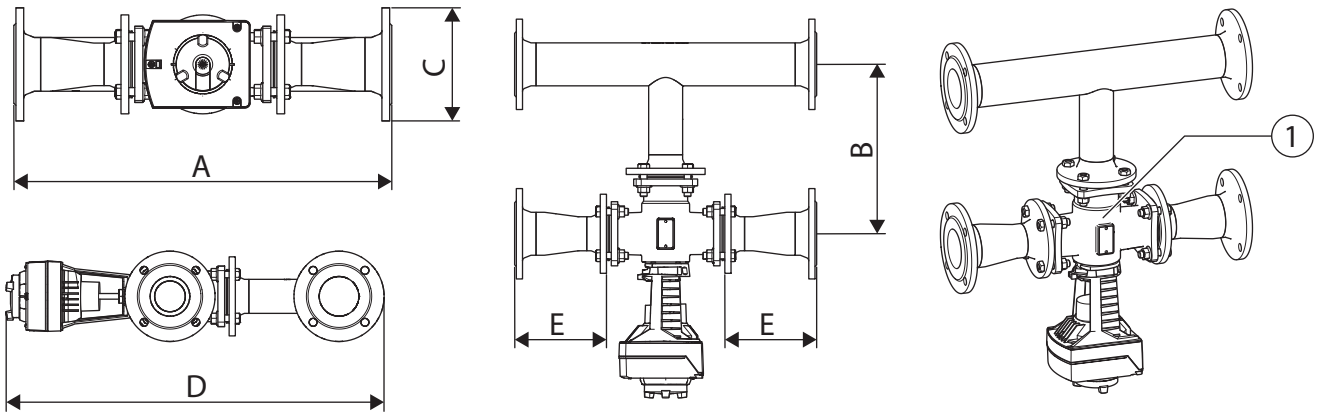

Technische Änderungen sowie evtl. Druckfehler vorbehalten! Abbildung ohne Wärmedämmung!

1 = Mischventil

Abmessungen ohne Isolierung

		DN 65	DN 80	DN 100	DN 125	DN 150	DN 200
A	mm	536	582	642	744	890	1008
B	mm	300	300	300	350	380	420
C	mm	160	190	210	240	265	320
D	mm	671	712	721	845	891	986
E	mm	163	166	186	217	240	259
Anschluss VL/RL Sammler Flansch	Typ	1/11 PN6 entsprechend EN 1092					
Gewicht	kg	28	38	48	72	111	160

Hydraulische und Technische Angaben

		DN 65	DN 80	DN 100	DN 125	DN 150	DN 200
Nennvolumenstrom V_n	m^3/h	10	15,5	31	55	89	150
Druckverlust Δp Durchgang	mbar	65	64	101	124	134	149
Druckverlust Δp Bypass	mbar	76	70	115	144	156	181
Leistung bei definierter Temperatur $Q_{20\,K}$	kW	233	361	721	1279	2070	3489
Leistung bei definierter Temperatur $Q_{15\,K}$	kW	174	270	541	959	1553	2617
Leistung bei definierter Temperatur $Q_{10\,K}$	kW	116	180	361	640	1035	1745
Leistung bei definierter Temperatur $Q_{7\,K}$	kW	81	126	252	448	725	1221
Max. Druck	bar	PN6	PN6	PN6	PN6	PN6	PN6
3-Wege Ventil/Antrieb		Siemens, 24V, Steuersignal 0-10 V, 30 s					

Abmessungen und Technische Daten – AO Alternativer Betrieb

Fließschema (Rohrleitungs- und Installationsschema)

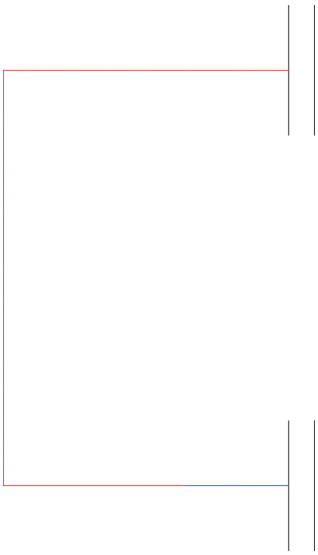

Legende

Medien

- Heizung Vorlauf
- Heizung Rücklauf
- Verdrahtung allgemein (Leistung / Steuerung)
- Netzwerk / Ethernet

Symbole

- Wärmeübertrager
- Regler (allgemein)
- Pumpe
- 3-Weg-Ventil (3-Weg-Stellglied) mit Antrieb
- 2-Weg-Ventil (2-Weg-Stellglied) mit Antrieb
- Absperrarmatur
- Absperrarmatur (geschlossen)
- Strangregulierventil
- Kappenventil
- Absperrventil mit RV u. Entleerung
- Rückschlagklappe
- Schmutzfänger
- Befüll- u. Entleerungsarmatur
- Entleerung
- Anschluss verschlossen
- Flanschverbindung / Blindflansch MAG mit Kappenventil
- Sicherheitsventil
- Ausblasleitung
- Temperaturmessgerät (Thermometer)
- Druckmessgerät (Manometer)
- Sicherheitstemperaturbegrenzer
- Max. / Min.- Druckbegrenzer
- Messstellenanschluss / Probenahmeventil
- Tauchhülse / Messstelle
- Temperaturfühler
- Richtungspfeil (Strömungsrichtung)

Abkürzungen - Heizkreismodule

Anschlüsse

RL	Rücklauf
VL	Vorlauf

Aktoren

PH	Pumpe Heizkreis
PHP	Pumpe Heizkreis primär
PHS	Pumpe Heizkreis sekundär
PS	Pumpe Speicher / Puffer
SH	Stellglied Heizkreis

Sensoren

FV	Fühler Vorlauftemperatur
FR	Fühler Rücklauftemperatur
ZPF	Zusätzlicher Pumpenfühler

Abkürzungen - Systemmodule

Anschlüsse

P-O	Puffer (NT oben)
P-U	Puffer (NT unten)
RL-A	Rücklauf Anlage
RL-WE	Rücklauf Wärmeerzeuger
VL-A	Vorlauf Anlage
VL-WE	Vorlauf Wärmeerzeuger

Aktoren

PWE	Pumpe Wärmeerzeuger (alternativ)
SSB	Stellglied Wärmeerzeuger (konventionell) Bypass
SWE	Stellglied Wärmeerzeuger (alternativ) Einbindung
SWR	Stellglied Wärmeerzeuger (alternativ) Rücklauf

Sensoren

FAR	Fühler Anlage Rücklauftemperatur
FK	Fühler Kesseltemperatur (EM100)
FPM	Fühler Pufferspeicher Mitte
FPO	Fühler Pufferspeicher Oben
FPU	Fühler Pufferspeicher Unten
FSR	Fühler System-Rücklauftemperatur
FSV	Fühler System-Vorlauftemperatur
FWR	Fühler Wärmeerzeuger (alternativ) Rücklauftemperatur
FWV	Fühler Wärmeerzeuger (alternativ) Vorlauftemperatur

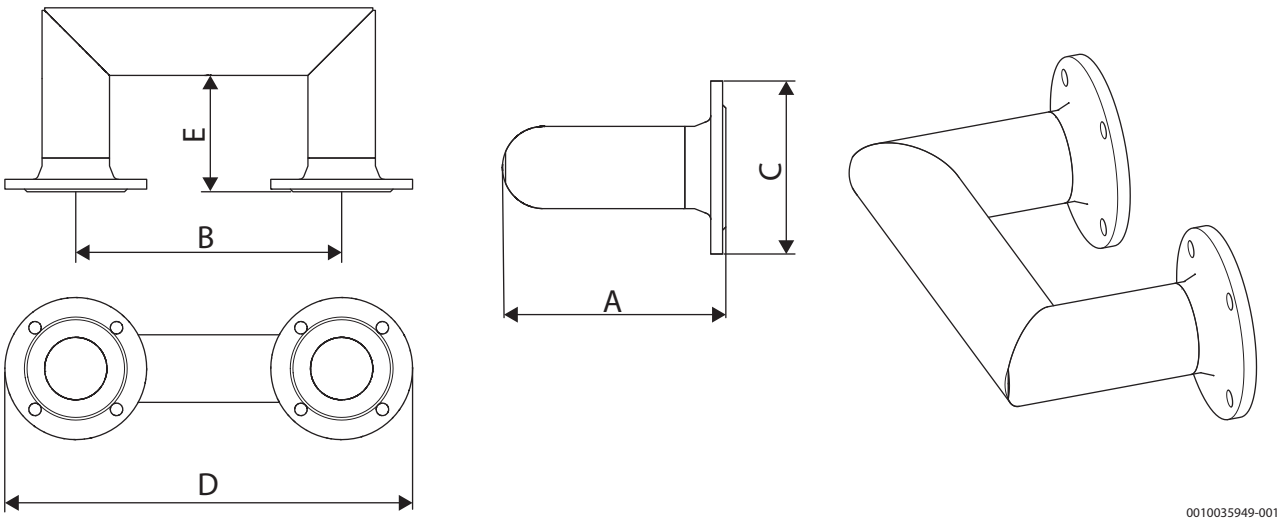

Technische Änderungen vorbehalten! Abbildung ohne werkseitige Wärmedämmung!

Abmessungen ohne Isolierung

		DN 65	DN 80	DN 100	DN 125	DN 150	DN 200
A	mm	257	282	340	340	368	424,5
B	mm	300	300	300	350	380	420
C	mm	160	190	210	240	265	320
D	mm	460	490	510	590	645	740
E	mm	181	193	195	200	200	205,5
Anschluss Flansch	Typ	1/11 PN6 entsprechend EN 1092					
Gewicht	kg	6,3	11	15	21	30	46

Hydraulische und Technische Angaben

		DN 65	DN 80	DN 100	DN 125	DN 150	DN 200
Nennvolumenstrom V_n	m^3/h	1,1	2,3	4	6	10	17,5
Druckverlust Δp	mbar	7	9	16	21	26	20
Leistung bei definierter Temperatur $Q_{20\,K}$	kW	233	361	721	1279	2070	3489
Leistung bei definierter Temperatur $Q_{15\,K}$	kW	174	270	541	959	1553	2617
Leistung bei definierter Temperatur $Q_{10\,K}$	kW	116	180	361	640	1035	1745
Leistung bei definierter Temperatur $Q_{7\,K}$	kW	81	126	252	448	725	1221
Max. zulässiger Betriebsdruck	bar	6	6	6	6	6	6
Max. Betriebstemperatur	°C	95	95	95	95	95	95

Abmessungen und Technische Daten – WW/WWE Warmwasser-Modul

Fließschema (Rohrleitungs- und Installationsschema)

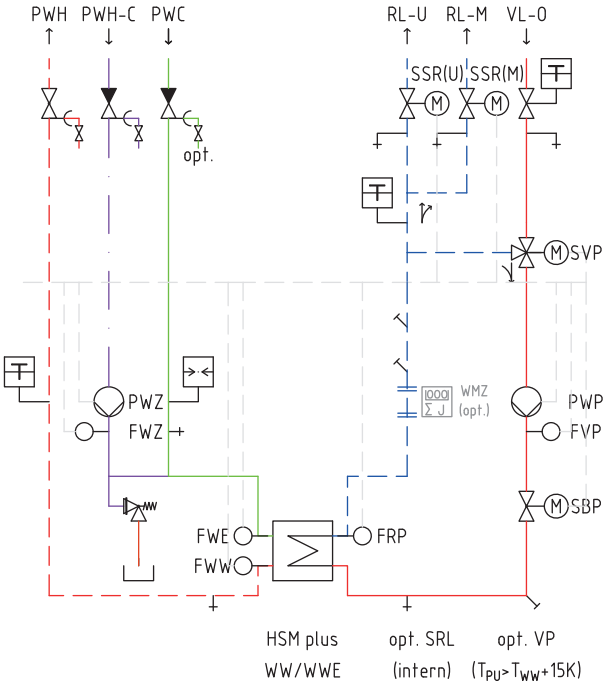

Legende

Medien

- Trinkwasser warm
- Trinkwasser Zirkulation
- Trinkwasser kalt
- Heizung Vorlauf
- Heizung Rücklauf
- Verdrahtung allgemein (Leistung / Steuerung)
- Netzwerk / Ethernet

Symbole

- Wärmeübertrager
- Regler (allgemein)
- Pumpe
- 3-Weg-Ventil (3-Weg-Stellglied) mit Antrieb
- 2-Weg-Ventil (2-Weg-Stellglied) mit Antrieb
- Absperrarmatur
- Absperrarmatur (geschlossen)
- Strangregulierventil
- Kappenventil
- Absperrventil mit RV u. Entleerung
- Rückschlagklappe
- Schmutzfänger
- Befüll- u. Entleerungsarmatur
- Entleerung
- Anschluss verschlossen
- Flanschverbindung / Blindflansch MAG mit Kappenventil
- Sicherheitsventil
- Ausblasleitung
- Temperaturmessgerät (Thermometer)
- Druckmessgerät (Manometer)
- Sicherheitstemperaturbegrenzer
- Max. / Min.- Druckbegrenzer
- Messstellenanschluss / Probenahmeventil
- Tauchhülse / Messstelle
- Temperaturfühler
- Richtungspfeil (Strömungsrichtung)

Abkürzungen - Warmwassermodule

Anschlüsse

PWC	Trinkwasser kalt (Eintritt)
PWH	Trinkwasser warm (Austritt)
RWH-C	Trinkwasser Zirkulation (Eintritt)
RL-M	Rücklauf (zum Puffer Mitte)
RL-U	Rücklauf (zum Puffer unzen)
VL-0	Vorlauf (vom Puffer oben)

Aktoren

PWP	Pumpe Warmwasser primär (von Puffer)
PWZ	Pumpe Warmwasser Zirkulation (sekundär aus TW Netz)
SBP	Stellglied Begrenzung primär (Mengenregelung)
SSSR	Stellglied sensibler Rücklauf (Umschaltung RL)
SVP	Stellglied Vorregelung primär (Vorlauftemp. Begrenzung)

Sensoren

FWW	Fühler Trinkwasser warm
FWZ	Fühler Trinkwasser Zirkulation
FWE	Fühler Trinkwasser Eintritt (Eintritt WT)
FRP	Fühler Rücklauftemperatur primär (RL zum Puffer)
FVP	Fühler Vorlauftemperatur primär (VL vom Puffer)

Zeichnung enthält keine Konstruktionsdetails.

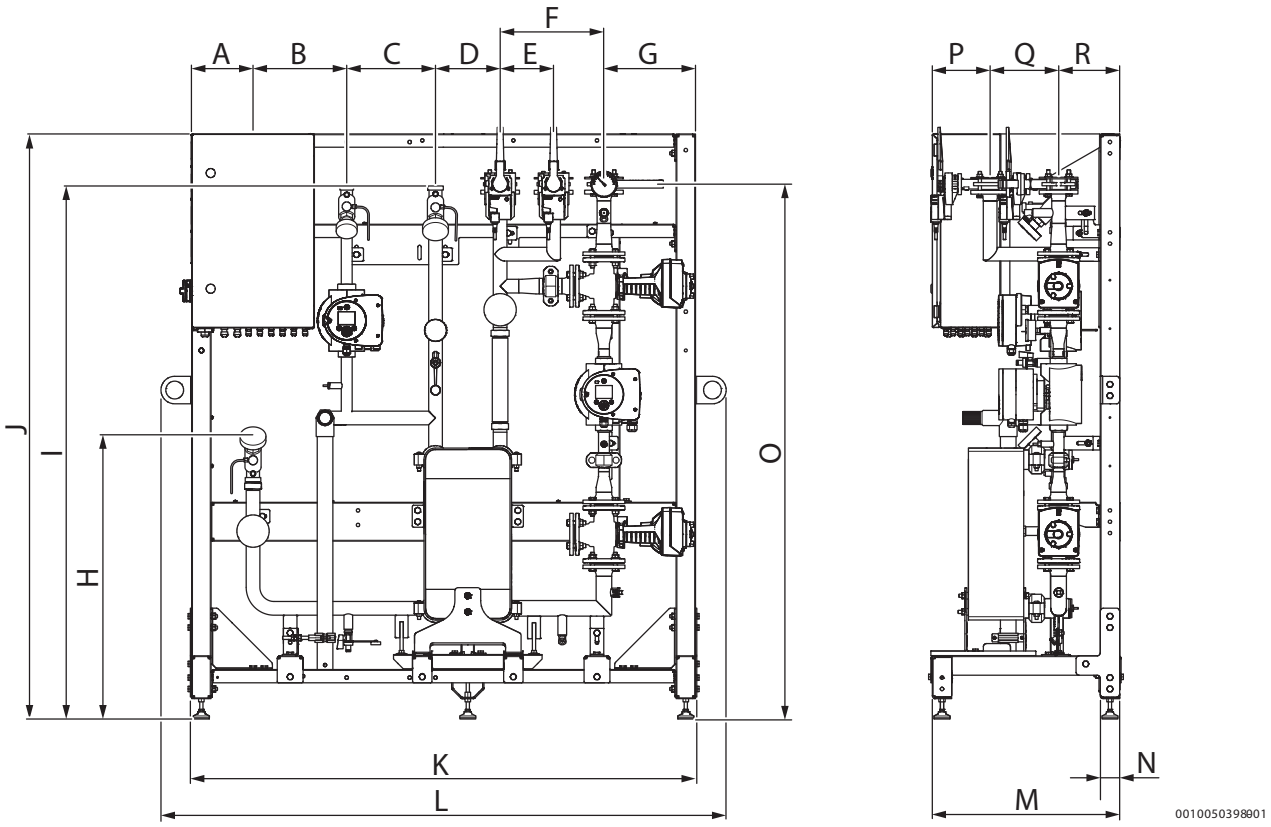

Technische Änderungen vorbehalten! Abbildung ohne werkseitige Wärmedämmung!

Abmessungen ohne Isolierung

WW/WWE		45	80	120	180	240
A	mm	190	190	190	190	190
B	mm	290	290	290	310	310
C	mm	275	275	195	205	205
D	mm	200	200	280	289	290
E	mm	160	166	153	246	228
F	mm	322	322	311	451	450
G	mm	284	284	293	293	293
H	mm	859	859	859	859	859
I	mm	1650	1650	1650	1650	1650
J	mm	1811	1811	1811	1811	1811
K	mm	1582	1582	1582	1760	1760
L	mm	1750	1750	1750	1928	1928
M	mm	603	603	603	743	743
N	mm	64	64	64	64	64
O	mm	1637	1650	1753	1758	1846
P	mm	173	184	203	217	231
Q	mm	221	212	196	294	228
R	mm	195	195	195	195	195

Hydraulische und Technische Angaben

		WW/ WWE45	WW/ WWE80	WW/ WWE120	WW/ WWE180	WW/ WWE240
Maximaler Druck primär	bar	6	6	6	6	6
Maximaler Druck sekundär	bar	10	10	10	10	10
Sicherheitsventil sekundär	bar	10	10	10	10	10
Maximale Temperatur primär	°C	95	95	95	95	95
Maximale Temperatur sekundär	°C	90	90	90	90	90

		WW/ WWE45	WW/ WWE80	WW/ WWE120	WW/ WWE180	WW/ WWE240
Nennzapfleistung mit 60 °C bei Puffer 65 °C	l/min	45	80	120	180	240
Nennzapfleistung mit 60 °C bei Puffer 65 °C	kW	157	279	419	628	837
Nennzapfleistung mit 60 °C bei Puffer 70 °C	l/min	55	98	146	218	291
Nennzapfleistung mit 60 °C bei Puffer 70 °C	kW	190	341	511	761	1014
Zapfleistung mit Mischwassertemperatur von 45 °C bei Puffer 65 °C	l/min	64	114	171	257	343
Zapfleistung mit Mischwassertemperatur von 45 °C bei Puffer 70 °C	l/min	78	140	209	312	415
NL-Zahl DIN4708 bei Puffer 65 °C	NL	22	57	105	188	277
NL-Zahl DIN4708 bei Puffer 70 °C	NL	31	78	140	243	356
Nennvolumenstrom primär bei Puffer 65 °C	m^3/h	3,4	6	9	13,5	18,2
Nennvolumenstrom primär bei Puffer 70 °C	m^3/h	3,4	6	9	13,5	18,2
Maximale Restförderhöhe primär ohne Vorregelkreis und ohne externe sensible Rücklaufeinspeisung (interne ist bereits als Absperrung berücksichtigt)	mbar	430	290	506	504	421
Druckverlust Vorregelkreis	mbar	114	141	130	293	208
Druckverlust sensible Rücklaufeinspeisung extern	mbar	5	12	19	18	12
Druckverlust bei Nennzapfleistung mit 60 °C bei Puffer 65 °C	mbar	151	163	171	174	248
Druckverlust bei Nennzapfleistung mit 60 °C bei Puffer 70 °C	mbar	221	243	252	249	363
Pufferentladepumpe: Grundfos Magna3		25-80	25-120	32-120 F	40-150 F	40-150 F
Zirkulationspumpe standard: Grundfos Magna3		25-40 N	25-40 N	25-60 N	25-80 N	25-100 N
Restförderhöhe bei Puffer 65 °C und Volumenstrom	mbar / m^3/h	285 / 1,35	262 / 2,40	456 / 3,60	327 / 5,40	267 / 7,20
Restförderhöhe bei Puffer 70 °C und Volumenstrom	mbar / m^3/h	234 / 1,64	200 / 2,93	304 / 4,39	152 / 6,54	68 / 8,72
Zirkulationspumpe alternativ (höhere Förderleistung): Grundfos Magna3		25-60 N	25-60 N	25-80 N	25-100 N	25-120 N
Restförderhöhe bei Puffer 65 °C und Volumenstrom	mbar / m^3/h	481 / 1,35	458 / 2,40	531 / 3,60	494 / 5,40	355 / 7,20
Restförderhöhe bei Puffer 70 °C und Volumenstrom	mbar / m^3/h	430 / 1,64	367 / 2,93	373 / 4,39	309 / 6,54	156 / 8,72
Abmessungen/Gewichte						
Höhe gesamt	mm	1810	1810	1928	1933	1933
Breite gesamt	mm	1750	1750	1750	1928	1928
Tiefe gesamt	mm	603	603	603	758	758
Gewicht (Basisausstattung)	kg	183	209	232	272	294
Anschlüsse						
Primär - Flansch PN6	DN	25	32	40	50	65
Warm-/Kaltwasser (flachdichtend)	DN/AG	25 / G1 1/4	32 / G1 1/2	40 / G1 3/4	50 / G2 3/8	50 / G2 3/8
Zirkulation (flachdichtend)	DN/AG	25 / G1 1/4	25 / G1 1/4	25 / G1 1/4	32 / G1 1/2	32 / G1 1/2

Abmessungen und Technische Daten – System-Pufferspeicher

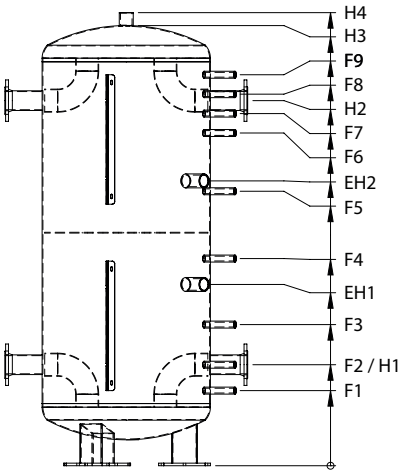

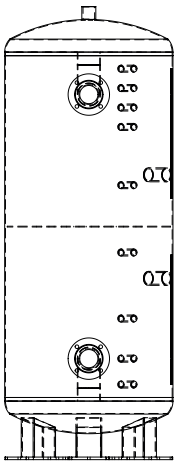

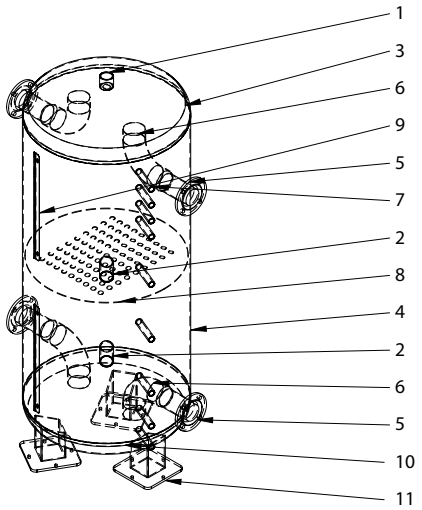

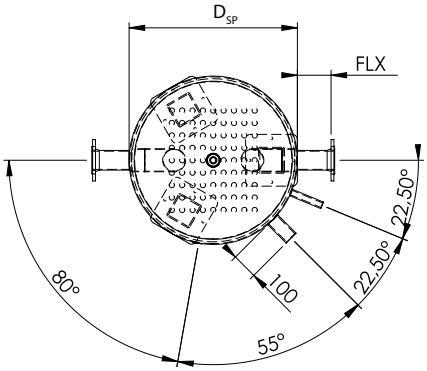

1 = Muffe
2 = Muffe
3 = Boden
4 = Mantelblech
5 = Flansch – DIN2631
6 = DIN 2605
7 = Muffe
8 = Lochblech 50%
9 = Fühlerklemmleiste
10 = Boden
11 = Fuß

Hinweis: Basisausstattung. Stutzenoptionen werden hier nicht gezeigt.

System-Pufferspeicher			500 l	750 l	1.000 l	1.500 l	2.000 l	4.000 l	5.000 l
Speicherinhalt		l	492	767	996	1437	1935	3599	4825
Durchmesser mit Wärmeschutz	Ø D	mm	850/1050	990/1250	1110/1370	1260/1520	1360/1620	1660/1920	1860/2120
Durchmesser ohne Wärmeschutz	Ø D_{SP}	mm	650	790	850	1000	1100	1400	1600
Höhe Be- und Entladestutzen	H1	mm	390	370	380	460	480	510	545
Höhe Be- und Entladestutzen	H2	mm	1410	1430	1620	1740	1940	2170	2225
Be- und Entladestutzen			DN65	DN65	DN65	DN65	DN65	DN80	DN125
Höhe	H3	mm	1700	1750	1950	2100	2320	2630	2720
Höhe Entlüftung	H4	mm	1750	1800	2000	2150	2370	2680	2770
Kippmaß ohne Wärmeschutz		mm	1765	1819	2019	2173	2394	2729	2834
Höhe Fühleranschluss	F1	mm	290	270	280	360	380	410	445
Höhe Fühleranschluss	F2	mm	390	370	380	460	480	510	545
Höhe Fühleranschluss	F3	mm	545	535	590	680	745	825	865
Höhe Fühleranschluss	F4	mm	800	800	900	1000	1110	1240	1285
Höhe Fühleranschluss	F5	mm	1000	1000	1100	1100	1210	1340	1385
Höhe Fühleranschluss	F6	mm	1285	1295	1440	1550	1705	1885	1935
Höhe Fühleranschluss	F7	mm	1360	1380	1570	1690	1890	2120	2175
Höhe Fühleranschluss	F8	mm	1435	1455	1645	1765	1965	2195	2250
Höhe Fühleranschluss	F9	mm	1510	1530	1720	1840	2040	2270	2315

System-Pufferspeicher			500 l	750 l	1.000 l	1.500 l	2.000 l	4.000 l	5.000 l
Höhe Muffe E-Heizung	EH1	mm	700	700	800	900	1010	1140	1185
Höhe Muffe E-Heizung	EH2	mm	1100	1100	1200	1300	1410	1540	1585
Gewicht ohne Wärmeschutz		kg	126	163	188	290	345	676	854
Füße Anzahl			3	3	3	3	3	3	3
Füße B x T		mm	100 x 100	100 x 100	100 x 100	100 x 100	100 x 100	100 x 100	100 x 100
Fußkreisdurchmesser		mm	400	500	590	800	800	900	1000
Maximale Betriebstemperatur		°C	95	95	95	95	95	95	95
Maximaler Betriebsdruck		bar	6	6	6	6	6	6	6
EU-Richtlinie für Energieeffizienz - 100 bzw. 130 mm Wärmeschutz									
Energieeffizienzklasse			C	C	C	C	C	–	–
Energieeffizienzklassen-Spektrum			A+ -> F	A+ -> F	A+ -> F	A+ -> F	A+ -> F	–	–
Warmhalteverlust		W	115,0	130,0	130,0	142,0	166,0	–	–
Speichervolumen		l	498,0	767,0	996,0	1437,0	1935,0	–	–
EU-Richtlinie für Energieeffizienz - 200 bzw. 260 mm Wärmeschutz									
Energieeffizienzklasse			B	B	B	B	B	–	–
Energieeffizienzklassen-Spektrum			A+ -> F	A+ -> F	A+ -> F	A+ -> F	A+ -> F	–	–
Warmhalteverlust		W	69,0	75,0	85,0	99,0	109,0	–	–
Speichervolumen		l	498,0	767,0	996,0	1437,0	1935,0	–	–
Speichervolumen		l	498,0	767,0	996,0	1437,0	1935,0	–	–

System-Pufferspeicher			5.500 l	9.000 l	10.000 l	12.000 l	18.000 l	24.000 l
Speicherinhalt		l	5223	8925	10015	11881	18245	23630
Durchmesser mit Wärmeschutz	Ø D	mm	1860/2120	2060/2320	2260/2520	2260/2520	2460/2720	2660/2920
Durchmesser ohne Wärmeschutz	Ø D_{SP}	mm	1600	1800	2000	2000	2200	2400
Höhe Be- und Entladestutzen	H1	mm	625	640	675	675	715	765
Höhe Be- und Entladestutzen	H2	mm	2505	3360	3025	3625	4635	5035
Be- und Entladestutzen			DN100	DN150	DN125	DN200	DN150	DN200
Höhe	H3	mm	3000	3900	3600	4200	5250	5700
Höhe Entlüftung	H4	mm	3050	3950	3650	4250	5300	5750
Kippmaß ohne Wärmeschutz		mm	3085	3983	3693	4287	5336	5788
Höhe Fühleranschluss	F1	mm	525	540	575	575	615	665
Höhe Fühleranschluss	F2	mm	625	640	675	675	715	765
Höhe Fühleranschluss	F3	mm	995	1220	1160	1310	1595	1730
Höhe Fühleranschluss	F4	mm	1465	1900	1750	2050	2575	2800
Höhe Fühleranschluss	F5	mm	1565	2000	1850	2150	2675	2900
Höhe Fühleranschluss	F6	mm	2165	2810	2570	3020	3785	4100
Höhe Fühleranschluss	F7	mm	2455	3310	2975	3575	4585	4985
Höhe Fühleranschluss	F8	mm	2530	3385	3050	3650	4660	5060
Höhe Fühleranschluss	F9	mm	2605	3460	3125	3725	4735	5135
Höhe Muffe E-Heizung	EH1	mm	1365	1800	1650	1950	2475	2700
Höhe Muffe E-Heizung	EH2	mm	1765	2200	2050	2350	2875	3100
Gewicht ohne Wärmeschutz		kg	864	1292	1360	1583	2021	2428
Füße Anzahl			3	3	3	3	4	4
Füße B x T		mm	100 x 100	200 x 200	200 x 200	200 x 200	200 x 200	200 x 200
Fußkreisdurchmesser		mm	1000	auf Anfrage	auf Anfrage	auf Anfrage	auf Anfrage	auf Anfrage
Maximale Betriebstemperatur		°C	95	95	95	95	95	95
Maximaler Betriebsdruck		bar	6	6	6	6	6	6



MEC HSM

Systemübersicht

Heizkreisportfolio

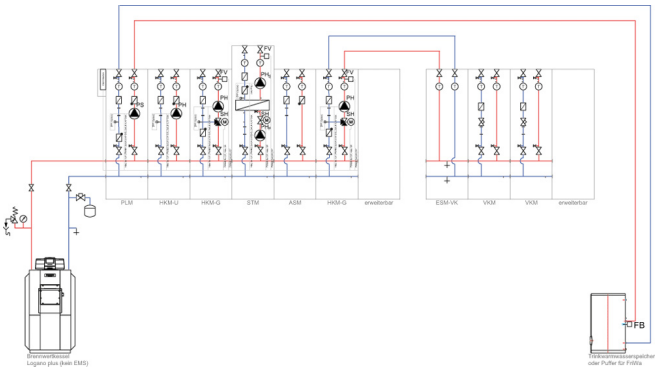

Heizkreisportfolio mit Einspeisung von oben

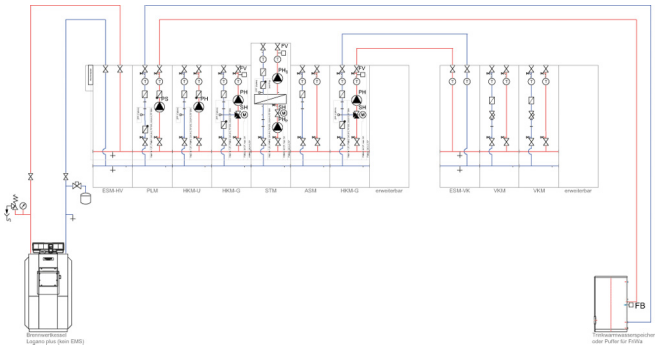

Technische Änderungen vorbehalten.

Hydraulik-System-Module MEC HSM		Hydrauliknummer ▶ siehe Buderus Hydraulikdatenbank unter www.buderus.de/hydraulikdatenbank
System 1 - konventionell	▶	6720811541
System 2 - bivalent	▶	6720811542
System 3.1 - bivalent optimiert BHKW	▶	6720811543
System 3.1.1 - bivalent optimiert BHKW (XRGI)	▶	6720813593
System 3.2 - bivalent optimiert Wärmepumpen	▶	6720813591
System 3.3 - bivalent optimiert Solar	▶	6720813592
System 4.1 WEM 1c - bivalent premium	▶	6720811544
System 4.1.1 WEM 1c - bivalent premium (XRGI)	▶	6720813594
System 4.2 WEM 2f - bivalent premium	▶	6720811545
System 4.3 WEM 1c-4c/EMS - bivalent premium	▶	6720811546
System 4.3.1 WEM 1c-4c/EMS - bivalent premium (XRGI)	▶	6720813595
System 5.1 WEM 1c - multivalent	▶	6720811547
System 5.2 WEM 2f - multivalent	▶	6720811548
System 5.3 WEM 1c-4c/EMS - multivalent	▶	6720811549

Vorbemerkung

MEC HSM – Module komfortabel kombinieren
Der Systembaukasten von Buderus erleichtert die Hydraulikinstallation in mittleren und größeren Heizungsanlagen

Buderus hat mit dem hydraulischen Systembaukasten MEC HSM (Master Energy Control - Hydraulik System Module) ein montagefreundliches Energie- und Speichermanagement für konventionelle, bivalente und multivalente Systeme entwickelt. Im MEC HSM lassen sich vorgefertigte Hydraulikmodule frei kombinieren. Der Hydraulikbaukasten besteht aus Heizkreis-, Unterverteilungs- und Systemmodulen sowie Warmwassermodulen und eignet sich für Heizsysteme mit einer Leistung bis 4 500 kW. Damit bietet sich MEC HSM zur Installation in mittleren und größeren Heizungsanlagen an, beispielsweise in Mehrfamilienhäusern, öffentlichen Gebäuden, Gewerbe- und Industriebauten.

Fachhandwerker können mit MEC HSM selbst komplexe Hydrauliken einfach und zeitsparend umsetzen: In den nach GEG gedämmten Hydraulikmodulen sind alle erforderlichen Fühler, Pumpen und Ventile bereits vormontiert und im Klemmkasten vorverdrahtet. Die Modul-Klemmkästen müssen nur als Ganzes jeweils elektrisch ans Regelgerät angeschlossen werden. Der Hydraulikbaukasten ist abgestimmt auf Buderus Regelungstechnik (Logamatic 4000 / 5000 u. z.T. EMS Plus).

Auch Hausbesitzer und Anlagenbetreiber profitieren von dem modernen Buderus Energie- und Speichermanagement: MEC HSM trägt durch die optimale Einbindung der Wärmeerzeuger dazu bei, Kesseltakt- sowie Ausschaltzeiten zu minimieren und demzufolge Nutzungsgrade zu verbessern. Laufzeiten von Wärmerzeugern wie Blockheizkraftwerken oder Biomasse-Kesseln werden verlängert. Das ermöglicht eine homogene Betriebsweise des Heizsystems und hilft, Energiekosten zu senken.

Mit Heizkreis-, Unterverteilungs- und Systemmodulen sowie dem Warmwassermodul sind Fachhandwerker für nahezu alle Hydraulikanwendungen gerüstet. Die Heizkreismodule gibt es für verschiedene Einsatzzwecke, beispielsweise für einen gemischten oder ungemischten Heizkreis oder einen geregelten Heizkreis mit Systemtrennung. Sie sind in acht Leistungsgrößen erhältlich und decken bei einer Temperaturspreizung von 20 Kelvin einen Leistungsbereich von 26 bis 930 kW ab. Zum Aufbau einer Unterverteilung stehen ebenfalls Module zur Verfügung. Vier Systemmodule ermöglichen bivalente oder multivalente Hydrauliken für einen Leistungsbereich bis 4500 kW. Beispielsweise lässt sich mit dem Systemmodul MEC HSM PBM eine Puffer-Bypass-Schaltung in bivalenten Anlagen einfach umsetzen. Das Warmwassermodul MEC HSM WWM zur Warmwasserbereitung im Durchflussprinzip steht in fünf Baugrößen mit einer Zapfleitung von 45, 80, 120, 180 und 240 l/min mit einer Trinkwasseraustrittstemperatur von 60 Grad C bei einer Pufferspeichertemperatur von 65 Grad C zur Verfügung.

Längenermittlung Verteiler bzw. Modulgruppe
Einspeisung seitlich (Maß MB, siehe jeweiliges Modul):
100 mm + MB(1) + MB(2) + MB(x) + 100 mm + 75 bis 112 (je na DN Verteiler)
▶ Modulbaugruppe

Fertigung Standard Modulgruppe bis ca. 1,2 m, dann Verbindungsstelle. Nach Vorgabe Modulgruppe bis 2,2 m als Einheit oder nur Einzelmodule möglich (ohne Mehrpreis).

Systembeispiele für MEC HSM - Module

Heizkreismodule

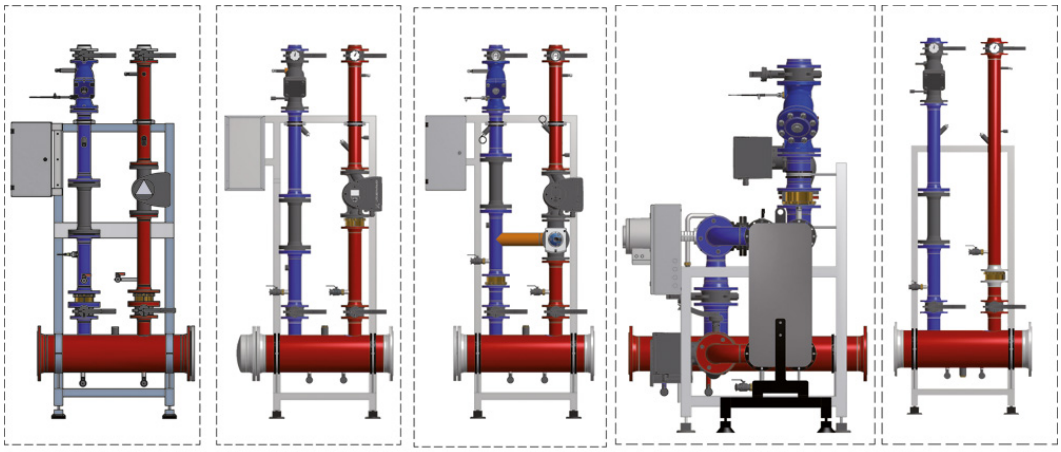

PLM
Pufferlade-Modul

HKM-U
Heizkreis-Modul
ungemischt

HKM-G
Heizkreis-Modul
gemischt

STM
Systemtrennungs-Modul

ASM
Ausspeise-Modul

Systemmodule

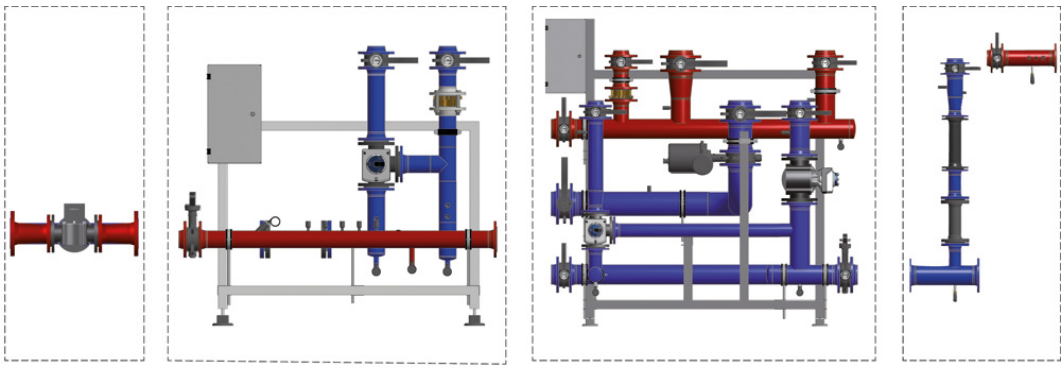

SRB
Stellglied-Rücklauf-
temp.-Baugruppe

PBM
Puffer-Bypass-Modul
Mit und ohne Passstück für WMZ

PMM
Puffer-Management-Modul

MVM
Multivalenz-Modul

Module für die Warmwasserbereitung und Pufferspeicher



System-Pufferspeicher

Technische Änderungen vorbehalten. Abbildungen ohne werkseitige Wärmedämmung.

MEC HSM – Module

Bezeichnung	Beschreibung	Typ	Artikelnummer	€	RG
ESM-HV – Einspeise-Modul Heizkreisverteiler					
 MEC HSM ESM-HV	■ Modul zur Einspeisung in den Heizkreisverteiler von oben ■ Einspeisegruppe inkl. Verteiler- u. Sammlerabschnitt ■ Werkseitig gemäß GEG gedämmt Nennvolumenstrom 10,0 m³/h; Nennleistung bei 20 K: 233 kW	DN65.3	7736601299	2.220,—	AG05
	Nennvolumenstrom 15,5 m³/h; Nennleistung bei 20 K: 361 kW	DN80.3	7736601300	2.500,—	
	Nennvolumenstrom 31,0 m³/h; Nennleistung bei 20 K: 721 kW	DN100.3	7736601301	2.730,—	
	Nennvolumenstrom 55,0 m³/h; Nennleistung bei 20 K: 1279 kW	DN125.3	7736601302	3.640,—	
	Nennvolumenstrom 89,0 m³/h; Nennleistung bei 20 K: 2070 kW	DN150.3	7736601303	4.695,—	
	Nennvolumenstrom 188,0 m³/h; Nennleistung bei 20 K: 4373 kW	DN200.3	7736601304	7.110,—	
PLM – Pufferlade-Modul					
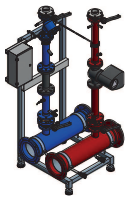 MEC HSM PLM	■ Modul zur Ladung eines Warmwasser- oder Pufferspeichers ■ Pumpengruppe inkl. Verteiler- und Sammler-Abschnitt ■ Werkseitig gemäß GEG gedämmt Nennvolumenstrom: 1,1 m³/h; Nennleistung bei 20 K: 26 kW	DN 20.3	7736601610	4.225,—	AG05
	Nennvolumenstrom: 2,3 m³/h; Nennleistung bei 20 K: 53 kW	DN 25.3	7736600706	4.280,—	
	Nennvolumenstrom: 4,0 m³/h; Nennleistung bei 20 K: 93 kW	DN 32.3	7736600707	4.805,—	
	Nennvolumenstrom: 6,0 m³/h; Nennleistung bei 20 K: 140 kW	DN 40.3	7736600708	5.165,—	
	Nennvolumenstrom: 10,0 m³/h; Nennleistung bei 20 K: 233 kW	DN 50.3	7736600709	6.015,—	
	Nennvolumenstrom: 17,5 m³/h; Nennleistung bei 20 K: 407 kW	DN 65.3	7736600710	8.745,—	
	Nennvolumenstrom: 24,0 m³/h; Nennleistung bei 20 K: 558 kW	DN 80.3	7736600711	10.730,—	
	Nennvolumenstrom: 40,0 m³/h; Nennleistung bei 20 K: 930 kW	DN 100.3	7736600712	13.205,—	
HKM-U – Heizkreis-Modul ungemischt					
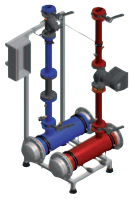 MEC HSM HKM-U	■ Modul für einen ungemischten Heizkreis ■ Pumpengruppe inkl. Verteiler- und Sammler-Abschnitt ■ Werkseitig gemäß GEG gedämmt Nennvolumenstrom: 1,1 m³/h; Nennleistung bei 20 K: 26 kW	DN 20.2	7736601611	4.225,—	AG05
	Nennvolumenstrom: 2,3 m³/h; Nennleistung bei 20 K: 53 kW	DN 25.2	7736600692	4.280,—	
	Nennvolumenstrom: 4,0 m³/h; Nennleistung bei 20 K: 93 kW	DN 32.2	7736600693	4.805,—	
	Nennvolumenstrom: 6,0 m³/h; Nennleistung bei 20 K: 140 kW	DN 40.2	7736600694	5.165,—	
	Nennvolumenstrom: 10,0 m³/h; Nennleistung bei 20 K: 233 kW	DN 50.2	7736600695	6.015,—	
	Nennvolumenstrom: 17,5 m³/h; Nennleistung bei 20 K: 407 kW	DN 65.2	7736600696	8.745,—	
	Nennvolumenstrom: 24,0 m³/h; Nennleistung bei 20 K: 558 kW	DN 80.2	7736600697	11.035,—	
	Nennvolumenstrom: 40,0 m³/h; Nennleistung bei 20 K: 930 kW	DN 100.2	7736600698	13.515,—	

Unverbindliche Preisempfehlung. Nicht für den Endverbraucher bestimmt, lediglich Berechnungsgrundlage. Ohne die gesetzliche Mehrwertsteuer.

Bezeichnung	Beschreibung	Typ	Artikelnummer	€	RG
HKM-G – Heizkreis-Modul gemischt					
 MEC HSM HKM-G	■ Modul für einen gemischten Heizkreis ■ Pumpengruppe inkl. Verteiler- und Sammler-Abschnitt ■ Werkseitig gemäß GEG gedämmt				AG05
	Nennvolumenstrom: 1,1 m³/h; Nennleistung bei 20 K: 26 kW	DN 20.2	7736601612	4.805,—	
	Nennvolumenstrom: 2,3 m³/h; Nennleistung bei 20 K: 53 kW	DN 25.2	7736600699	5.020,—	
	Nennvolumenstrom: 4,0 m³/h; Nennleistung bei 20 K: 93 kW	DN 32.2	7736600700	5.315,—	
	Nennvolumenstrom: 6,0 m³/h; Nennleistung bei 20 K: 140 kW	DN 40.2	7736600701	5.810,—	
	Nennvolumenstrom: 10,0 m³/h; Nennleistung bei 20 K: 233 kW	DN 50.2	7736600702	7.990,—	
	Nennvolumenstrom: 17,5 m³/h; Nennleistung bei 20 K: 407 kW	DN 65.2	7736600703	11.335,—	
	Nennvolumenstrom: 24,0 m³/h; Nennleistung bei 20 K: 558 kW	DN 80.2	7736600704	13.560,—	
	Nennvolumenstrom: 40,0 m³/h; Nennleistung bei 20 K: 930 kW	DN 100.2	7736600705	18.040,—	
STM – Systemtrennungs-Modul					
 MEC HSM STM	■ Modul für einen geregelten Heizkreis mit Systemtrennung ■ Pumpengruppe inkl. Verteiler- und Sammler-Abschnitt ■ werkseitig gemäß GEG gedämmt				AG05
	Nennvolumenstrom: 1,1 m³/h; Nennleistung bei 20 K: 26 kW	DN20.2	7736601613	7.895,—	
	Nennvolumenstrom: 2,3 m³/h; Nennleistung bei 20 K: 53 kW	DN25.2	7736600713	7.955,—	
	Nennvolumenstrom: 4,0 m³/h; Nennleistung bei 20 K: 93 kW	DN32.2	7736600714	9.245,—	
	Nennvolumenstrom: 6,0 m³/h; Nennleistung bei 20 K: 140 kW	DN40.2	7736600715	10.030,—	
	Nennvolumenstrom: 10,0 m³/h; Nennleistung bei 20 K: 233 kW	DN50.2	7736600716	14.285,—	
	Nennvolumenstrom: 17,5 m³/h; Nennleistung bei 20 K: 407 kW	DN65.2	7736600717	20.050,—	
	Nennvolumenstrom: 24,0 m³/h; Nennleistung bei 20 K: 558 kW	DN80.2	7736600718	27.830,—	
	Nennvolumenstrom: 40,0 m³/h; Nennleistung bei 20 K: 930 kW	DN100.2	7736600719	39.320,—	
ASM – Ausspeisemodul					
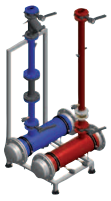 MEC HSM ASM	■ Modul zur Ausspeisung für Verbraucher mit eigener Pumpe ■ Ausspeisegruppe inkl. Verteiler- u. Sammlerabschnitt ■ Werkseitig gemäß GEG gedämmt				AG05
	Nennvolumenstrom 1,1 m³/h; Nennleistung bei 20 K: 26 kW	DN20.2	7736601614	3.020,—	
	Nennvolumenstrom 2,3 m³/h; Nennleistung bei 20 K: 53 kW	DN25.2	7736601472	3.315,—	
	Nennvolumenstrom 4,0 m³/h; Nennleistung bei 20 K: 93 kW	DN32.2	7736601473	3.655,—	
	Nennvolumenstrom 6,0 m³/h; Nennleistung bei 20 K: 140 kW	DN40.2	7736601474	4.380,—	
	Nennvolumenstrom 10,0 m³/h; Nennleistung bei 20 K: 233 kW	DN50.2	7736601475	4.385,—	
	Nennvolumenstrom 17,5 m³/h; Nennleistung bei 20 K: 407 kW	DN65.2	7736601476	6.200,—	
	Nennvolumenstrom 24,0 m³/h; Nennleistung bei 20 K: 558 kW	DN80.2	7736601477	6.725,—	
	Nennvolumenstrom 40,0 m³/h; Nennleistung bei 20 K: 930 kW	DN100.2	7736601478	8.470,—	

Unverbindliche Preisempfehlung. Nicht für den Endverbraucher bestimmt, lediglich Berechnungsgrundlage. Ohne die gesetzliche Mehrwertsteuer.

Bezeichnung	Beschreibung	Typ	Artikelnummer	€	RG
ZPF – Zusätzlicher Pumpenfühler für Module PLM, HKM-U, HKM-G, STM					
MEC HSM ZPF	■ Für erweiterte Pumpenfunktionen / Betriebsarten: Rücklaufgeführt, Temperaturdifferenzgeführt, Wärmezähler (nicht für Abrechnung) ■ Werkseitig im Modul verbaut und mit Pumpe verdrahtet ■ Parametrierung bauseits, gemäß Grundfos		7736601479	566,—	AG05
ESM-VK – Einspeise-Modul Verteilerkreise					
 MEC HSM ESM-VK	■ Modul zur Einspeisung in einen Unterverteiler mit Verteilerkreisen ■ inkl. Verteiler- und Sammler-Abschnitt ■ werkseitig gemäß GEG gedämmt				
	Nennvolumenstrom: 4,0 m³/h; Nennleistung bei 20 K: 93 kW	DN32.3	7736600720	1.255,—	AG05
	Nennvolumenstrom: 6,0 m³/h; Nennleistung bei 20 K: 140 kW	DN40.3	7736600721	1.345,—	
	Nennvolumenstrom: 10,0 m³/h; Nennleistung bei 20 K: 233 kW	DN50.3	7736600722	1.580,—	
	Nennvolumenstrom: 17,5 m³/h; Nennleistung bei 20 K: 407 kW	DN65.3	7736600723	2.220,—	
	Nennvolumenstrom: 24,0 m³/h; Nennleistung bei 20 K: 558 kW	DN80.3	7736600724	2.500,—	
	Nennvolumenstrom: 40,0 m³/h; Nennleistung bei 20 K: 930 kW	DN100.3	7736600725	2.720,—	
VKM – Verteilerkreis-Modul					
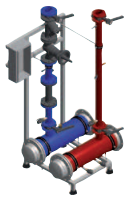 MEC HSM VKM	■ Modul für einen Verteilerkreis (alle Verteilerkreise haben die gleiche Vorlauftemperatur) ■ inkl. Verteiler- und Sammler-Abschnitt ■ werkseitig gemäß GEG gedämmt				
	Nennvolumenstrom: 2,3 m³/h; Nennleistung bei 20 K: 53 kW	DN25.2	7736600726	2.805,—	AG05
	Nennvolumenstrom: 4,0 m³/h; Nennleistung bei 20 K: 93 kW	DN32.2	7736600727	3.155,—	
	Nennvolumenstrom: 6,0 m³/h; Nennleistung bei 20 K: 140 kW	DN40.2	7736600728	3.535,—	
	Nennvolumenstrom: 10,0 m³/h; Nennleistung bei 20 K: 233 kW	DN50.2	7736600729	4.280,—	
	Nennvolumenstrom: 17,5 m³/h; Nennleistung bei 20 K: 407 kW	DN65.2	7736600730	5.665,—	
	Nennvolumenstrom: 24,0 m³/h; Nennleistung bei 20 K: 558 kW	DN80.2	7736600731	6.870,—	
SRB – Stellglied-Rücklauftemperatur-Baugruppe					
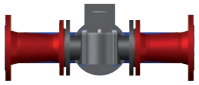 MEC HSM SRB	■ Modul für Einsatz in Ein-Kesselanlagen ■ Zur hydraulischen Umgehung des Brennwertkessels bei vollständiger Versorgung über den Pufferspeicher ■ werkseitig gemäß GEG gedämmt				
	Nennvolumenstrom 10,0 m³/h; Nennleistung bei 20 K: 233 kW	DN65.2	7736600680	2.770,—	AG05
	Nennvolumenstrom 15,5 m³/h; Nennleistung bei 20 K: 361 kW	DN80.2	7736600681	3.305,—	
	Nennvolumenstrom 31,0 m³/h; Nennleistung bei 20 K: 721 kW	DN100.2	7736600682	3.755,—	
	Nennvolumenstrom 55,0 m³/h; Nennleistung bei 20 K: 1279 kW	DN125.2	7736600683	4.990,—	
	Nennvolumenstrom 89,0 m³/h; Nennleistung bei 20 K: 2070 kW	DN150.2	7736600684	5.475,—	
	Nennvolumenstrom 188,0 m³/h; Nennleistung bei 20 K: 4373 kW	DN200.2	7736600685	6.980,—	

Unverbindliche Preisempfehlung. Nicht für den Endverbraucher bestimmt, lediglich Berechnungsgrundlage. Ohne die gesetzliche Mehrwertsteuer.

Bezeichnung	Beschreibung	Typ	Artikelnummer	€	RG
PBM o. WMZ – Puffer-Bypass-Modul					
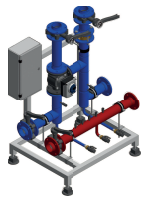 MEC HSM PBM o. WMZ	■ Modul zur Umsetzung der Puffer-Byass-Schaltung in Bivalenten Anlagen ■ Ohne Passstück und Messtellen für Wärmemengenzähler ■ werkseitig gemäß GEG gedämmt				
	Nennvolumenstrom 10,0 m^3/h; Nennleistung bei 20 K: 233 kW	DN65.3	7736601293	6.655,—	
	Nennvolumenstrom 15,5 m^3/h; Nennleistung bei 20 K: 361 kW	DN80.3	7736601294	7.515,—	AG05
	Nennvolumenstrom 31,0 m^3/h; Nennleistung bei 20 K: 721 kW	DN100.3	7736601295	8.860,—	
	Nennvolumenstrom 55,0 m^3/h; Nennleistung bei 20 K: 1279 kW	DN125.3	7736601296	10.795,—	
	Nennvolumenstrom 89,0 m^3/h; Nennleistung bei 20 K: 2070 kW	DN150.3	7736601297	12.580,—	
	Nennvolumenstrom 188,0 m^3/h; Nennleistung bei 20 K: 4373 kW	DN200.3	7736601298	17.430,—	
PBM f. WMZ – Puffer-Bypass-Modul					
 MEC HSM PBM f. WMZ	■ Modul zur Umsetzung der Puffer-Bypass-Schaltung in Bivalenten Anlagen ■ Mit Passstück und Messtellen für Wärmemengenzähler ■ werkseitig gemäß GEG gedämmt				
	Nennvolumenstrom 10,0 m^3/h; Nennleistung bei 20 K: 233 kW	DN65.3	7736600686	6.795,—	
	Nennvolumenstrom 15,5 m^3/h; Nennleistung bei 20 K: 361 kW	DN80.3	7736600687	7.970,—	AG05
	Nennvolumenstrom 31,0 m^3/h; Nennleistung bei 20 K: 721 kW	DN100.3	7736600688	9.320,—	
	Nennvolumenstrom 55,0 m^3/h; Nennleistung bei 20 K: 1279 kW	DN125.3	7736600689	11.015,—	
	Nennvolumenstrom 89,0 m^3/h; Nennleistung bei 20 K: 2070 kW	DN150.3	7736600690	13.410,—	
	Nennvolumenstrom 188,0 m^3/h; Nennleistung bei 20 K: 4373 kW	DN200.3	7736600691	18.215,—	

Unverbindliche Preisempfehlung. Nicht für den Endverbraucher bestimmt, lediglich Berechnungsgrundlage. Ohne die gesetzliche Mehrwertsteuer.

Bezeichnung	Beschreibung	Typ	Artikelnummer	€	RG
PMM – Puffer-Management-Modul					
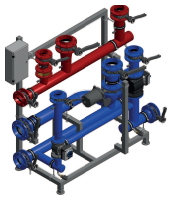 MEC HSM PMM	■ Modul zur temperaturabhängigen Beladung von Pufferspeichern durch z.B. BHKW sowie Beladung des Bereitschaftsteils durch Heizkessel als auch zum Anschluss von Frischwasserstationen (auch Kälteabsorber) zur Pufferentladung. ■ Anschluss Frischwasserstation mit temperatursensibler Rücklaufeinspeisung ■ werkseitig gemäß GEG gedämmt ■ Nennvolumenstrom: 1,3 m^3/h Beladung BHKW; 4,7 m^3/h Beladung Bereitschaftsteil; 12,8 m^3/h Entladung Frischwasserstation ■ Nennleistung: 31 kW Beladung BHKW (20 K); 82 kW Beladung Bereitschaftsteil (15 K); 628 kW Entladung Frischwasserstation (43 K)	DN32/40/-65.2	7736600732	12.845,—	
	■ Modul zur temperaturabhängigen Beladung von Pufferspeichern durch z.B. BHKW sowie Beladung des Bereitschaftsteils durch Heizkessel als auch zum Anschluss von Frischwasserstationen (auch Kälteabsorber) zur Pufferentladung. ■ Anschluss Frischwasserstation mit temperatursensibler Rücklaufeinspeisung ■ werkseitig gemäß GEG gedämmt ■ Nennvolumenstrom: 3,4 m^3/h Beladung BHKW; 12,2 m^3/h Beladung Bereitschaftsteil; 17,1 m^3/h Entladung Frischwasserstation ■ Nennleistung: 80 kW Beladung BHKW (20 K); 213 kW Beladung Bereitschaftsteil (15 K); 837kW Entladung Frischwasserstation (43 K)	DN40/50/-80.2	7736600733	14.120,—	
	■ Modul zur temperaturabhängigen Beladung von Pufferspeichern durch z.B. BHKW sowie Beladung des Bereitschaftsteils durch Heizkessel als auch zum Anschluss von Frischwasserstationen (auch Kälteabsorber) zur Pufferentladung. ■ Anschluss Frischwasserstation mit temperatursensibler Rücklaufeinspeisung ■ werkseitig gemäß GEG gedämmt ■ Nennvolumenstrom: 4,7 m^3/h Beladung BHKW; 16,7 m^3/h Beladung Bereitschaftsteil; 25,6 m^3/h Entladung Frischwasserstation ■ Nennleistung: 109 kW Beladung BHKW (20 K); 291 kW Beladung Bereitschaftsteil (15 K); 1256 kW Entladung Frischwasserstation (43 K)	DN50/65/-100.2	7736600734	15.585,—	AG05
	■ Modul zur temperaturabhängigen Beladung von Pufferspeichern durch z.B. BHKW sowie Beladung des Bereitschaftsteils durch Heizkessel als auch zum Anschluss von Frischwasserstationen (auch Kälteabsorber) zur Pufferentladung. ■ Anschluss Frischwasserstation mit temperatursensibler Rücklaufeinspeisung ■ werkseitig gemäß GEG gedämmt ■ Nennvolumenstrom: 9,1 m^3/h Beladung BHKW; 32,4 m^3/h Beladung Bereitschaftsteil; 34,2 m^3/h Entladung Frischwasserstation ■ Nennleistung: 212 kW Beladung BHKW (20 K); 565 kW Beladung Bereitschaftsteil (15 K); 1674 kW Entladung Frischwasserstation (43 K)	DN65/80/-100.2	7736600735	17.535,—	

Unverbindliche Preisempfehlung. Nicht für den Endverbraucher bestimmt, lediglich Berechnungsgrundlage. Ohne die gesetzliche Mehrwertsteuer.

	Bezeichnung	Beschreibung	Typ	Artikelnummer	€	RG
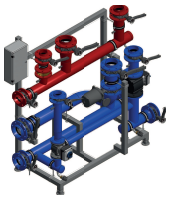	MEC HSM PMM	■ Modul zur temperaturabhängigen Beladung von Pufferspeichern durch z.B. BHKW sowie Beladung des Bereitschaftsteils durch Heizkessel als auch zum Anschluss von Frischwasserstationen (auch Kälteabsorber) zur Pufferentladung. ■ Anschluss Frischwasserstation mit temperatursensibler Rücklaufeinspeisung ■ werkseitig gemäß GEG gedämmt ■ Nennvolumenstrom: 16,1 m^3/h Beladung BHKW; 57,2 m^3/h Beladung Bereitschaftsteil; 38,4 m^3/h Entladung Frischwasserstation ■ Nennleistung: 374 kW Beladung BHKW (20 K); 997 kW Beladung Bereitschaftsteil (15 K); 1884 kW Entladung Frischwasserstation (43 K)	DN80/10-0/100.2	7736600736	18.395,—	AG05
		■ Modul zur temperaturabhängigen Beladung von Pufferspeichern durch z.B. BHKW sowie Beladung des Bereitschaftsteils durch Heizkessel als auch zum Anschluss von Frischwasserstationen (auch Kälteabsorber) zur Pufferentladung. ■ Anschluss Frischwasserstation mit temperatursensibler Rücklaufeinspeisung ■ werkseitig gemäß GEG gedämmt ■ Nennvolumenstrom: 21,5 m^3/h Beladung BHKW; 76,4 m^3/h Beladung Bereitschaftsteil; 51,3 m^3/h Entladung Frischwasserstation ■ Nennleistung: 500 kW Beladung BHKW (20 K); 1333 kW Beladung Bereitschaftsteil (15 K); 2511 kW Entladung Frischwasserstation (43 K)	DN100/1-25/100.2	7736600737	21.425,—	
MVM – Multivalenz-Modul						
	MEC HSM MVM	■ Modul zur hydraulischen Anbindung weiterer alternativer Wärmeerzeuger ■ werkseitig gemäß GEG gedämmt ■ Anbindung an das Modul PMM - Puffer-Management-Modul				
		Nennvolumenstrom: 8,8 m^3/h; Nennleistung bei 5 K: 50 kW	DN50/65.2	7736600738	2.590,—	AG05
		Nennvolumenstrom: 14,9 m^3/h; Nennleistung bei 5 K: 85 kW	DN65/80.2	7736600739	3.170,—	
		Nennvolumenstrom: 17,3 m^3/h; Nennleistung bei 5 K: 100 kW	DN80/100-I.2	7736600740	3.520,—	
		Nennvolumenstrom: 24,0 m^3/h; Nennleistung bei 5 K: 137 kW	DN80/100-II.2	7736600741	3.620,—	
		Nennvolumenstrom: 29,6 m^3/h; Nennleistung bei 5 K: 169 kW	DN100/100-I.2	7736600742	3.895,—	
		Nennvolumenstrom: 36,6 m^3/h; Nennleistung bei 5 K: 209 kW	DN100/100-II.2	7736600743	4.580,—	

Unverbindliche Preisempfehlung. Nicht für den Endverbraucher bestimmt, lediglich Berechnungsgrundlage. Ohne die gesetzliche Mehrwertsteuer.

System-Pufferspeicher

Pufferspeicher inkl. Wärmeschutz 500-2000 l



Speicherinhalt (l)	Anschlusstutzen (DN)	Wärmeschutz silber (mm)		Artikelnummer	€	RG
500	65	100	C	7739615326	2.250,—	AG06
	65	200	B	7739615327	2.610,—	
750	65	100		7739615328	2.815,—	
	65	230		7739615329	3.515,—	
1000	65	130		7739615330	3.395,—	
	65	260		7739615331	4.340,—	
1500	65	130		7739615332	4.485,—	
	65	260		7739615333	5.445,—	
2000	65	130		7739615334	5.125,—	
	65	260		7739615335	6.480,—	

Pufferspeicher ohne Wärmeschutz (Wärmeschutz muss separat gewählt werden)



Speicherinhalt (l)	Anschlusstutzen (DN)	Artikelnummer	€	RG
500	65	7735500166	1.915,—	AG06
750	65	7736502107	2.345,—	
1000	65	7736502108	2.775,—	
1500	65	8718544563	3.695,—	
2000	65	8718544564	4.225,—	
4000	80	8718544565	7.370,—	
5500	100	8718544566	10.345,—	
10000	125	8718544567	15.840,—	
5000	125	8718544568	10.195,—	
18000	150	8718544569	27.000,—	
9000	150	8718544570	15.550,—	
24000	200	8718544571	32.685,—	
12000	200	8718544572	18.925,—	

Unverbindliche Preisempfehlung. Nicht für den Endverbraucher bestimmt, lediglich Berechnungsgrundlage. Ohne die gesetzliche Mehrwertsteuer.

Wärmeschutz für Pufferspeicher ab 4000 Liter

Bezeichnung	Beschreibung	Artikelnummer	€	RG
Wärmeschutz silber	■ Polyesterfaservlies 130 mm ■ Für Pufferspeicher mit 4.000 l	7735501840	1.165,—	AG06
	■ Polyesterfaservlies 130 mm ■ Für Pufferspeicher mit 5.500 l	7735501841	1.380,—	
	■ Polyesterfaservlies 130 mm ■ Für Pufferspeicher mit 10.000 l	7735501842	3.055,—	
	■ Polyesterfaservlies 130 mm ■ Für Pufferspeicher mit 5.000 l	7735501843	1.310,—	
	■ Polyesterfaservlies 130 mm ■ Für Pufferspeicher mit 18.000 l	7735501844	3.780,—	
	■ Polyesterfaservlies 130 mm ■ Für Pufferspeicher mit 9.000 l	7735501845	1.980,—	
	■ Polyesterfaservlies 130 mm ■ Für Pufferspeicher mit 24.000 l	7735501846	5.280,—	
	■ Polyesterfaservlies 130 mm ■ Für Pufferspeicher mit 12.000 l	7735501847	3.390,—	
	■ Polyesterfaservlies 260 mm ■ Für Pufferspeicher mit 4.000 l	7735501853	3.130,—	
	■ Polyesterfaservlies 260 mm ■ Für Pufferspeicher mit 5.500 l	7735501854	3.595,—	
	■ Polyesterfaservlies 260 mm ■ Für Pufferspeicher mit 10.000 l	7735501855	4.775,—	
	■ Polyesterfaservlies 260 mm ■ Für Pufferspeicher mit 5.000 l	7735501856	3.500,—	
	■ Polyesterfaservlies 260 mm ■ Für Pufferspeicher mit 18.000 l	7735501857	7.125,—	
	■ Polyesterfaservlies 260 mm ■ Für Pufferspeicher mit 9.000 l	7735501858	4.600,—	
	■ Polyesterfaservlies 260 mm ■ Für Pufferspeicher mit 24.000 l	7735501859	8.420,—	
	■ Polyesterfaservlies 260 mm ■ Für Pufferspeicher mit 12.000 l	7735501860	5.455,—	

Ausstattung
- Speicher aus Stahlblech in stehender, zylindrischer Ausführung
- 4 heizungsseitige Flanschanschlüsse, optionaler Anschluss mittig
- Trennblech
- 2 Muffen für E-Heizeinsatz
- 9 Muffen 1/2" für Tauchhülsen und 2 Fühlerklemmleisten
- Speicher mit silbener Verkleidung

Hochwirksamer Wärmeschutz
- Wärmeschutz aus 100 bis 260 mm (Deckel und Mantel gleiche Stärke) Polyesterfaservlies mit PP-Folienmantel

Speicherinhalt (l)	Höhe ohne Wärmeschutz (mm)	Durchmesser ohne Wärmeschutz (mm)	Kippmaß (mm)	Gewicht (kg)
500	1750	650	1765	126
750	1800	790	1819	163
1000	2000	850	2019	188
1500	2150	1000	2173	290
2000	2370	1100	2394	345
4000	2680	1400	2729	676
5000	2770	1600	2834	854
5500	3050	1600	3085	864
9000	3950	1800	3983	1292
10000	3650	2000	3693	1360
12000	4250	2000	4287	1583
18000	5300	2200	5336	2021
24000	5750	2400	5788	2428

Detailinformationen zu System-Pufferspeichern ▶ Teil 4, Kapitel 8

Unverbindliche Preisempfehlung. Nicht für den Endverbraucher bestimmt, lediglich Berechnungsgrundlage. Ohne die gesetzliche Mehrwertsteuer.

Transportkosten

Beschreibung	€
Frachtpauschale bis 500 l	netto 57,--
Frachtpauschale bis 1.500 l	netto 72,--
Frachtpauschale bis 2.000 l	netto 225,--
Frachtpauschale bis 5.000 l	netto 356,--
Frachtpauschale Sonderspeicher bis H > 3050 mm	Tagespreise auf Anfrage
Frachtkosten entfallen bei Abholung	

Stornierung
Für Sonderspeicher, mit projektbezogener Fertigung, ist die Stornierung ausgeschlossen

Zubehör für System-Pufferspeicher

	Bezeichnung	Beschreibung		Artikelnummer	€	RG
	Systempuffer Stutzen	■ Zusätzlicher Anschluss Load Plus ■ Position: 9 Uhr - oben (Farbe rot) ■ Hinweis: Jede Option nur einmal pro Speicher ■ Option A	Stutzen DN 50	7735502370	142,—	
			Stutzen DN 65	7735502371	178,—	
			Stutzen DN 80	7735502372	209,—	
			Stutzen DN 100	7735502373	274,—	
	Systempuffer Stutzen	■ Zusätzlicher Anschluss Load Plus ■ Position: 3 Uhr - unten (Farbe grün) ■ Hinweis: Jede Option nur einmal pro Speicher ■ Option B	Stutzen DN 50	7735502374	142,—	
			Stutzen DN 65	7735502375	178,—	
			Stutzen DN 80	7735502376	209,—	
			Stutzen DN 100	7735502377	274,—	
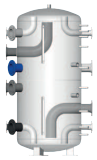	Systempuffer Stutzen	■ Zusätzlicher Anschluss ■ Position: 8 Uhr - mitte - oben (Farbe blau) ■ Hinweis: Jede Option nur einmal pro Speicher ■ Option C	Stutzen DN 50	7735502662	106,—	
			Stutzen DN 65	7735502663	130,—	
			Stutzen DN 80	7735502664	139,—	
			Stutzen DN 100	7735502665	183,—	
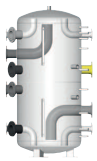	Systempuffer Stutzen	■ Zusätzlicher Anschluss ■ Position: 3 Uhr - mitte - oben (Farbe gelb) ■ Hinweis: Jede Option nur einmal pro Speicher ■ Option D	Stutzen DN 50	7735502666	106,—	
			Stutzen DN 65	7735502667	130,—	AG06
			Stutzen DN 80	7735502668	139,—	
			Stutzen DN 100	7735502669	183,—	
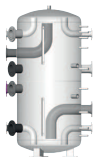	Systempuffer Stutzen	■ Zusätzlicher Anschluss ■ Position: 9 Uhr - mitte - unten (Farbe lila) ■ Hinweis: Jede Option nur einmal pro Speicher ■ Option E	Stutzen DN 50	7735502670	106,—	
			Stutzen DN 65	7735502671	130,—	
			Stutzen DN 80	7735502672	139,—	
		■ Zusätzlicher Anschluss ■ Position: 9 Uhr - mitte - unten (Farbe lila) Hinweis: Jede Option nur einmal pro Speicher ■ Option E ■ Stutzen DN 100		7735502673	183,—	
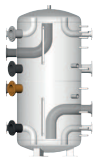	Systempuffer Stutzen	■ Zusätzlicher Anschluss ■ Position: 8 Uhr - mitte - unten (Farbe braun) ■ Hinweis: Jede Option nur einmal pro Speicher ■ Option F	Stutzen DN 50	7735502674	106,—	
			Stutzen DN 65	7735502675	130,—	
			Stutzen DN 80	7735502676	139,—	
			Stutzen DN 100	7735502677	183,—	
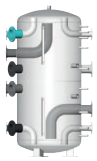	Systempuffer Stutzen	■ Zusätzlicher Anschluss ■ Position: 8 Uhr - oben (Farbe türkis) ■ Hinweis: Jede Option nur einmal pro Speicher ■ Option G	Stutzen DN 50	7735502678	106,—	
			Stutzen DN 65	7735502679	130,—	
			Stutzen DN 80	7735502680	139,—	
			Stutzen DN 100	7735502681	183,—	

Unverbindliche Preisempfehlung. Nicht für den Endverbraucher bestimmt, lediglich Berechnungsgrundlage. Ohne die gesetzliche Mehrwertsteuer.

	Bezeichnung	Beschreibung	Artikelnummer	€	RG
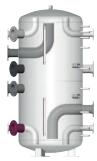	Systempuffer Stutzen	■ Zusätzlicher Anschluss ■ Position: 8 Uhr - unten (Farbe burgund) ■ Hinweis: Jede Option nur einmal pro Speicher ■ Option H			
		Stutzen DN 50	7735502682	106,—	AG06
		Stutzen DN 65	7735502683	130,—	
		Stutzen DN 80	7735502684	139,—	
		Stutzen DN 100	7735502685	183,—	
Tauchhülsen Sets					
	Tauchhülsen	■ 1/2" ■ Für 6 mm Fühler			
		2 Stück im Set, Länge 100 mm	7738505368	87,—	RE09
		2 Stück im Set, Länge 255 mm	7738505369	108,—	
		3 Stück im Set, Länge 400 mm	7738505370	216,—	
Ausführung als Kältespeicher, Wärmeschutz bauseits					
	Beschichtung Zinkphosphat	■ Für System-Pufferspeicher 500 l	7735502686	93,—	
		■ Für System-Pufferspeicher 750 l	7735502687	118,—	
		■ Für System-Pufferspeicher 1.000 l	7735502688	141,—	
		■ Für System-Pufferspeicher 1.500 l	7735502689	175,—	
		■ Für System-Pufferspeicher 2.000 l	7735502690	208,—	
		■ Für System-Pufferspeicher 4.000 l	7735502691	299,—	
		■ Für System-Pufferspeicher 5.000 l	7735502694	355,—	
		■ Für System-Pufferspeicher 5.500 l	7735502692	378,—	
		■ Für System-Pufferspeicher 9.000 l	7735502696	540,—	
		■ Für System-Pufferspeicher 10.000 l	7735502693	863,—	
		■ Für System-Pufferspeicher 12.000 l	7735502698	946,—	
		■ Für System-Pufferspeicher 18.000 l	7735502695	1.170,—	
		■ Für System-Pufferspeicher 24.000 l	7735502697	1.415,—	
	Sonderbeschichtung AGI Q151	■ Inkl. Sandstrahlen ■ Für System-Pufferspeicher 500 l	7735500169	451,—	AG06
		■ Inkl. Sandstrahlen ■ Für System-Pufferspeicher 750 l	7735500170	571,—	
		■ Inkl. Sandstrahlen ■ Für System-Pufferspeicher 1.000 l	7735500171	674,—	
		■ Inkl. Sandstrahlen ■ Für System-Pufferspeicher 1.500 l	7735500172	912,—	
		■ Inkl. Sandstrahlen ■ Für System-Pufferspeicher 2.000 l	7735500173	1.024,—	
		■ Inkl. Sandstrahlen ■ Für System-Pufferspeicher 4.000 l	7735500174	1.590,—	
		■ Inkl. Sandstrahlen ■ Für System-Pufferspeicher 5.500 l	7735500175	1.935,—	
		■ Inkl. Sandstrahlen ■ Für System-Pufferspeicher 10.000 l	7735500176	2.955,—	
		■ Inkl. Sandstrahlen ■ Für System-Pufferspeicher 5.000 l	7735500177	1.935,—	
		■ Inkl. Sandstrahlen ■ Für System-Pufferspeicher 18.000 l	7735500178	4.540,—	
		■ Inkl. Sandstrahlen ■ Für System-Pufferspeicher 9.000 l	7735500179	2.840,—	
		■ Inkl. Sandstrahlen ■ Für System-Pufferspeicher 24.000 l	7735500180	5.440,—	
		■ Inkl. Sandstrahlen ■ Für System-Pufferspeicher 12.000 l	7735500181	3.390,—	

Unverbindliche Preisempfehlung. Nicht für den Endverbraucher bestimmt, lediglich Berechnungsgrundlage. Ohne die gesetzliche Mehrwertsteuer.

MEC HSM Hydraulikmodule

Vorbemerkung

- Bei den Modulen und Baugruppen stehen verschiedenen Baugrößen zur Verfügung, welche als Einzelmodul Heizkreise, je nach Auslegungstemperaturen, mit Leistungen bis zu 930 kW (Δ =20 K) versorgen können.
- Die Module werden grundsätzlich als Einzelmodul mit seitlichen Flanschanschlüssen ausgeführt.
- Die Module PLM, HKM-U, HKM-G, STM, ASM, VKM, PBM, PMM werden mit einem Klemmkasten ausgestattet.
- Soweit objektspezifisch keine besonderen Anforderungen auf eine maximale Baulänge von Modulen bzw. Modulgruppen bestehen, werden die Module ab Werk zu Modulgruppen mit einer Länge von ca. 1,2 m verschweißt (durchgehender Verteiler u. Sammler). Bei geringfügiger Überschreitung wird objektspezifisch Rücksprache gehalten um unnötige Verbindungen zu vermeiden. Es besteht die Möglichkeit, Modulgruppen bis zu einer Länge von maximal 2,2 m zu fertigen (Einbringsituation beachten). Bei sehr beengten Einbringverhältnissen können die Module auch als Einzelmodule gefertigt werden, welche vor Ort ausgerichtet und verflanscht werden. Hierbei ist, aufgrund der zusätzlichen Flanschverbindungen, eine längere Ausführung des gesamten Verteilers zu beachten.
- Die Bauhöhen der Heizkreise DN20 bis DN50 sowie DN65 bis DN100 bilden jeweils eine Installationsebene. Bei Mischung von Modulen DN20 bis DN100 werden die Module DN20 bis DN50 auf das Höhenmaß DN65 bis DN100 angepasst.
- Alle Module sind mit Passstücken und Messstellen für Wärmemengenzähler (PBM, PLM, HKM-U, HKM-G, STM, ASM, VKM, WWM, MVM) sind abgestimmt auf Kamstrup Wärmemengenzähler Typ. 403 und 603.

ESM-HV - Einspeise-Modul Heizkreisverteiler

- Hydraulikmodul zur Einspeisung in den Heizkreisverteiler von oben, der zugehörige Verteiler- u. Sammlerabschnitt entspricht der Einspeisenennweite, mindestens jedoch DN65
- Das Einspeise-Modul ist optional andernfalls erfolgt die Einspeisung seitlich
- Die Platzierung des Modul ist je nach System frei wählbar, jedoch bei Systemen mit Pufferbypass-Modul (PBM) immer vor diesem anzuordnen.

PLM – Pufferlade-Modul

- Hydraulikmodul für einen ungemischten Heizkreis
- Das Modul kann einzeln verwendet oder mit weiteren Modulen verbunden werden
- Der zugehörige Verteilerabschnitt wird entsprechend der Gesamtleistung aller Heizkreise dimensioniert und entspricht der identischen Nennweite des Puffer-Bypass-Moduls PBM sowie ggf. der Stellglied-Rücklauftemperatur-Baugruppe SRB, sofern diese objektspezifisch verwendet werden. Die Mindestnennweite des Verteilers bzw. Sammlers beträgt DN65.
- Das Pufferlade-Modul wird zur Beladung eines Pufferspeichers oder deren Bereitschaftsteil an dem eine Frischwasserstation oder Kälteabsorber angeschlossen ist verwendet. Ferner dient das Modul auch zum Laden von Trinkwasserspeichern mit integrierter Heizschlange.

HKM-U – Heizkreis-Modul ungemischt

- Hydraulikmodul für einen ungemischten Heizkreis
- Das Modul kann einzeln verwendet oder mit weiteren Modulen verbunden werden. Der zugehörige Verteilerabschnitt wird entsprechend der Gesamtleistung aller Heizkreise dimensioniert und entspricht der identischen Nennweite des Puffer-Bypass-Moduls PBM sowie ggf. der Stellglied-Rücklauftemperatur-Baugruppe SRB, sofern diese objektspezifisch verwendet werden. Die Mindestnennweite des Verteilers bzw. Sammlers beträgt DN65.
- Ein ungemischter Heizkreis stellt dem Verbraucher unverändert die Vorlauftemperatur des Anlagenvorlaufes zur Verfügung. In der Regel ist dieser Heizkreis jener mit dem höchsten Temperaturniveau. Bei Bi- oder Multivalenten Anlagen mit Pufferspeicher und z.B. BHKW ist der Einsatz von ungeregelten Heizkreisen nicht zu empfehlen, da auf Grund der hohen Vorlauftemperatur aus dem alternativen Wärmeerzeuger eine Überhitzung des Heizkreises erfolgen kann.

HKM-G – Heizkreis-Modul gemischt

- Hydraulikmodul für einen gemischten Heizkreis
- Das Modul kann einzeln verwendet oder mit weiteren Modulen verbunden werden. Der zugehörige Verteilerabschnitt wird entsprechend der Gesamtleistung aller Heizkreise dimensioniert und entspricht der identischen Nennweite des Puffer-Bypass-Moduls PBM sowie ggf. der Stellglied-Rücklauftemperatur-Baugruppe SRB, sofern diese objektspezifisch verwendet werden. Die Mindestnennweite des Verteilers bzw. Sammlers beträgt DN65.
- Ein gemischter Heizkreis stellt dem Verbraucher genau die geforderte Temperatur gemäß Kennlinie, unabhängig von der Temperatur des Anlagenvorlaufes, zur Verfügung. In der Regel ist dieser Heizkreis nicht jener mit dem höchsten Temperaturniveau. Bei Bi- oder Multivalenten Anlagen mit Pufferspeicher und z.B. BHKW wird der Einsatz von gemischten Heizkreisen empfohlen. Eine Überhitzung des Heizkreises auf Grund konstant hoher Vorlauftemperaturen der alternativen Wärmeerzeuger wird somit vermieden.

STM – Systemtrennung-Modul

- Hydraulikmodul für einen geregelten und hydraulisch getrennten Heizkreis
- Das Modul kann einzeln verwendet oder mit weiteren Modulen verbunden werden. Der zugehörige Verteilerabschnitt wird entsprechend der Gesamtleistung aller Heizkreise dimensioniert und entspricht der identischen Nennweite des Puffer-Bypass-Moduls PBM sowie ggf. der Stellglied-Rücklauftemperatur-Baugruppe SRB, sofern diese objektspezifisch verwendet werden. Die Mindestnennweite des Verteilers bzw. Sammlers beträgt DN65.
- Ein geregelter Heizkreis stellt dem Verbraucher genau die geforderte Temperatur gemäß Kennlinie, unabhängig von der Temperatur des Anlagenvorlaufes, zur Verfügung. In der Regel ist dieser Heizkreis nicht jener mit dem höchsten Temperaturniveau. Bei Bi- oder Multivalenten Anlagen mit Pufferspeicher und z.B. BHKW wird der Einsatz von gemischten Heizkreisen empfohlen. Eine Überhitzung des Heizkreises auf Grund konstant hoher Vorlauftemperaturen der alternativen Wärmeerzeuger wird somit vermieden. Der wesentliche Unterschied zum Modul MEC HSM HKM-G stellt die hydraulische Trennung mittels Wärmetauschers zwischen Erzeuger- und Verbraucherkreis dar. Die Temperatur (Sekundärkreis) wird jedoch nicht durch eine Beimischung des Rücklaufes geregelt sondern über eine Volumenstromanpassung auf der primären Seite des Wärmetauschers. Durch die Verwendung eines Durchgangsventils wird auch die Primärpumpe (delta p geregelt) in der Drehzahl beeinflusst und spart somit Hilfsenergie, insbesondere im Teillastbereich. Aufgrund dieser Tatsache ist der primäre Heizkreis mit einer erhöhten Vorlauftemperatur von 5 K zu berücksichtigen.

ASM - Ausspeise-Modul

- Hydraulikmodul zur Ausspeisung in einen Heizkreis, Speicherladesystem, Lüftungsanlage oder allgemeinen Verbraucher mit eigener Pumpe
- Das Modul kann einzeln verwendet oder mit weiteren Modulen verbunden werden. Der zugehörige Verteilerabschnitt wird entsprechend der Gesamtleistung aller Heizkreise dimensioniert und entspricht der identischen Nennweite des Pufferbypass-Moduls PBM sowie ggf. der Stellglied-Rücklauftemperatur-Baugruppe SRB, sofern diese objektspezifisch verwendet werden. Die Mindestnennweite des Verteilers bzw. Sammlers beträgt DN65.
- Ein Ausspeisemodul stellt die Temperatur zur Verfügung, welche durch den Anlagenvorlauf bereitgestellt wird. Ein heruntermischen der Vorlauftemperatur muss bauseits außerhalb des Moduls erfolgen.

ESM-VK – Einspeise-Modul für Verteilerkreise

- Hydraulikmodul zur Bildung von Verteilerkreisgruppen (Heizkreise gleicher Systemtemperaturen und Zeiten), wie sie im Wohnungsbau typisch sind

- Das Einspeise-Modul bildet den Beginn der Verteilerkreisgruppe und wird in der Regel von einem gemischten Heizkreis gespeist. An das Modul werden mindestens 2 Verteilerkreismodule angeschlossen. Diese liefern jeweils die gleiche Vorlauftemperatur.
- Die Volumenströme der einzelnen Verteilerkreise können mittels werkseitig verbauten Strangregulierventil abgeglichen werden. Die Verteilerkreisgruppen mit Einspeise-Modul können im gleichen Aufstellraum oder räumlich getrennt aufgestellt werden. Die Einspeise-Module sind so ausgeführt, dass die Verrohrung zwischen dem Heizkreis-Modul und dem Einspeise-Modul kreuzungsfrei erfolgen kann.

VKM – Vorregelkreis-Modul

- Hydraulikmodul zur Bildung von Verteilerkreisgruppen (Heizkreise gleicher Systemtemperaturen und Zeiten), wie sie im Wohnungsbau typisch sind
- Es werden mindestens 2 Verteilerkreise kombiniert. Diese liefern jeweils die gleiche Vorlauftemperatur. Die Volumenströme der einzelnen Verteilerkreise können mittels werkseitig verbauten Strangregulierventil abgeglichen werden.

PBM – Puffer-Bypass-Modul

- Hydraulikmodul zur Kombination mit dem Verteiler der Heizkreismodule aus dem MEC HSM Lieferprogramm und ggf. der Stellglied-Rücklauftemperatur-Baugruppe
- Es dient zur Umsetzung der Puffer-Bypass-Schaltung in Bivalenten Anlagen und leitet den Anlagenvolumenstrom, in Abhängigkeit der Temperaturen im Pufferspeicher sowie dem Rücklauf, durch den Pufferspeicher oder an diesem vorbei
- Sechs Baugrößen decken, je nach Auslegungstemperaturen, Leistungen bis 4.400 kW ab
- Zwei Ausführungen erhältlich. PBM f. WMZ mit Passstück und Messstellen für Wärmemengenzähler oder PBM o. WMZ ohne Passstück und Messstellen für Wärmemengenzähler

SRB – Stellglied-Rücklauftemperatur-Baugruppe

- Baugruppe zur Kombination mit dem Pufferbypass-Modul (MEC HSM PBM) oder mit dem Verteiler der Heizkreismodule aus dem MEC HSM Lieferprogramm
- Das Modul ist für den Einsatz in Ein-Kesselanlagen konzipiert
- Sechs Baugrößen decken, je nach Auslegungstemperaturen, Leistungen von ca. 100 bis 4.400 kW ab
- Primär werden SRB-Baugruppen zur hydraulischen Umgehung des Brennwertkessels bei vollständiger Versorgung über den Pufferspeicher verwendet
- Alternativ können sie auch zur Sicherstellung der Betriebsbedingungen für Niedertemperatur- und Ecostreamheizkessel verwendet werden
- Die Baugruppe wird bauseits an das Pufferbypass-Modul bzw. die Heizkreismodule geflanscht
- Bildet die Kombination der SRB Baugruppe in Kombination mit dem Folgemodul eine Baulänge von weniger als 1,2 m, so werden beide Bauteile werkseitig verschweißt

PMM – Puffer-Management-Modul

- Hydraulikmodul zur Kombination mit dem optionalen Multivalenz-Modul. Das Modul dient der optimalen hydraulischen Einbindung der Wärmeerzeuger und Wärmeverbraucher in bivalenten bzw. bei Erweiterung mit dem MVM in multivalenten Systemen mit BHKW oder sonstigem alternativen Wärmeerzeuger mit hohem Temperaturniveau in Kombination mit z.B. Frischwassersystemen
- Hydraulisch wird es zwischen den Hoch- und Niedertemperaturpufferspeicher eingebunden
- Ferner stellt das Modul Anschlüsse zur temperaturoptimierten Beladung der Pufferspeicher durch alternative Wärmeerzeuger z.B. BHKW, welche ein hohes Temperaturniveau liefern, bereit. Ein weiterer Anschluss dient zur Beladung des Bereitschaftteils im Hochtemperaurpufferspeicher durch den Heizkessel, die hydraulische Anbindung erfolgt über das Pufferlademodul (MEC HSM PLM).
- Zusätzlich ist das Modul mit einem Anschluss für eine Frischwasserstation z.B. MEC HSM WWM bzw. Logalux FS oder alternativ einem Kälteabsorber ausgestattet. Dieser versorgt die Frischwasserstation generell aus dem Hochtemperaturpufferspeicher. Der Rücklauf der Frischwasserstation wird innerhalb des Moduls temperaturabhängig entweder in den unteren Bereich des Niedertemperaturpufferspeichers oder des Hochtemperaturpufferspeichers geleitet. Die Anschlüsse des Moduls sind so konzipiert, dass eine nahezu kreuzungsfreie Verlegung der Rohrleitungen zu den Pufferspeichern, den Frischwassermodulen etc. erfolgen kann.
- Die Umsetzung der Pufferbypass-Schaltung für die Heizkreise erfolgt über das Pufferbypass-Modul MEC HSM PBM, welches Hydraulisch mit dem Niedertemperaturpufferspeicher verbunden wird
- Die Wärmeleistung für einen Kälteabsorber weicht aufgrund geringerer Spreizung ab.

MVM – Multivalenz-Modul

- Hydraulikmodul zur Erweiterung des Puffermanagement-Modul MEC HSM PMM. Es dient zur hydraulischen Anbindung weiterer alternativer Wärmeerzeuger, welche ein niedrigeres bis mittleres Temperaturniveau zur Verfügung stellen
- Die Wärmeeinbringung erfolgt daher ausschließlich in die untere Hälfte des Niedertemperaturpufferspeichers
- In der Regel werden an dieses Modul Wärmepumpen oder Solaranlagen (mit Systemtrennung) angeschlossen. Durch die Erweiterung des Moduls MEC HSM MVM können Bivalente Anlagen zu Multivalenten Anlagen erweitert werden. Sechs Modulbaugrößen ermöglichen die Einspeisung, je nach Wärmeerzeugerspezifikation, mit Leistungen von ca. 50 bis 210 kW (Angabe für Wärmepumpen mit Δ =5 K). Die Module werden grundsätzlich als Einzelmodul mit seitlichen Flanschanschlüssen zur Anbindung an das PMM ausgeführt.
- Eine etwaige Verdrahtung erfolgt bei diesem Modul über den Klemmkasten am Puffermanagement-Modul. Soweit objektspezifisch keine besonderen Anforderungen auf eine maximale Baulänge von Modulen bzw. Modulgruppen bestehen, werden die Module ab Werk zu Modulgruppen bis zu einer maximalen Länge von ca. 1,2 m verschweißt
- Bei geringfügiger Überschreitung wird objektspezifisch Rücksprache gehalten um unnötige Verbindungen zu vermeiden

Inhaltsverzeichnis der Technischen Daten MEC HSM

Hydraulik-System-Module MEC HSM	Seite
ESM-HV – Einspeisemodul Heizkreisverteiler	11096
PLM – Pufferlade-Modul	11098
HKM-U – Heizkreis-Modul ungemischt	11100
HKM-G – Heizkreis-Modul gemischt	11102
STM – Systemtrennung-Modul	11104
ASM – Ausspeise-Modul	11098
ESM-VK – Einspeise-Modul Verteilerkreise	11109
VKM – Vorregelkreis-Modul	11111
SRB – Stellglied-Rücklauftemperatur-Baugruppe	11113
PBM o. WMZ – Puffer-Bypass-Modul ohne WMZ	11114
PBM f. WMZ – Puffer-Bypass-Modul für WMZ	11116
PMM – Puffer-Management-Modul	11118
MVM – Multivalenz-Modul	11120

ESM-HV – Einspeisemodul Heizkreisverteiler

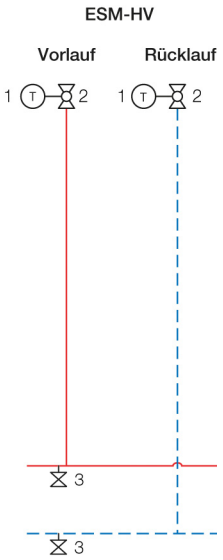

- 1 – Thermometer
- 2 – Kugelhahn
- 3 – Füll- & Entleerungshahn

Zeichnung enthält keine Konstruktionsdetails. Bei Fertigung: VL rechts / RL links

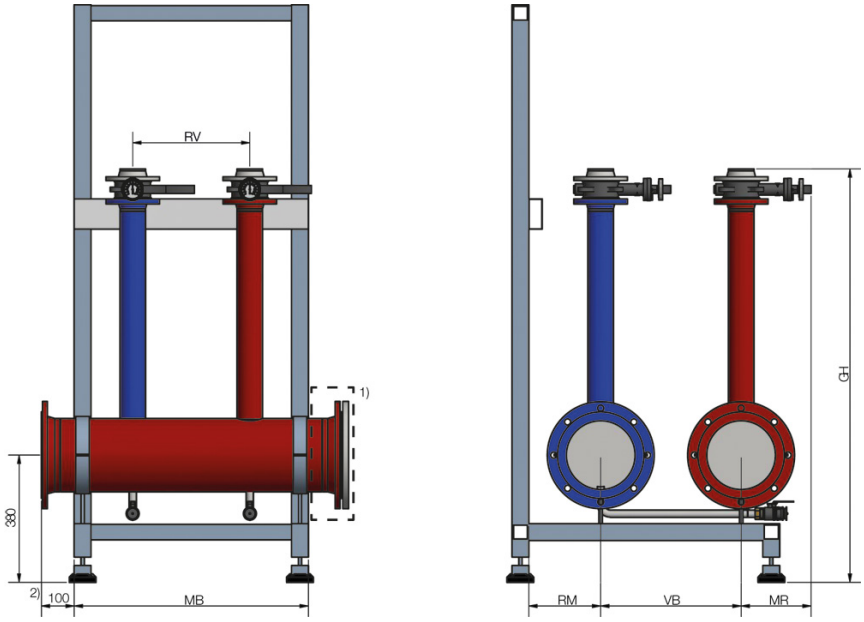

Technische Änderungen sowie evtl. Druckfehler vorbehalten! Abbildung ohne werkseitige Wärmedämmung!

[1] Jeweils am Ende eines Verteilers
[2] Jeweils am Anfang und Ende des Verteilers bzw. 2x je Verbindung von Modulen bzw. Modulgruppen

Modul	DN65	DN80	DN100	DN125	DN150	DN200
RV (mm)	350	375	400	475	500	525
MB (mm)	700	750	800	950	1000	1050
MR (mm)	310	310	315	320	320	320
GH (mm)	1235	1290	1360	1570	1750	1790

Verteiler / Sammler	DN65	DN80	DN100	DN125	DN150	DN200
RM (mm)	130	150	150	180	180	180
VB (mm)	300	300	300	350	380	420

		DN65	DN80	DN100	DN125	DN150	DN200
Abmessung		siehe Technische Zeichnung					
Gewicht (kg)		71	83	111	135	178	233
Anschlüsse (VL/RL) oben (DN)		65	80	100	125	150	200
Anschlüsse (VL/RL) seitlich (DN)		65	80	100	125	150	200
max. Druck (bar)		PN6, PN10 auf Anfrage					
max. Temperatur (°C)		95	95	95	95	95	95
Nennvolumenstrom (m^3/h)		10,0	15,5	31,0	55,0	89,0	188,0
Nennleistung bei Standardauslegung ΔT	20 K (kW) 15 K (kW) 10 K (kW) 7 K (kW)	233 174 116 81	361 270 180 126	721 541 361 252	1279 959 640 448	2070 1553 1035 725	4373 3280 2186 1531
Druckverlust V_{Nenn} (mbar)		8,0	8,4	8,3	10,7	9,9	10,9
Absperrorgane K_{VS} (m^3/h)		259	337	763	1030	1790	3460

PLM – Pufferlade-Modul

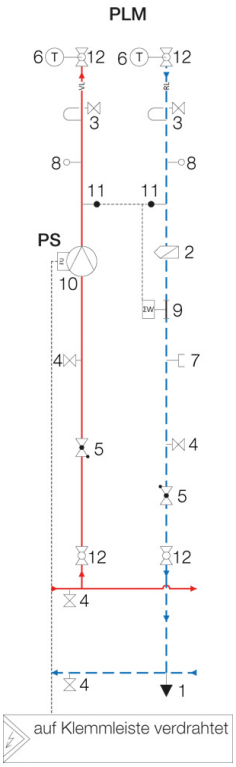

- 1 – Anschluss Druckhaltung
- 2 – Schmutzfänger
- 3 – Entlüftung
- 4 – Füll- & Entleerungshahn
- 5 – Rückschlagventil
- 6 – Thermometer
- 7 – Tauchhülse
- 8 – Temperatursensor
- 9 – Passstück Wärmezähler
- 10 – Umwälzpumpe (geregelt)
- 11 – Temperatursensor Wärmezähler
- 12 – Kugelhahn

Zeichnung enthält keine Konstruktionsdetails. Bei Fertigung: VL rechts / RL links

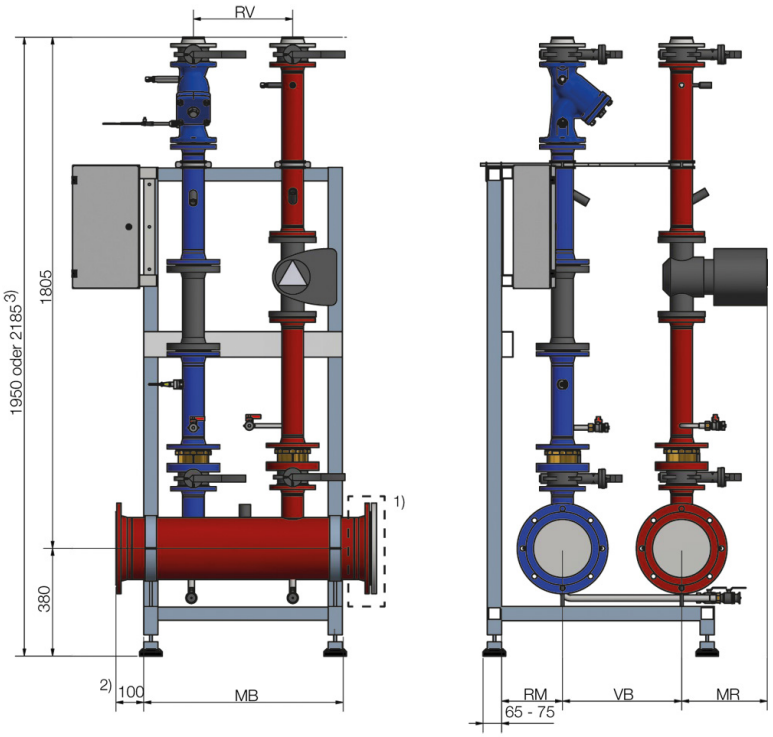

Technische Änderungen sowie evtl. Druckfehler vorbehalten! Abbildung ohne werkseitige Wärmedämmung!

[1] Jeweils am Ende eines Verteilers
[2] Jeweils am Anfang und Ende des Verteilers bzw. 2x je Verbindung von Modulen bzw. Modulgruppen
[3] Gilt für DN20-DN50 bei Kombination mit Heizkreismodulen ab DN65

Modul	DN20	DN25	DN32	DN40	DN50	DN65	DN80	DN100
RV (mm)	150	150	150	150	150	350	375	400
MB (mm)	300	300	300	300	300	700	750	800
MR (mm)	200	200	200	300	310	310	315	320

Verteiler / Sammler	DN65	DN80	DN100	DN125	DN150	DN200
RM (mm)	130	150	150	180	180	180
VB (mm)	300	300	300	350	380	420

		DN20	DN25	DN32	DN40	DN50	DN65	DN80	DN100
Abmessung		siehe Technische Zeichnung							
Gewicht (kg)		35	44	51	73	90	131	178	240
Anschlüsse (VL/RL) oben (DN)		20 IG	25 IG	32 IG	40 IG	50 IG	65	80	100
Anschlüsse (VL/RL) seitlich (DN)		von Gesamtvolumenstrom abhängig, mindestens DN65							
max. Druck (bar)		PN6, PN10 auf Anfrage							
max. Temperatur (°C)		95	95	95	95	95	95	95	95
Nennvolumenstrom (m^3/h)		1,1	2,3	4,0	6,0	10,0	17,5	24,0	40,0
Nennleistung bei Standardauslegung ΔT	20 K (kW) 15 K (kW) 10 K (kW) 7 K (kW)	26 19 13 9	53 40 27 19	93 70 47 33	140 105 70 49	233 174 116 81	407 305 204 142	558 419 279 195	930 698 465 326
Pumpe Grundfos Magna3		25-60	25-60	25-80	32-100F	40-80F	50-100F	65-100F	80-100F
Restförderhöhe V_{Nenn} (mbar)		331	208	262	298	300	317	328	316
Rückschlagklappe K_{VS} (m^3/h)		3,8	6,4	13	20	36	60	74	112
Schmutzfänger K_{VS} (m^3/h)		7,0	7,8	14	22	36	98	146	234
Absperrorgane (4 Stück) K_{VS} (m^3/h)		23	39	52	87	160	259	377	763
Tauchhülse 6 mm (Stk.)		2	2	2	2	2	2	2	2
Fühler Buderus NTC 6 mm (Stk.)		–	–	–	–	–	–	–	–

HKM-U – Heizkreis-Modul ungemischt

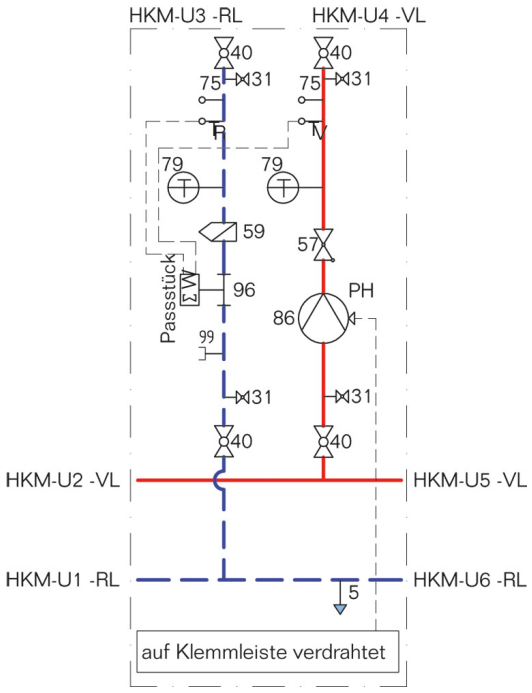

- 5 – Anschluss Druckhaltung
- 31 – Entleerung / Entlüftung
- 40 – Kugelhahn
- 57 – Rückschlagventil
- 59 – Schmutzfänger
- 75 – Tauchhülse 6 mm
- 79 – Thermometer
- 86 – Umwälzpumpe
- 96 – Wärmemengenzähler Passstück, Zähler bauseits
- 99 – Muffe 1/2" mit Stopfen (für bauseitigen Grundfos Sensor RPI T2)

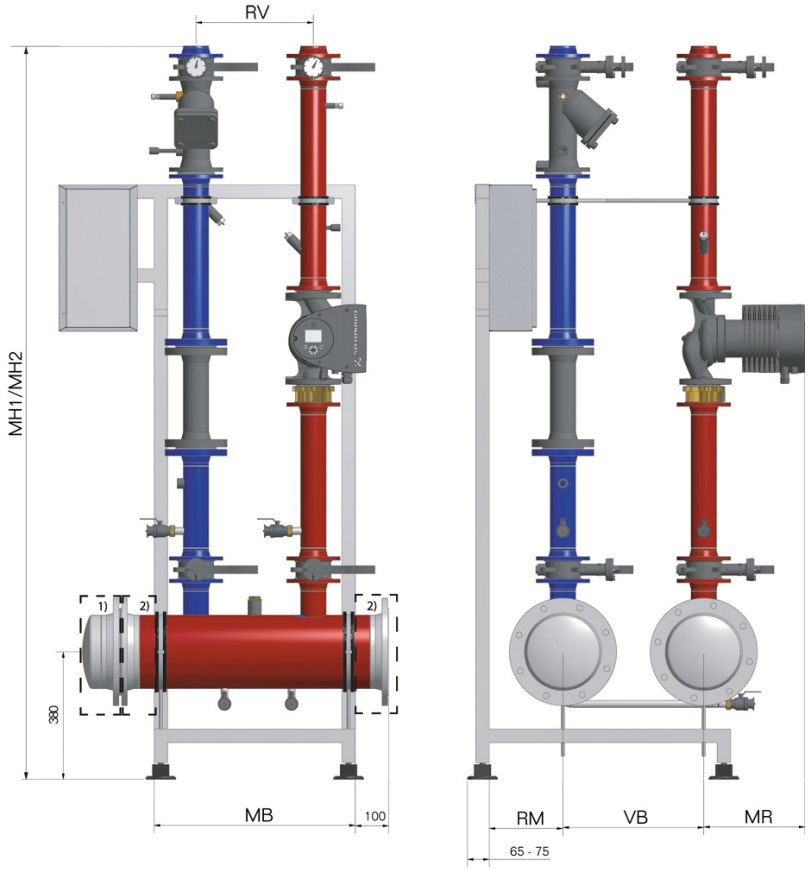

Technische Änderungen sowie evtl. Druckfehler vorbehalten! Abbildung ohne werkseitige Wärmedämmung!

[1] Jeweils am Ende eines Verteilers
[2] Jeweils am Anfang und Ende des Verteilers bzw. 2x je Verbindung von Modulen bzw. Modulgruppen

Modul	DN20	DN25	DN32	DN40	DN50	DN65	DN80	DN100
RV (mm)	150	150	150	150	150	350	375	400
MB (mm)	300	300	300	300	300	700	750	800
MR (mm)	200	200	200	300	310	310	315	320
MH1 (mm)	1950	1950	1950	1950	1950	–	–	–
MH2 [1] (mm)	2185	2185	2185	2185	2185	2185	2185	2185

Verteiler / Sammler	DN65	DN80	DN100	DN125	DN150	DN200
RM (mm)	130	150	150	180	180	180
VB (mm)	300	300	300	350	380	420

		DN20	DN25	DN32	DN40	DN50	DN65	DN80	DN100
Abmessung		siehe Technische Zeichnung							
Gewicht (kg)		35	44	51	73	90	131	178	240
Anschlüsse (VL/RL) oben (DN)		20 IG	25 IG	32 IG	40 IG	50 IG	65	80	100
Anschlüsse (VL/RL) seitlich (DN)		von Gesamtvolumenstrom abhängig, mindestens DN65							
max. Druck (bar)		PN6, PN10 auf Anfrage							
max. Temperatur (°C)		95	95	95	95	95	95	95	95
Nennvolumenstrom (m^3/h)		1,1	2,3	4,0	6,0	10,0	17,5	24,0	40,0
Nennleistung bei Standardauslegung ΔT	20 K (kW) 15 K (kW) 10 K (kW) 7 K (kW)	26 19 13 9	53 40 27 19	93 70 47 33	140 105 70 49	233 174 116 81	407 305 204 142	558 419 279 195	930 698 465 326
Pumpe Grundfos Magna3		25-60	25-100	25-100	32-120F	40-120F	50-120F	65-120F	80-120F
Restförderhöhe V_{Nenn} (mbar)		430	759	549	825	731	550	595	635
Rückschlagklappe K_{VS} (m^3/h)		3,8	6,4	13	20	36	60	74	112
Schmutzfänger K_{VS} (m^3/h)		7,0	7,8	14	22	36	98	146	234
Absperrorgane (4 Stück) K_{VS} (m^3/h)		23	39	52	87	160	259	377	763
Tauchhülse 6 mm (Stk.)		2	2	2	2	2	2	2	2
Fühler Buderus NTC 6 mm (Stk.)		–	–	–	–	–	–	–	–

HKM-G – Heizkreis-Modul gemischt

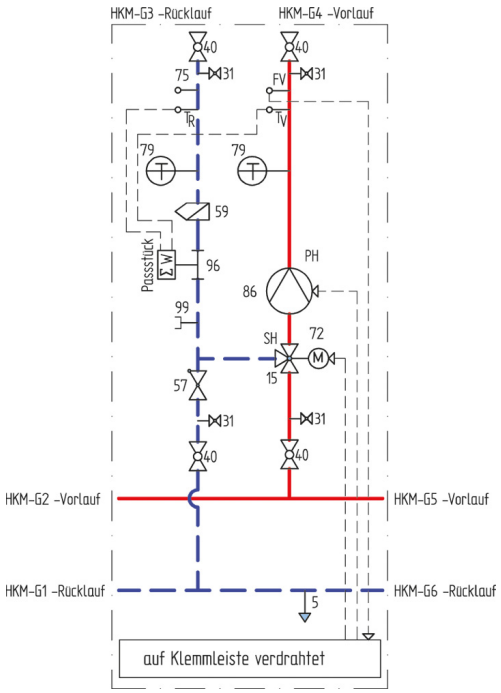

- 5 – Anschluss Druckhaltung
- 15 – Dreiwegeventil
- 31 – Entleerung / Entlüftung
- 40 – Kugelhahn
- 57 – Rückschlagventil
- 59 – Schmutzfänger
- 72 – Stellantrieb
- 75 – Tauchhülse 6 mm
- 79 – Thermometer
- 86 – Umwälzpumpe
- 96 – Wärmemengenzähler Passstück, Zähler bauseits
- 99 – Muffe 1/2" mit Stopfen (für bauseitigen Grundfos Sensor RPI T2)
- FV – Fühler Buderus Logamatic

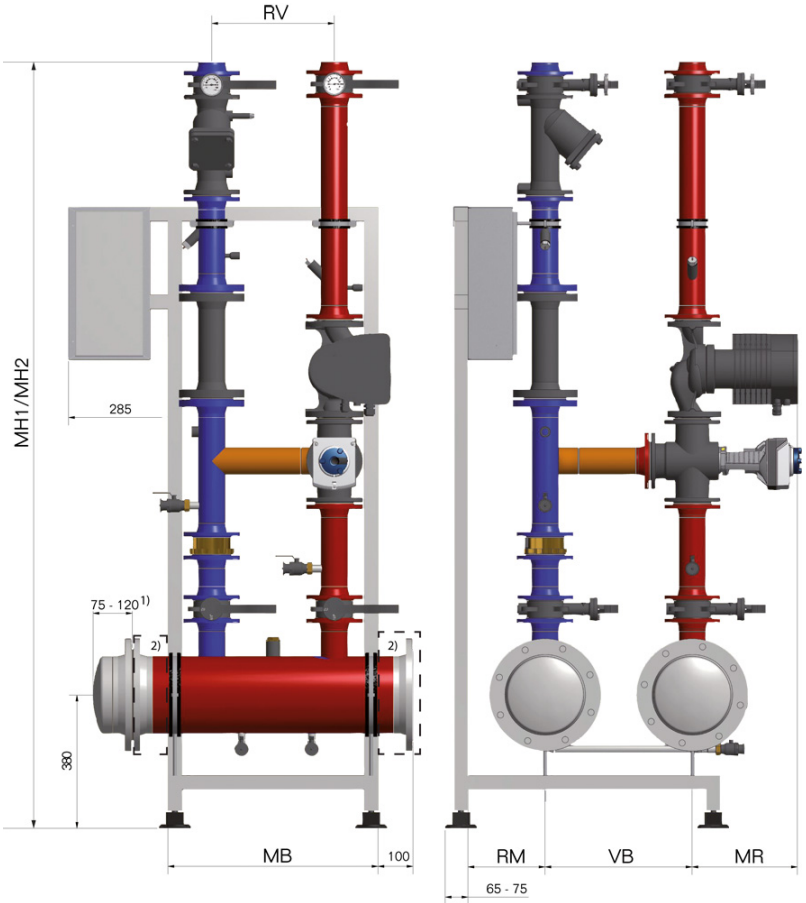

Technische Änderungen sowie evtl. Druckfehler vorbehalten! Abbildung ohne werkseitige Wärmedämmung!

[1] Jeweils am Ende eines Verteilers
[2] Jeweils am Anfang und Ende des Verteilers bzw. 2x je Verbindung von Modulen bzw. Modulgruppen

Modul	DN20	DN25	DN32	DN40	DN50	DN65	DN80	DN100
RV (mm)	150	150	150	150	150	350	375	400
MB (mm)	300	300	300	300	300	700	750	800
MR (mm)	200	200	200	300	310	310	315	320
MH1 (mm)	1950	1950	1950	1950	1950	–	–	–
MH2 [1] (mm)	2185	2185	2185	2185	2185	2185	2185	2185

[1] Gilt für DN20 bis DN50 bei Kombination mit Heizkreismodulen ab DN65

Verteiler / Sammler	DN65	DN80	DN100	DN125	DN150	DN200
RM (mm)	130	150	150	180	180	180
VB (mm)	300	300	300	350	380	420

		DN20	DN25	DN32	DN40	DN50	DN65	DN80	DN100
Abmessung		siehe Technische Zeichnung							
Gewicht (kg)		42	48	57	78	100	144	193	264
Anschlüsse (VL/RL) oben (DN)		20 IG	25 IG	32 IG	40 IG	50 IG	65	80	100
Anschlüsse (VL/RL) seitlich (DN)		von Gesamtvolumenstrom abhängig, mindestens DN65							
max. Druck (bar)		PN6, PN10 auf Anfrage							
max. Temperatur (°C)		95	95	95	95	95	95	95	95
Nennvolumenstrom (m^3/h)		1,1	2,3	4,0	6,0	10,0	17,5	24,0	40,0
Nennleistung bei Standardauslegung ΔT	20 K (kW) 15 K (kW) 10 K (kW) 7 K (kW)	26 19 13 9	53 40 27 19	93 70 47 33	140 105 70 49	233 174 116 81	407 305 204 142	558 419 279 195	930 698 465 326
Pumpe Grundfos Magna3		25-60	25-100	25-120	32-120F	40-120F	50-120F	65-120F	80-120F
Restförderhöhe V_{Nenn} (mbar)		350	621	537	680	567	469	446	471
3-Wege Ventil Typ	Typ	Siemens							
	Antrieb	Siemens, 3-Punkt, 120 s							
	K_{VS} (m^3/h)	4,0	6,3	10	16	25	63	63	100
Rückschlagklappe K_{VS} (m^3/h)		3,8	6,4	13	20	36	60	74	112
Schmutzfänger K_{VS} (m^3/h)		7,0	7,8	14	22	36	98	146	234
Absperrorgane (4 Stück) K_{VS} (m^3/h)		23	39	52	87	160	259	377	763
Tauchhülse 6 mm (Stk.)		2	2	2	2	2	2	2	2
Fühler Buderus NTC 6 mm (Stk.)		1	1	1	1	1	1	1	1

STM – Systemtrennung-Modul

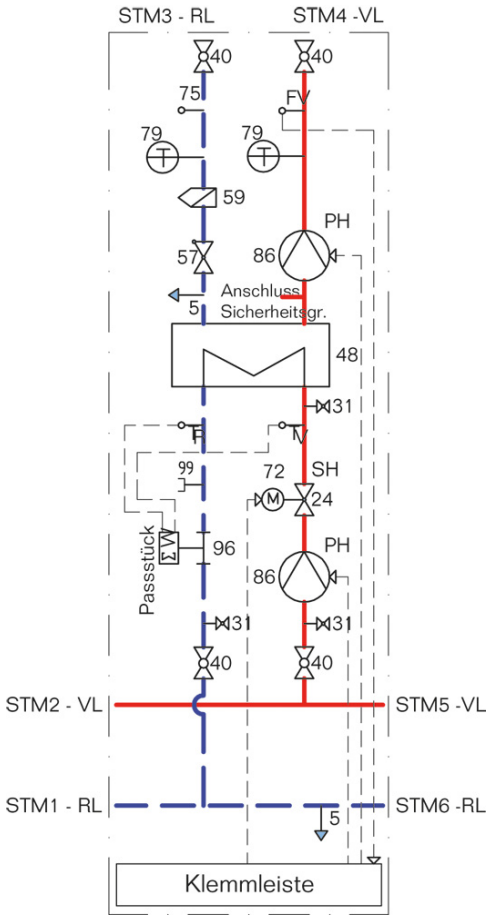

- 5 – Anschluss Druckhaltung
- 24 – Durchgangsventil
- 31 – Entleerung / Entlüftung
- 40 – Kugelhahn
- 48 – Plattenwärmeübertrager
- 57 – Rückschlagventil
- 59 – Schmutzfänger
- 72 – Stellantrieb
- 75 – Tauchhülse 6 mm
- 79 – Thermometer
- 86 – Umwälzpumpe
- 96 – Wärmemengenzähler Passstück, Zähler bauseits
- 99 – Muffe 1/2" mit Stopfen (für bauseitigen Grundfos Sensor RPI T2)
- FV – Fühler Buderus Logamatic

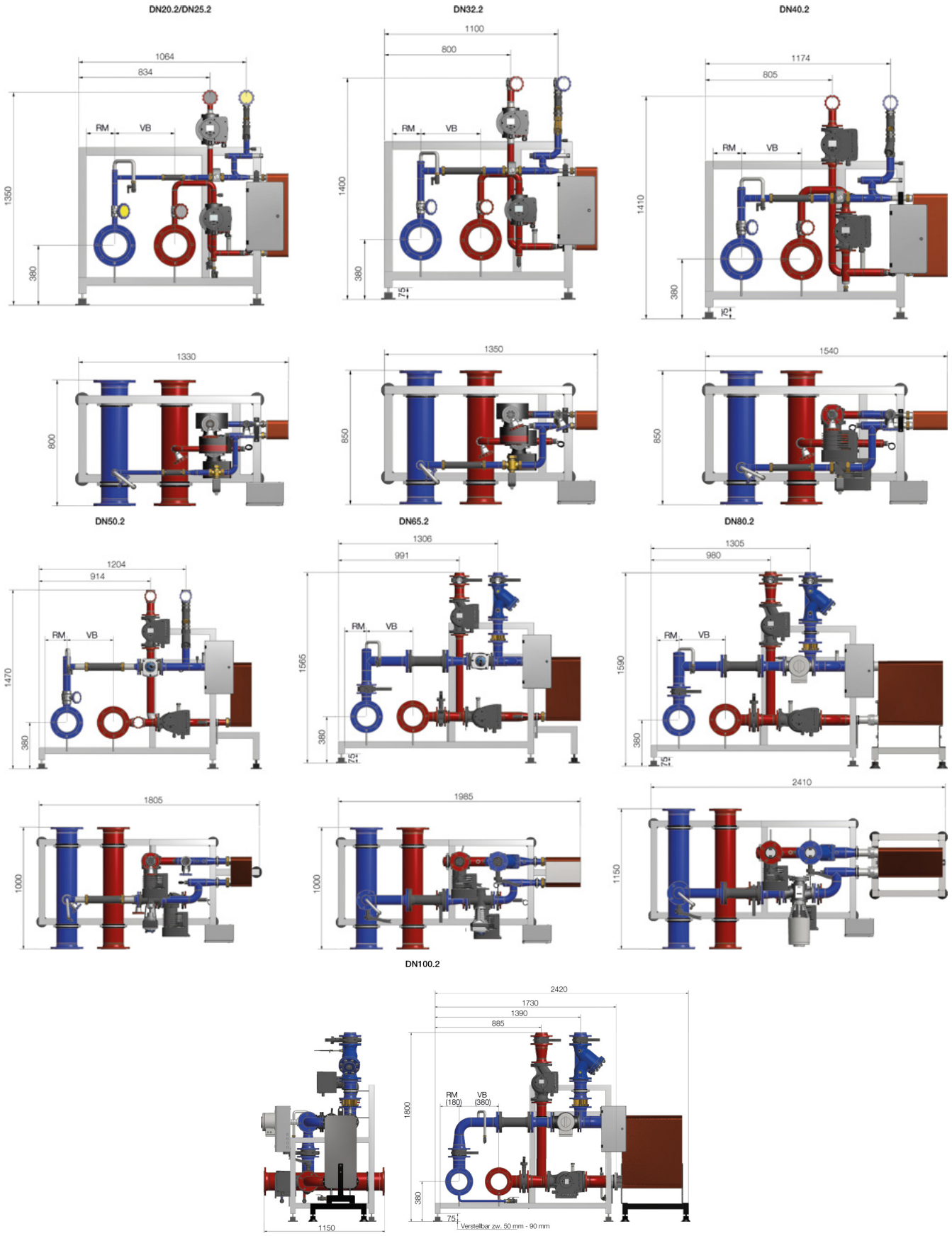

Technische Änderungen sowie evtl. Druckfehler vorbehalten! Abbildung ohne werkseitige Wärmedämmung!

Verteiler / Sammler	DN65	DN80	DN100	DN125	DN150	DN200
RM (mm)	130	150	150	180	180	180
VB (mm)	300	300	300	350	380	420

		DN20	DN25	DN32	DN40	DN50	DN65	DN80	DN100
Abmessung		siehe Technische Zeichnung							
Gewicht (kg)		75	81	101	145	196	261	363	560
Anschlüsse (VL/RL) oben (DN)		20 IG	25 IG	32 IG	40 IG	50 IG	65	80	100
Anschlüsse (VL/RL) seitlich (DN)		von Gesamtvolumenstrom abhängig, mindestens DN65							
Anschlüsse (VL/RL) MAG (DN)		DN25 IG (sekundär)							
Anschlüsse (VL/RL) SV (DN)		DN25 IG (sekundär)							
max. Druck (bar)		PN6, PN10 auf Anfrage							
max. Temperatur (°C)		95	95	95	95	95	95	95	95
Nennvolumenstrom (m^3/h) primär + sekundär		1,1	2,3	4,0	6,0	10,0	17,5	24,0	40,0
Nennleistung bei Standardauslegung ΔT	20 K (kW) 15 K (kW) 10 K (kW) 7 K (kW)	26 19 13 9	53 40 27 19	93 70 47 33	140 105 70 49	233 174 116 81	407 305 204 142	558 419 279 195	930 698 465 326
Pumpe Grundfos Magna3 primär + sekundär		25-60	25-100	25-100	32-120F	40-120F	50-120F	65-120F	80-120F
Restförderhöhe V_{Nenn}	primär (mbar) sekundär (mbar)	338 286	720 617	448 411	729 686	604 590	355 410	461 454	523 491
Temp. Anhebungprimär (K)		5-7	5-7	5-7	5-7	5-7	5-7	5-7	5-7
2-Wege Ventil Typ	Typ	Siemens							
	Antrieb	Siemens, 3-Punkt, 150 s				Siemens, 3-Punkt, 120 s			
	K_{VS} (m^3/h)	4,0	6,3	10	16	25	40	63	100
Rückschlagklappe K_{VS} (m^3/h)		3,8	6,4	13	20	36	60	74	112
Schmutzfänger K_{VS} (m^3/h)		7,0	7,8	14	22	36	98	146	234
Absperrorgane (2/2 Stück) K_{VS} (m^3/h)		23	39	52	87	160	259	377	763
Tauchhülse 6 mm (Stk.)		2	2	2	2	2	2	2	2
Fühler Buderus NTC 6 mm (Stk.)		1	1	1	1	1	1	1	1

[1] Daten lagen bei Drucklegung nicht vor

ASM – Ausspeise-Modul

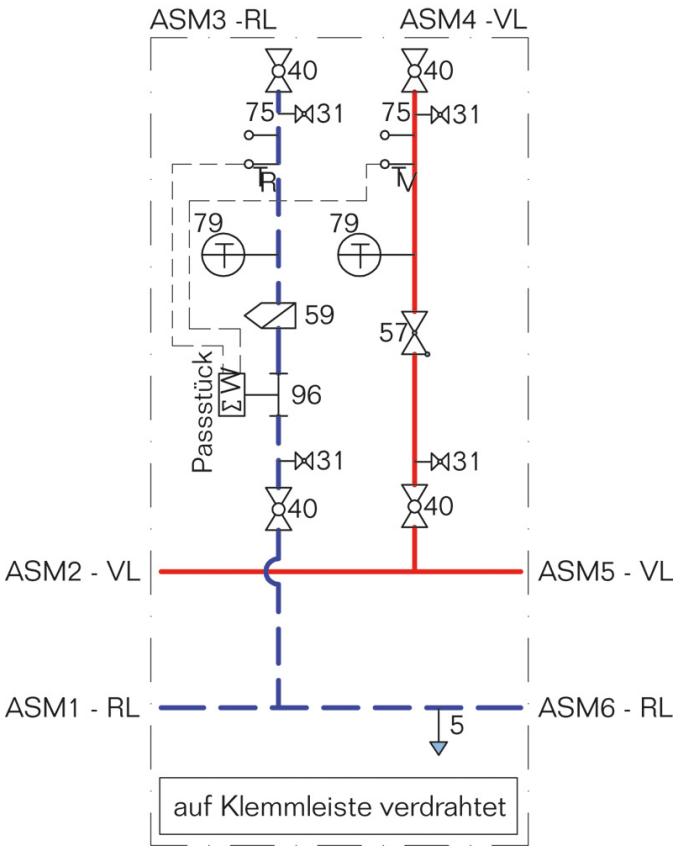

- 5 – Anschluss Druckhaltung
- 31 – Entleerung / Entlüftung
- 40 – Kugelhahn
- 57 – Rückschlagventil
- 59 – Schmutzfänger
- 75 – Temperaturfühler
- 79 – Thermometer
- 96 – Wärmemengenzähler

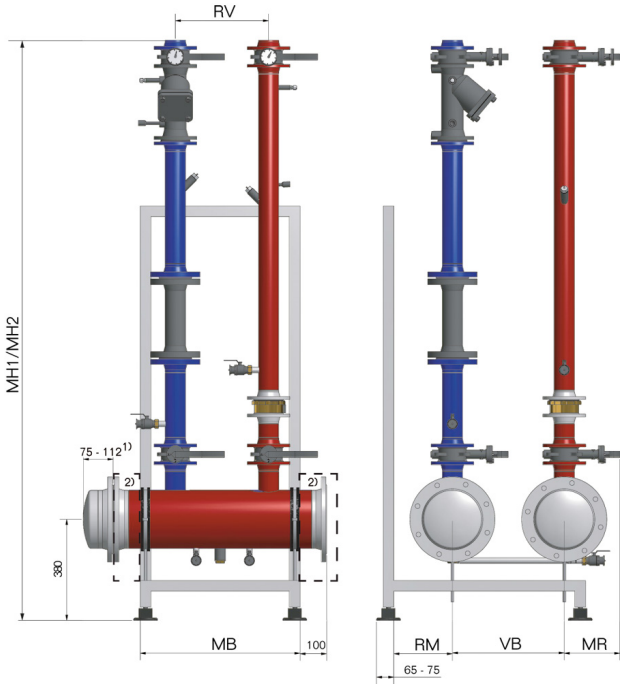

Technische Änderungen sowie evtl. Druckfehler vorbehalten! Abbildung ohne werkseitige Wärmedämmung!

[1)] Jeweils am Ende eines Verteilers
[2)] Jeweils am Anfang und Ende des Verteilers bzw. 2x je Verbindung von Modulen bzw. Modulgruppen

MEC HSM
Hydraulik-System-Module

Modul	DN20	DN25	DN32	DN40	DN50	DN65	DN80	DN100
RV (mm)	150	150	150	150	150	350	375	400
MB (mm)	300	300	300	300	300	700	750	800
MR (mm)	200	200	200	200	200	300	300	300
HM1 (mm)	1950	1950	1950	1950	1950	–	–	–
MH2 [1] (mm)	2185	2185	2185	2185	2185	2185	2185	2185

[1] Gilt für DN20-DN50 bei Kombination mit Heizkreismodulen ab DN65

Verteiler / Sammler	DN65	DN80	DN100	DN125	DN150	DN200
RM (mm)	130	150	150	180	180	180
VB (mm)	300	300	300	350	380	420

		DN20	DN25	DN32	DN40	DN50	DN65	DN80	DN100
Abmessung		Maßblätter und technische Unterlagen erhalten Sie von der zuständigen Buderus Niederlassung.							
Gewicht (kg)		35	39	48	65	80	112	156	209
Anschlüsse (VL/RL) oben (DN)		20 IG	25 IG	32 IG	40 IG	50 IG	65	80	100
Anschlüsse (VL/RL) seitlich (DN)		von Gesamtvolumenstrom abhängig, mindestens DN65							
max. Druck (bar)		PN6, PN10 auf Anfrage							
max. Temperatur (°C)		95	95	95	95	95	95	95	95
Nennvolumenstrom (m^3/h)		1,1	2,3	4,0	6,0	10,0	17,5	24,0	40,0
Nennleistung bei Standardauslegung ΔT	20 K (kW) 15 K (kW) 10 K (kW) 7 K (kW)	26 19 13 9	53 40 27 19	93 70 47 33	140 105 70 49	233 174 116 81	407 305 204 142	558 419 279 195	930 698 465 326
Druckverlust V_{Nenn} (mbar)		ca. 200	261	231	215	201	166	179	199
Rückschlagklappe K_{VS} (m^3/h)		3,8	6,4	13	20	36	60	74	112
Schmutzfänger K_{VS} (m^3/h)		7,0	7,8	14	22	36	98	146	234
Absperrorgane (4 Stück) K_{VS} (m^3/h)		23	39	52	87	160	259	377	763
Tauchhülse 6 mm (Stk.)		2	2	2	2	2	2	2	2
Fühler Buderus NTC 6 mm (Stk.)		–	–	–	–	–	–	–	–

ESM-VK – Einspeise-Modul Verteilerkreise

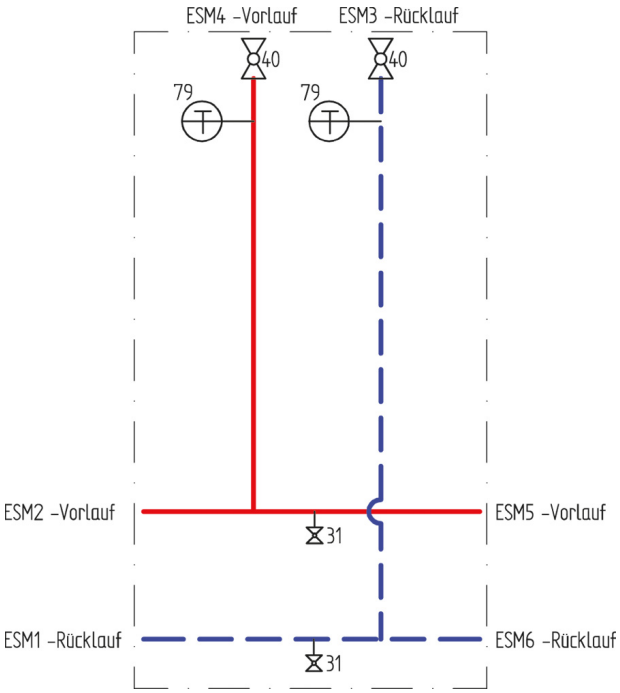

- 31 – Füll- & Entleerungshahn
- 40 – Kugelhahn
- 79 – Thermometer

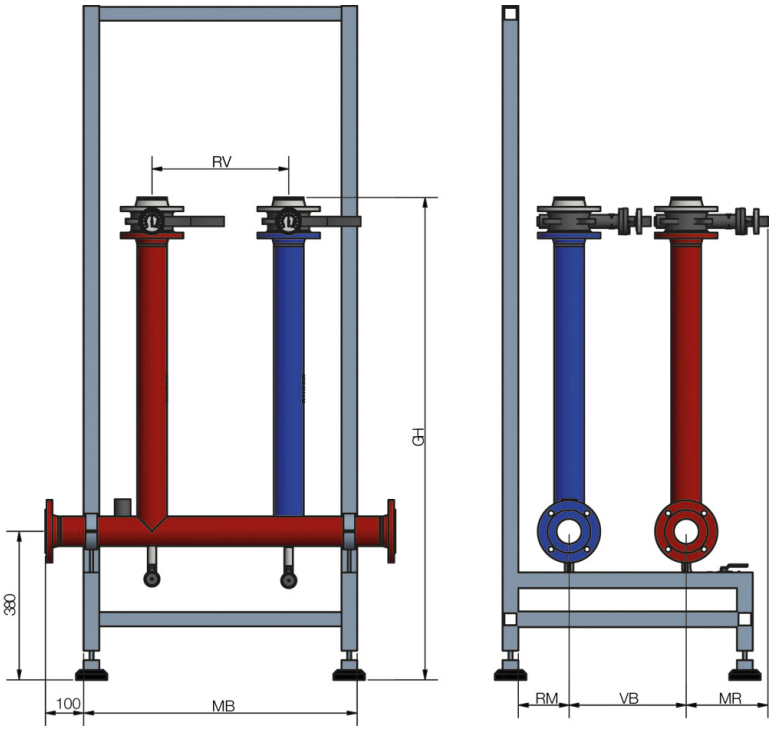

Technische Änderungen sowie evtl. Druckfehler vorbehalten! Abbildung ohne werkseitige Wärmedämmung!

[1] Jeweils am Ende eines Verteilers
[2] Jeweils am Anfang und Ende des Verteilers bzw. 2x je Verbindung von Modulen bzw. Modulgruppen

Modul	DN32	DN40	DN50	DN65	DN80	DN100
RV (mm)	150	150	150	350	375	400
MB (mm)	300	300	300	700	750	800
MR (mm)	200	200	200	310	315	320
GH (mm)	1235	1235	1235	1235	1290	1360

Verteiler / Sammler	DN65	DN80	DN100	DN125	DN150	DN200
RM (mm)	130	150	150	180	180	180
VB (mm)	300	300	300	350	380	420

		DN32	DN40	DN50	DN65	DN80	DN100
Abmessung		siehe Technische Zeichnung					
Gewicht (kg)		44	48	59	80	95	126
Anschlüsse (VL/RL) oben (DN)		32 IG	40 IG	50 IG	65	80	100
Anschlüsse (VL/RL) seitlich (DN)		32	40	50	65	80	100
max. Druck (bar)		PN6, PN10 auf Anfrage					
max. Temperatur (°C)		95	95	95	95	95	95
Nennvolumenstrom (m^3/h)		4,0	6,0	10,0	17,5	24,0	40,0
Nennleistung bei Standardauslegung ΔT	20 K (kW) 15 K (kW) 10 K (kW) 7 K (kW)	93 70 47 33	140 105 70 49	233 174 116 81	407 305 204 142	558 419 279 195	930 698 465 326
Druckverlust V_{Nenn} (mbar)		17	15	13	14	13	11
Absperrorgane K_{VS} (m^3/h)		52	87	160	259	377	763

VKM – Vorregelkreis-Modul

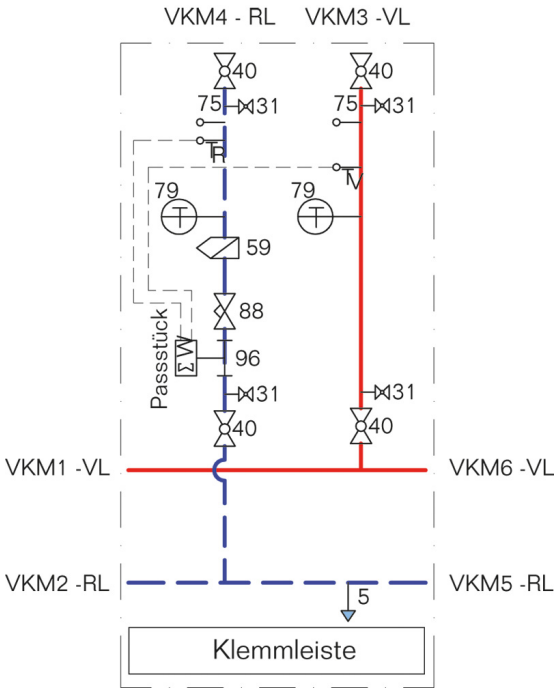

- 5 – Anschluss Druckhaltung
- 31 – Entleerung / Entlüftung
- 40 – Kugelhahn
- 59 – Schmutzfänger
- 75 – Tauchhülse 6 mm
- 79 – Thermometer
- 88 – Volumenstrombegrenzer
- 96 – Wärmemengenzähler Passstück, Zähler bauseits

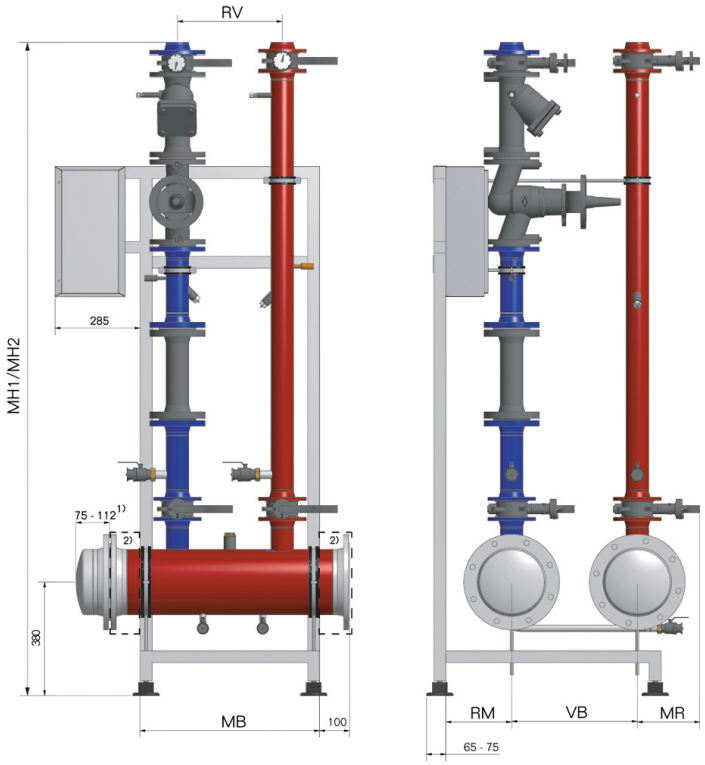

Technische Änderungen sowie evtl. Druckfehler vorbehalten! Abbildung ohne werkseitige Wärmedämmung!

[1] Jeweils am Ende eines Verteilers
[2] Jeweils am Anfang und Ende des Verteilers bzw. 2x je Verbindung von Modulen bzw. Modulgruppen

MEC HSM
Hydraulik-System-Module

Modul	DN25	DN32	DN40	DN50	DN65	DN80
RV (mm)	150	150	150	150	350	375
MB (mm)	300	300	300	300	700	750
MR (mm)	150	150	150	150	210	225
HM1 (mm)	1950	1950	1950	1950	–	–
MH2 [1] (mm)	2185	2185	2185	2185	2185	2185

[1] Gilt für DN20-DN50 bei Kombination mit Heizkreismodulen ab DN65

Verteiler / Sammler	DN65	DN80	DN100	DN125	DN150	DN200
RM (mm)	130	150	150	180	180	180
VB (mm)	300	300	300	350	380	420

		DN25	DN32	DN40	DN50	DN65	DN80
Abmessung		siehe Technische Zeichnung					
Gewicht (kg)		35	43	55	70	132	147
Anschlüsse (VL/RL) oben (DN)		25 IG	32 IG	40 IG	50 IG	65	80
Anschlüsse (VL/RL) seitlich (DN)		von Gesamtvolumenstrom der Verteilerkreisgruppe abhängig					
max. Druck (bar)		PN6, PN10 auf Anfrage					
max. Temperatur (°C)		95	95	95	95	95	95
Nennvolumenstrom (m^3/h)		2,3	4,0	6,0	10,0	17,5	24,0
Nennleistung bei Standardauslegung ΔT	20 K (kW) 15 K (kW) 10 K (kW) 7 K (kW)	53 40 27 19	93 70 47 33	140 105 70 49	233 174 116 81	407 305 204 142	558 419 279 195
Druckverlust (mbar)		238	146	172	166	109	94
Strangregulierventil K_{VS} (m^3/h)		6,3	21	22	38	74	11
Schmutzfänger K_{VS} (m^3/h)		7,8	14	22	36	98	146
Absperrorgane (4 Stück) K_{VS} (m^3/h)		39	52	87	160	259	377
Tauchhülse 6 mm (Stk.)		2	2	2	2	2	2
Fühler Buderus NTC 6 mm (Stk.)		–	–	–	–	–	–

SRB – Stellglied-Rücklauftemperatur-Baugruppe

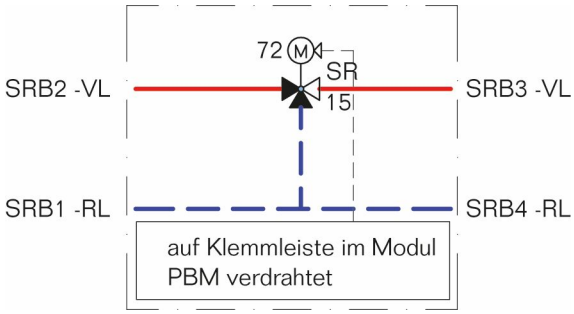

- 15 – 3-Wege-Ventil
- 72 – Stellantrieb

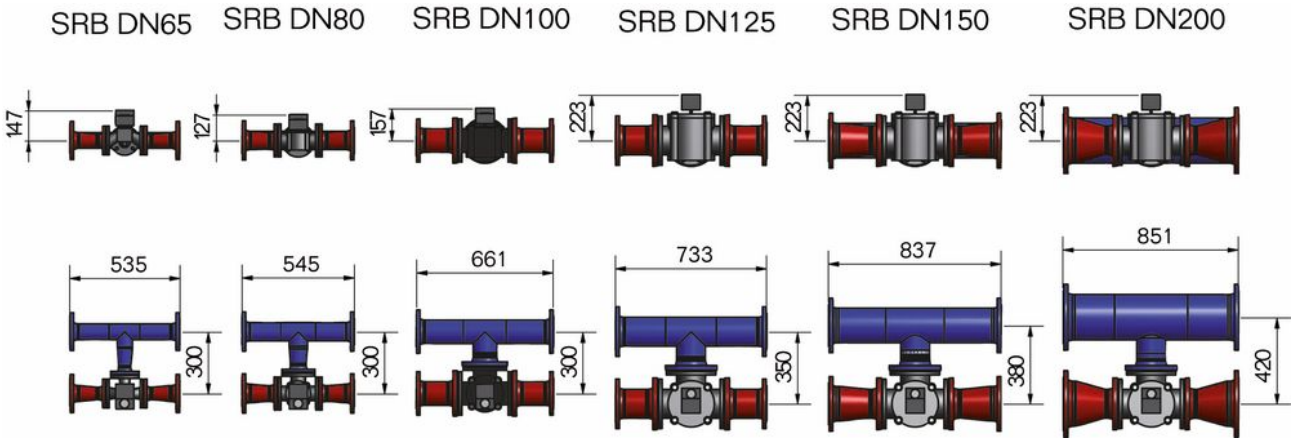

Technische Änderungen sowie evtl. Druckfehler vorbehalten! Abbildung ohne Wärmedämmung!

		DN65	DN80	DN100	DN125	DN150	DN200
Abmessung		siehe Technische Zeichnung					
Gewicht (kg)		38	47	62	76	111	181
Anschlüsse Flansch seitlich (DN)		65	80	100	125	150	200
max. Druck (bar)		PN6, PN10 auf Anfrage					
max. Temperatur (°C)		95	95	95	95	95	95
Nennvolumenstrom (m^3/h) primär + sekundär		10,0	15,5	31,0	55,0	89,0	188,0
Nennleistung bei Standardauslegung ΔT	20 K (kW) 15 K (kW) 10 K (kW) 7 K (kW)	233 174 116 81	361 270 180 126	721 541 361 252	1279 959 640 448	2070 1553 1035 725	4373 3280 2186 1531
Druckverlust (mbar)		40,2	39,0	52,5	25,0	41,2	131,8
3-Wege Mischhahn	Typ	Siemens					
	Antrieb	Siemens, 3-Punkt, 120 s					
	K_{VS} (m^3/h)	40	100	160	550	550	550

PBM o. WMZ – Puffer-Bypass-Modul ohne WMZ

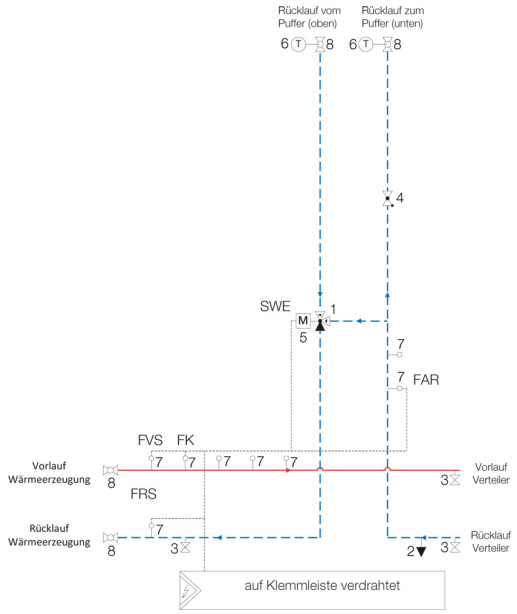

- 1 – 3-Wege-Ventil
- 2 – Anschluss Druckhaltung
- 3 – Füll- und Entleerungshahn
- 4 – Rückschlagventil
- 5 – Stellantrieb elektr. ohne Notst.
- 6 – Thermometer
- 7 – Temperatursensor
- 8 – Kugelhahn

Zeichnung enthält keine Konstruktionsdetails. Bei Fertigung: VL rechts / RL links

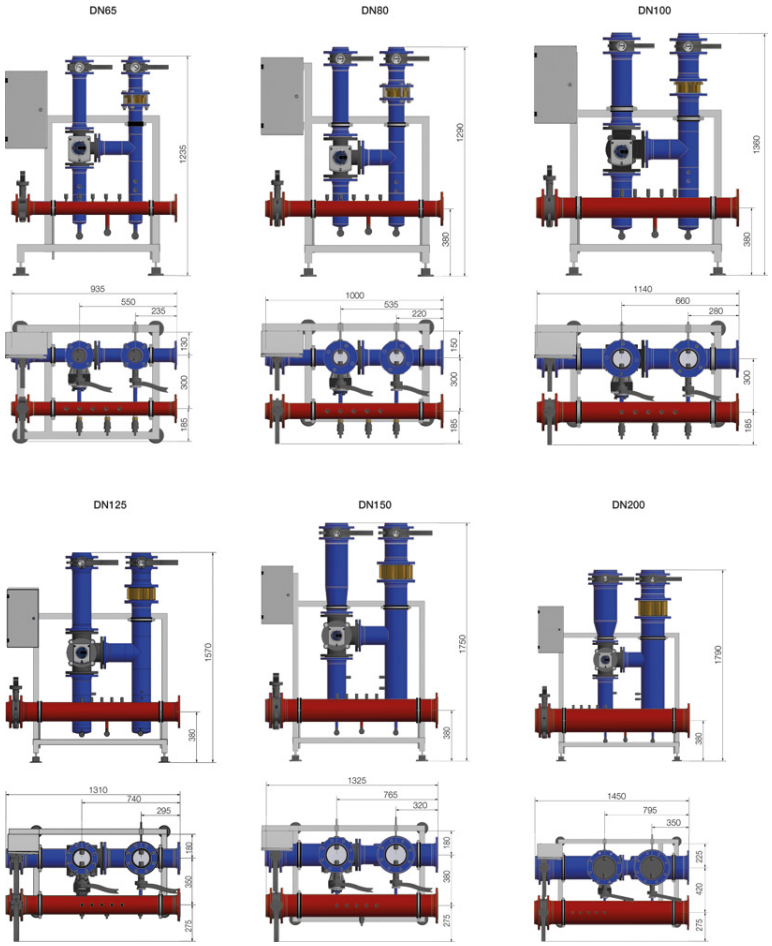

Technische Änderungen sowie evtl. Druckfehler vorbehalten! Abbildung ohne Wärmedämmung!

		DN65	DN80	DN100	DN125	DN150	DN200
Abmessung		siehe Technische Zeichnung					
Gewicht (kg)		118	142	182	215	288	411
Anschlüsse Flansch oben (DN)		65	50	100	125	150	200
Anschlüsse Flansch seitlich (DN)		65	80	100	125	150	200
max. Druck (bar)		PN6, PN10 auf Anfrage					
max. Temperatur (°C)		95	95	95	95	95	95
Nennvolumenstrom (m^3/h)		10,0	15,5	31,0	55,0	89,0	188,0
Nennleistung bei Standardauslegung ΔT	20 K (kW) 15 K (kW) 10 K (kW) 7 K (kW)	233 174 116 81	361 270 180 126	721 541 361 252	1279 959 640 448	2070 1553 1035 725	4373 3280 2186 1531
Druckverlust V_{Nenn} (mbar)		76,6	84,8	118,2	122,0	149,1	279,5
3-Wege Mischhahn	Typ	Siemens					
	Antrieb	Siemens, 3-Punkt, 30 s					
	K_{VS} (m^3/h)	63	100	160	550	550	550
Absperrorgane K_{VS} (m^3/h)		259	377	763	1030	1790	3460
Tauchhülse 6 mm (Stk.)		7	7	7	7	7	7
Fühler Buderus NTC 6 mm (Stk.)		4	4	4	4	4	4

PBM f. WMZ – Puffer-Bypass-Modul für WMZ

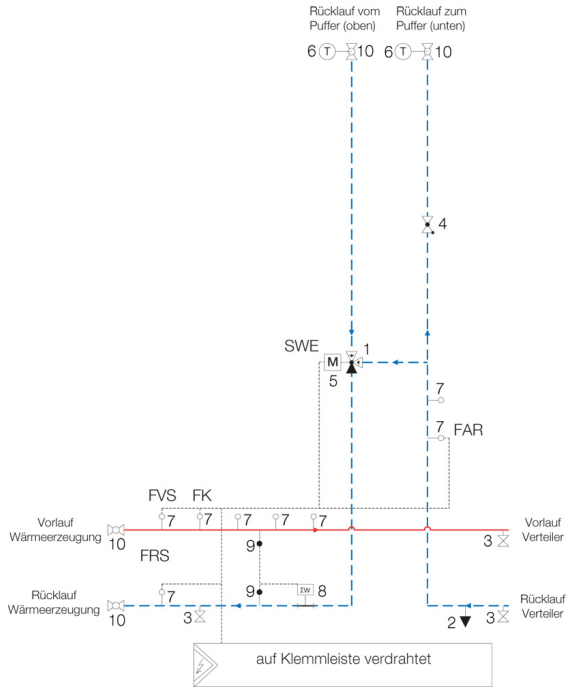

- 1 – 3-Wege-Ventil
- 2 – Anschluss Druckhaltung
- 3 – Füll- und Entleerungshahn
- 4 – Rückschlagventil
- 5 – Stellantrieb elektr. ohne Notst.
- 6 – Thermometer
- 7 – Temperatursensor
- 8 – Passstück Wärmezähler
- 9 – Temperatursensor Wärmezähler
- 10 – Kugelhahn

Zeichnung enthält keine Konstruktionsdetails. Bei Fertigung: VL rechts / RL links

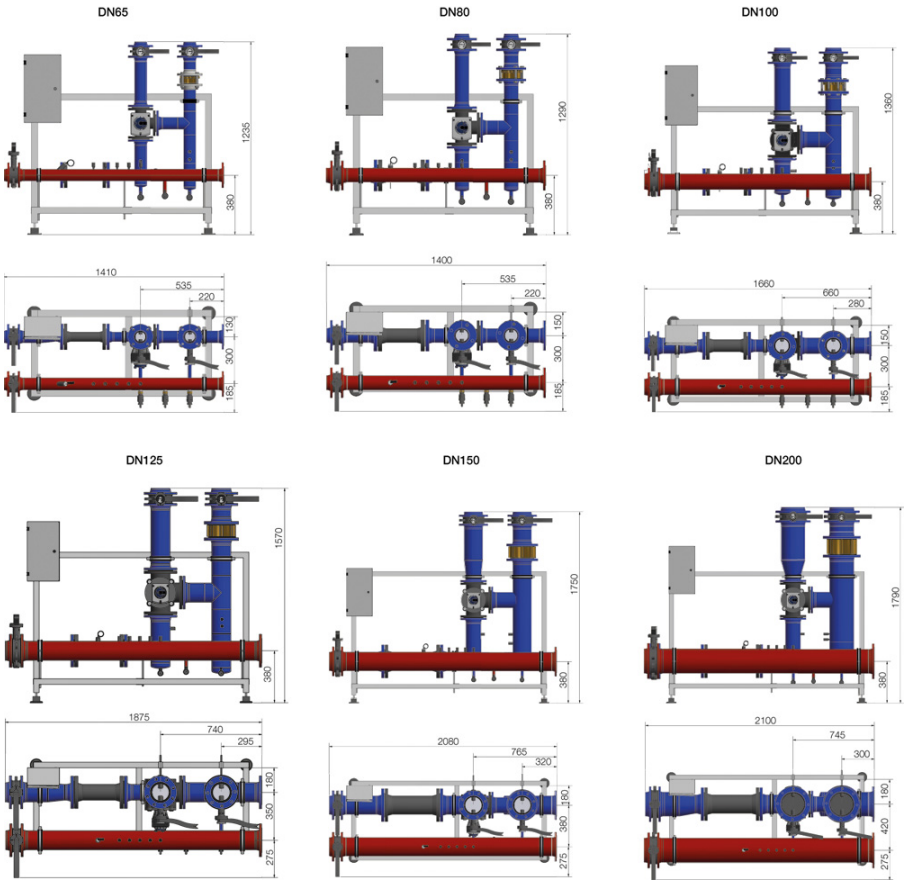

Technische Änderungen sowie evtl. Druckfehler vorbehalten! Abbildung ohne werkseitige Wärmedämmung!

		DN65	DN80	DN100	DN125	DN150	DN200
Abmessung		siehe Technische Zeichnung					
Gewicht (kg)		118	142	182	215	288	411
Anschlüsse Flansch oben (DN)		65	50	100	125	150	200
Anschlüsse Flansch seitlich (DN)		65	80	100	125	150	200
max. Druck (bar)		PN6, PN10 auf Anfrage					
max. Temperatur (°C)		95	95	95	95	95	95
Nennvolumenstrom (m^3/h)		10,0	15,5	31,0	55,0	89,0	188,0
Nennleistung bei Standardauslegung ΔT	20 K (kW) 15 K (kW) 10 K (kW) 7 K (kW)	233 174 116 81	361 270 180 126	721 541 361 252	1279 959 640 448	2070 1553 1035 725	4373 3280 2186 1531
Druckverlust V_{Nenn} (mbar)		76,6	84,8	118,2	122,0	149,1	279,5
3-Wege Mischhahn	Typ	Siemens					
	Antrieb	Siemens, 3-Punkt, 30 s					
	K_{VS} (m^3/h)	63	100	160	550	550	550
Absperrorgane K_{VS} (m^3/h)		259	377	763	1030	1790	3460
Tauchhülse 6 mm (Stk.)		7	7	7	7	7	7
Fühler Buderus NTC 6 mm (Stk.)		4	4	4	4	4	4

PMM – Puffer-Management-Modul

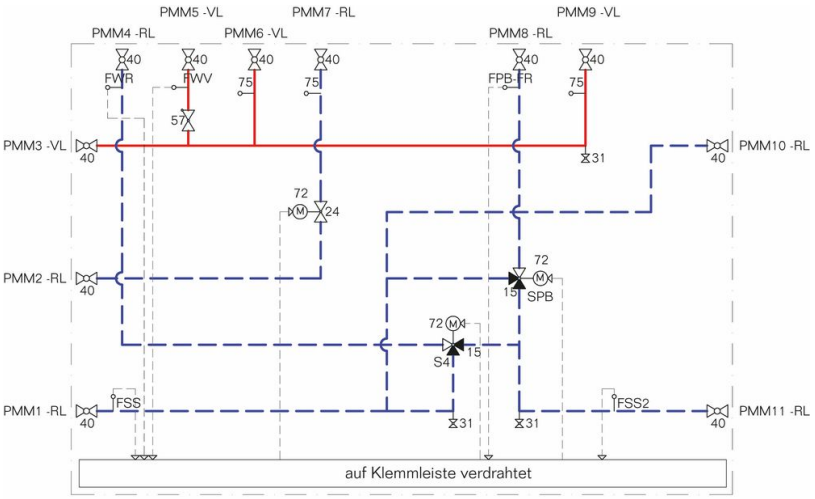

- 15 – 3-Wege-Ventil
- 24 – Durchgangsventil
- 31 – Füll- und Entleerungshahn
- 40 – Kugelhahn
- 57 – Rückschlagventil
- 72 – Stellantrieb
- 75 – Tauchhülse 6 mm
- FSS, FWR, FWV, FPB-FR ,FSS2 – Fühler Buderus Logamatic

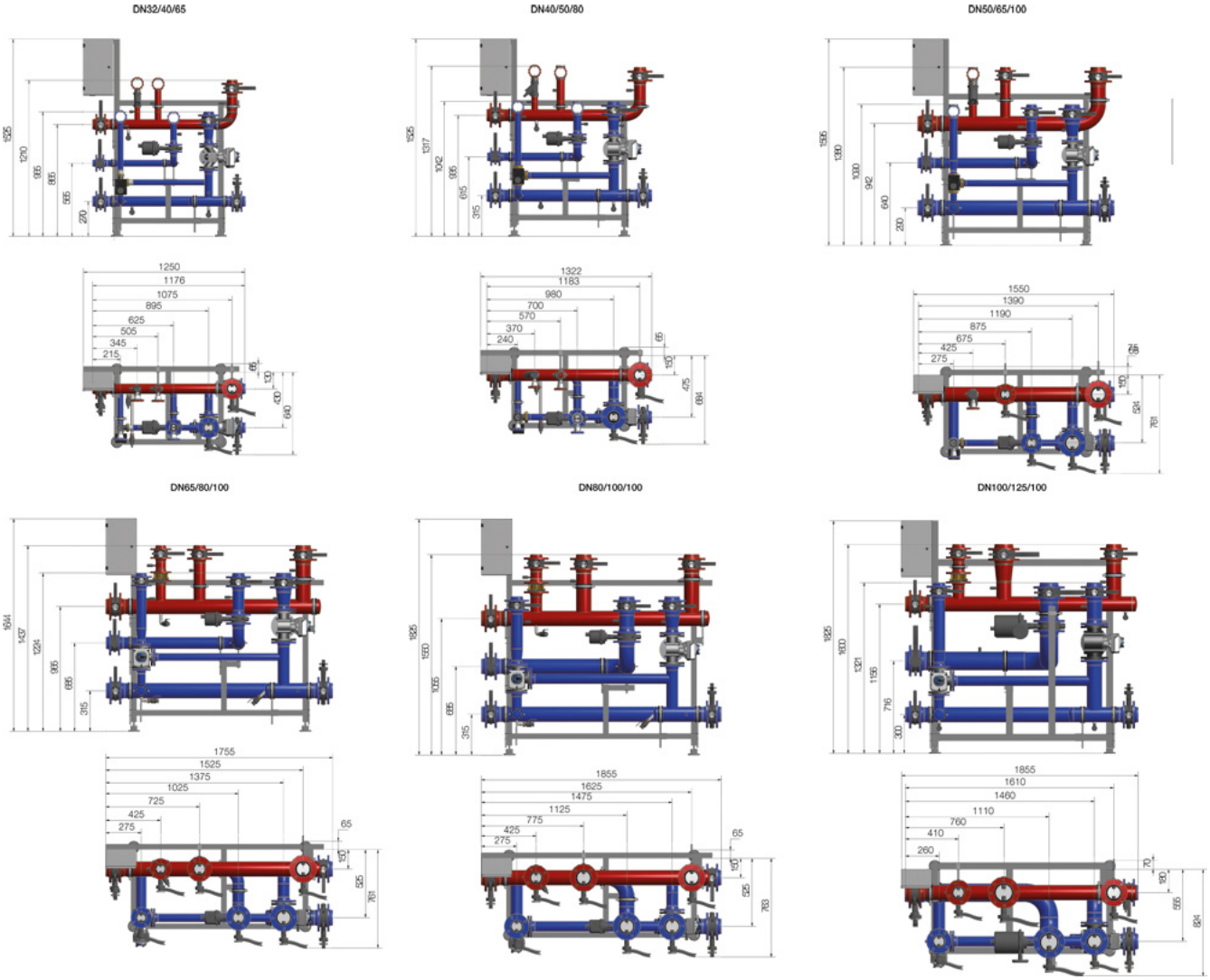

Technische Änderungen sowie evtl. Druckfehler vorbehalten! Abbildung ohne werkseitige Wärmedämmung! Maßänderung (kompaktere Ausführung) lag bei Katalogerstellung noch nicht vor.

		DN32/40/65	DN40/50/80	DN50/65/100	DN65/80/100	DN80/100/-100	DN100/125-/100
Abmessung		siehe Technische Zeichnung					
Gewicht (kg)		163	195	248	291	329	375
Anschlüsse (VL/RL)	BHKW (DN) Kessel/PLM (DN) WWM/FriWa (DN)	32 IG 40 IG 65	40 IG 50 IG 80	50 IG 65 100	65 80 100	80 100 100	100 125 100
max. Druck (bar)		10	10	10	10	10	10
max. Temperatur (°C)		95	95	95	95	95	95
Nennvolumenstrom	BHKW (m^3/h) Kessel/PLM (m^3/h) WWM/FriWa (m^3/h)	1,3 4,7 12,8	3,4 12,2 17,1	4,7 16,7 25,6	9,1 32,4 34,2	16,1 57,2 38,4	21,5 76,4 51,3
Nennleistung bei S ΔT - 20 K BHKW - 15 K Kessel/PLM - 43 K WWM	BHKW (kW) Kessel/PLM (kW) WWM/FriWa (kW)	31 82 628	80 213 837	109 291 1.256	212 565 1.674	374 997 1.884	500 1.333 2.511
Druckverlust (ungünstigster Fließweg ohne Puffer)	BHKW (mbar) Kessel/PLM (mbar) WWM/FriWa (mbar)	65 37 157	114 50 126	140 31 212	113 47 164	151 38 190	190 38 144
3-Wege Mischhahn (SU - BHKW)	Typ	Siemens					
	Antrieb	Siemens, 3-Punkt, 135 s			Siemens, 3-Punkt, 120 s		
	K_{VS} (m^3/h)	10	16	16	40	63	63
3-Wege Mischhahn (SPB – WWM/FriWa)	Typ	Siemens					
	Antrieb	Siemens, 3-Punkt, 30 s					
	K_{VS} (m^3/h)	40	63	63	100	100	160
Absperrklappe AK-PS	K_{VS} (m^3/h)	50	116	259	377	763	1030
Absperrorgane	$K_{VS,BHKW}$ (m^3/h) $K_{VS,Kessel/PLM}$ (m^3/h) $K_{VS,WWM/FriWa}$ (m^3/h)	52 87 259	87 160 377	160 259 763	259 377 1.030	377 763 1.790	763 1.030 3.460
Tauchhülse 6 mm (Stk.)		8	8	8	8	8	8
Fühler 6 mm (Stk.)		5	5	5	5	5	5

MVM – Multivalenz-Modul

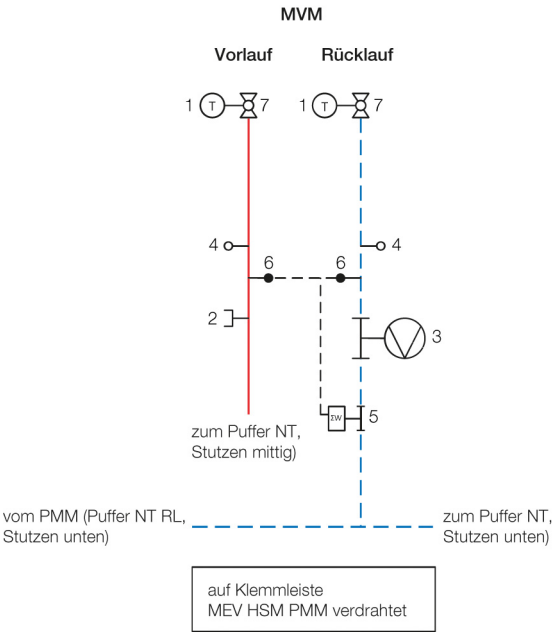

- 1 – Thermometer
- 2 – Tauchhülse
- 3 – Passstück für Pumpen
- 4 – Temperatursensor
- 5 – Passstück Wärmezähler
- 6 – Temperatursensor Wärmezähler
- 7 – Kugelhahn

Zeichnung enthält keine Konstruktionsdetails. Bei Fertigung: VL rechts / RL links

MVM DN 50/65

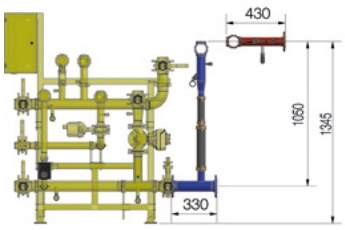

MVM DN 65/80

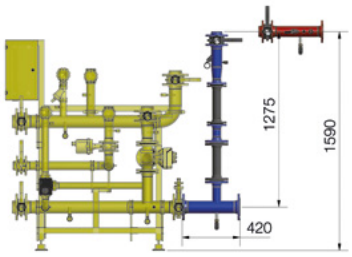

MVM DN 80/100 (Qn15)

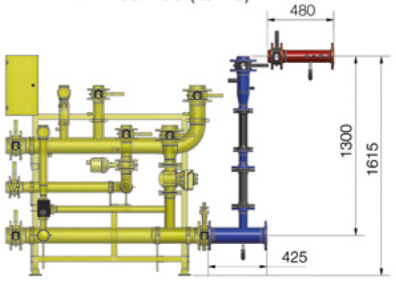

MVM DN 80/100 (Qn25)

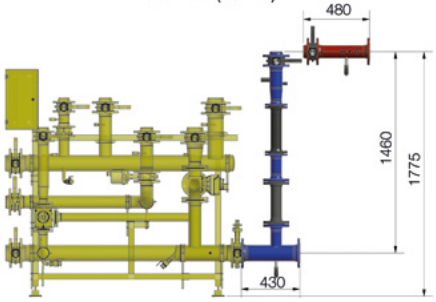

MVM DN 100/100 (Qn25)

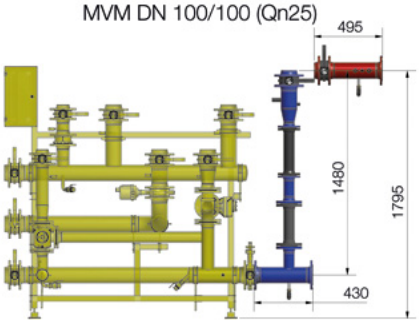

MVM DN 100/100 (Qn40)

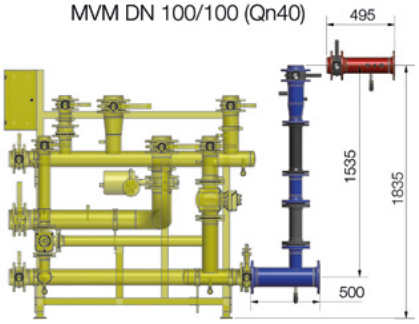

Technische Änderungen sowie evtl. Druckfehler vorbehalten! Abbildung ohne Wärmedämmung!

		DN50/65	DN65/80	DN80/100-I	DN80/100-II	DN100/100-I	DN100/100-II
Anbindung an Modul PMM (Typ)		DN32/40/65	DN40/50/80	DN50/65/100	DN65/80/100	DN80/100/-100	DN100/12-5/100
Abmessung		siehe Technische Zeichnung					
Gewicht (kg)		56	87	114	125	133	137
Anschlüsse (VL/RL) oben (DN)		50 IG	65	80	80125	100	100
Anschlüsse (VL/RL) seitlich (DN)		65	80	100	100	100	100
max. Druck (bar)		10	10	10	10	10	10
max. Temperatur (°C)		95	95	95	95	95	95
Nennvolumenstrom (m^3/h) z.B. WPL		8,8	14,9	17,3	24,0	29,6	36,6
Nennleistung bei 5 ΔT		50	85	100	137	169	209
Druckverlust V_{Nenn}	PMM (mbar) z.B. WP (mbar)	5,0 10	5,0 11	5,0 9,0	5,0 10	5,0 11	5,0 13
Passstück Pumpe	Baulänge (mm)		180	180	180	180	180
Absperrorgane K_{VS} (m^3/h)		259	377	763	763	763	763
Tauchhülse 6 mm (Stk.)		2	2	2	2	2	2
Fühler 6 mm (Stk.)		0	0	0	0	0	0



Logatop BE-A

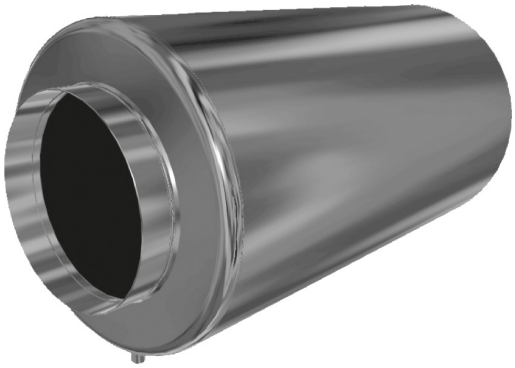

Abgasschalldämpfer



Servicekoffer

Online Shop

https://onlineshop.buderus.de

Hydraulikdatenbank

www.buderus.de/hydraulikdatenbank

NEU

PDF Business Shop ready

Link zum Business Shop: https://onlineshop.buderus.de

Die Artikelnummern in diesem PDF sind mit unserem Buderus Business Shop verlinkt. Wenn Sie die gewünschte Artikelnummer anklicken, öffnet sich die entsprechende Produktdetailseite im Buderus Business Shop mit dem tagesaktuellen Preis. Mit wenigen Klicks werden Artikel dort schnell und unkompliziert dem Warenkorb hinzugefügt.

Kapitel 12 Zubehör

Anbaubrenner Logatop BE-A	■ 18–70 kW ■ Öl-Anbaubrenner ■ Blaubrenner	S. 12002 S. 12003 S. 12004 S. 12006
Kessel-Sicherheits-Armaturengruppen	■ Für die direkte Beheizung nach ■ DIN EN 12828/DIN EN 12953-6 ■ Betriebstemperatur max. 120 °C ■ Betriebsdruck max. 6 bar	S. 12007 S.12009
Umbau-Set GB145/KB195i	■ 15/19/25 kW ■ Gasbrenner Logatop VM	S. 12010 S. 12010 S. 12010
Universal-Transportnetz	■ Für den sicheren und einfachen Transport von Warmwasserspeichern	S. 12011
Abgasschalldämpfer	■ Reduziert Verbrennungsgeräusche durch das Abgassystem ■ Aus Stahl oder Edelstahl	S. 12012 S. 12019
Schalldämpfeinrichtungen	■ Möglichkeiten der Schalldämpfung bei Buderus Heizkesseln im mittleren und großen Leistungsbereich	S. 12020
Brenner-Schalldämpfhauben	■ Vermindert Ansaug- und Verbrennungsgeräusche	S. 12022 S. 12025 S. 12026
Körperschalldämpfende Kesselunterbauten	■ Vermindert die Übertragung von Körperschall	S. 12028 S. 12029 S. 12028
Servicekoffer/ Serviceteile	■ Oft benötigte Teile, die bei Servicearbeiten auszuwechseln sind ■ Für Gas- und Ölbrenner	S. 12030 S. 12033
Brenner-Sicherheits-Modul	■ Zum Anschluss elektrischer Sicherheitseinrichtungen, Brenner und Kondensatnebenanlagen	S. 12039
Presswerkzeug	■ Erleichtert die Montage von Heizkesseln, die in losen Gliedern geliefert werden	S. 12040 S. 12040
Montagehilfen	■ Erleichtert die Montage von Heizkesseln, die in losen Gliedern geliefert werden	S. 12040
Neutralisationseinrichtungen	■ Für Gas/Öl-Brennwertkessel	S. 12043
	■ Für Öl-Brennwertkessel	S. 12047

Logatop BE-A



Bezeichnung	Brennerleistung (kW)	Artikelnummer	€	RG
BE-A 1.1-17 K	18–21,5	63044338	2.350,—	OK09
BE-A 1.1-21 K	21,5–26	63044339	2.350,—	OK09
BE-A 1.1-28 K	27–33	63044340	2.350,—	OK09
BE-A 2.1-34 K	36–45	63044341	2.400,—	OK09
BE-A 2.1-45 K	42–51	63044342	2.845,—	OK09
BE-A 2.1-55 K	51,5–59	63044343	2.845,—	OK09
BE-A 2.1-68 K	62–70,5	63044344	3.025,—	OK09

Anbaubrenner	Höhe (mm)	Breite (mm)	Gesamttiefe (mm)	Gewicht (kg)
BE-A 1.1-17 K	333	304	535	13
BE-A 1.1-21 K	333	304	535	13
BE-A 1.1-28 K	333	304	535	13
BE-A 2.1-34 K	333	304	535	13,5
BE-A 2.1-45 K	333	304	535	13,5
BE-A 2.1-55 K	333	304	590	13,5
BE-A 2.1-68 K	333	304	590	13,5

Unverbindliche Preisempfehlung. Nicht für den Endverbraucher bestimmt, lediglich Berechnungsgrundlage. Ohne die gesetzliche Mehrwertsteuer.

Zubehör

	Bezeichnung	Beschreibung	Artikelnummer	€	RG
	Düse	■ Fabrikat Danfoss 0,75 gph 80° HR	7736604059	19,40	ET01
		■ Fabrikat Danfoss 1,00 gph 80° HR	7736604061	19,40	
	„Toc-Duo " Kombination Heizölfilter/-entlüfter	■ Innen-/Außengewinde 3/8“ ■ Mit Siku-Einsatz ■ Einstrangsystem mit Rücklaufzuführung ■ Filterfeinheit 25 – 40 µm (Art.Nr. 774737484) ■ kurze Filtertasse	7738314344	siehe Shop	
	Kombination Heizölfilter/-entlüfter " Toc-Duo-3"	■ BIO20 fähiger Ölfilter-/Entlüfter ■ Innen- /Außengewinde 3/8" ■ Mit Opticlean-Einsatz ■ Kombination Heizölfilter/Heizölentlüfter für den Einsatz nur im Saugbetrieb für Einstrangsysteme mit Rücklaufzuführung ■ Filterfeinheit 5 – 20 µm (Art.Nr. 80211067) ■ kurze Filtertasse	7738314345	siehe Shop	32AO
	Feinstfilter Einsatz	■ Papierfilter-Einsatz Opticlean ■ Siebeinsatz 5 – 20 µm	80211067	siehe Shop	
	O-Ring	■ O-Ring zur Abdichtung zwischen Filtertasse und Filterkopf, für Bio-Heizöle	7747437500	siehe Shop	
	Antiheber-Magnetventil	■ Anschluss: IG G 3/8 x IG G 3/8 ■ Versorgungsspannung: 230 V AC 50 Hz ■ stromlos geschlossen	80260040	siehe Shop	525
	Gerade Einschraubverschraubung für Antiheber-Magnetventil	■ Schneidringanschluss x AG G 3/8 ■ Inklusive O-Ring-Abdichtung 8 mm	80726162	siehe Shop	
		10 mm	80726164	siehe Shop	
	Adapter für Zubehör	■ Adapterstecker (Y-Stecker) für Anschluss Neutra oder Antiheberventil bei GB125 ■ Für elektrischen Anschluss der Neutrakon 05/ BGN und/oder der Antiheberventils am Brenner ■ Steckerfertig	7747022079	74,—	OK09
	ST 18/7 Steckteil	■ 7-poliger Wielandstecker ■ Für Heizkessel mit Brennerkabel ohne Stecker	67903164	14,10	ET01
	Ölfeuerungsautomat LMO 44	■ Für den Einsatz in ortsfestem Warmlufterzeuger nach DIN 4794 (direkt beheizte Lufterhitzer)	63034849	324,—	
Service-Zubehör					
	Öl-Servicekoffer	■ Für Blaubrenner Logatop BE/BE-A/BZ ■ Detailinformationen ▶ Katalog Teil 4, Kapitel 12	8732938012	1.430,—	999
	Vakuumprüfsatz	■ Mit Vakuummeter glyzeringefüllt ■ Ø 50 mm, 0–1 bar ■ Inklusive Klarsichtschlauch 1000 mm, 3/8“ ■ Im Kunststoffkoffer	80312100	114,—	

[1] Detailinformationen Ölbrenner-Service-Koffer ▶ Seite 12030

Unverbindliche Preisempfehlung. Nicht für den Endverbraucher bestimmt, lediglich Berechnungsgrundlage. Ohne die gesetzliche Mehrwertsteuer.

Produktbeschreibung

- Blaubrenner Logatop BE-A als Öl-Gebläsebrenner 1-stufig nach DIN EN 267 und DIN 51 603-1 für Heizöl EL
- Blaubrenner für den Einsatz an allen marktgängigen Guss- und Stahlheizkesseln
- Geeignet für alle handelsüblichen Heizöle EL, nach DIN 51 603 für Heizöl Standard und Heizöl schwefelarm (< 0.005%) geeignet
- Handelsübliche Marken Heizöle mit max. 10% FAME (Heizöl EL schwefelarm mit max. 10% FAME gem. DIN SPEC 51603-6)
- Besonders schadstoffreduziert durch weiterentwickeltes Blaubrennerprinzip mit optimierter Rezirkulation
- Zukunftsorientierte Brennertechnologie, die alle aktuellen Umweltauflagen erfüllt
- Die Anforderung BImSchV NOx < 110 mg/kWh werden unterschritten
- Brenner sofort betriebsbereit durch werkseitig warm geprüfte Einstellung, dadurch einfache Optimierung (Inbetriebnahme) vor Ort
- Optimierte Verbrennung durch Blaubrennerprinzip mit neuer Mischeinrichtung für praktisch rußfreie Verbrennung, hohe CO_2- Werte von bis zu 14 % und geringe NO_x und CO-Werte
- Geringe Geräusche im Abgasweg durch neu entwickeltes Mischsystem mit geringer Energiedichte
- Geringe Geräusche im Aufstellraum durch optimierten Ansaugschalldämpfer
- Hohe Leistungsreserven durch zukunftsweisendes Hybridgebläse
- Integriertes Ölabschlusssystem verhindert das Nachtropfen des Brennstoffs und reduziert die Schadstoff-Emissionen
- Einfache Wartung durch leicht zugängliche Brennerbauteile. Alle elektrischen Bauteile steckerfertig angeschlossen
- Einfache Wartung und Service durch praxisgerechte Serviceposition
- Ölvorwärmung für konstante Heizöl-Viskosität und damit konstante Verbrennungswerte
- Hocheffizientes Hybridgebläse aus Leichtmetall-Druckguss und schlagfestem Kunststoff
- Bajonettbefestigung und Service-Aufhängung für einfache Wartung
- Keramik Brennerrohr für hohe Robustheit bei allen Heizölqualitäten EL
- Geräuschdämpfendes Mischsystem mit thermodynamischer Gemischaufbereitung
- Ansaugschalldämpfer
- Elektromotor 230 V mit Kondensator
- Ölpumpe mit Magnetventil
- Ölfeuerungsautomat für intermittierenden Betrieb nach DIN EN 230
- Ölfeuerungsautomat nach DIN 4794/2 für ortsfesten Warmlufterzeuger (Zubehör)
- UV-Flammenüberwachung
- Elektronische Zündeinrichtung
- Ölvorwärmung mit integriertem Ölabschluss
- Buchsenteil 7-polig nach DIN 4791 für elektrischen Anschluss
- Ölschläuche mit Überwurfmutter 3/8", 1240 mm lang
- Brennerflansch nach DIN EN 226 mit Brennerdichtung und Anschlussschrauben
- Brenner warm geprüft und betriebsbereit
- Werkseitig bereits mit der zugeordneten Brennerdüse bestückt

Kennlinienfeld

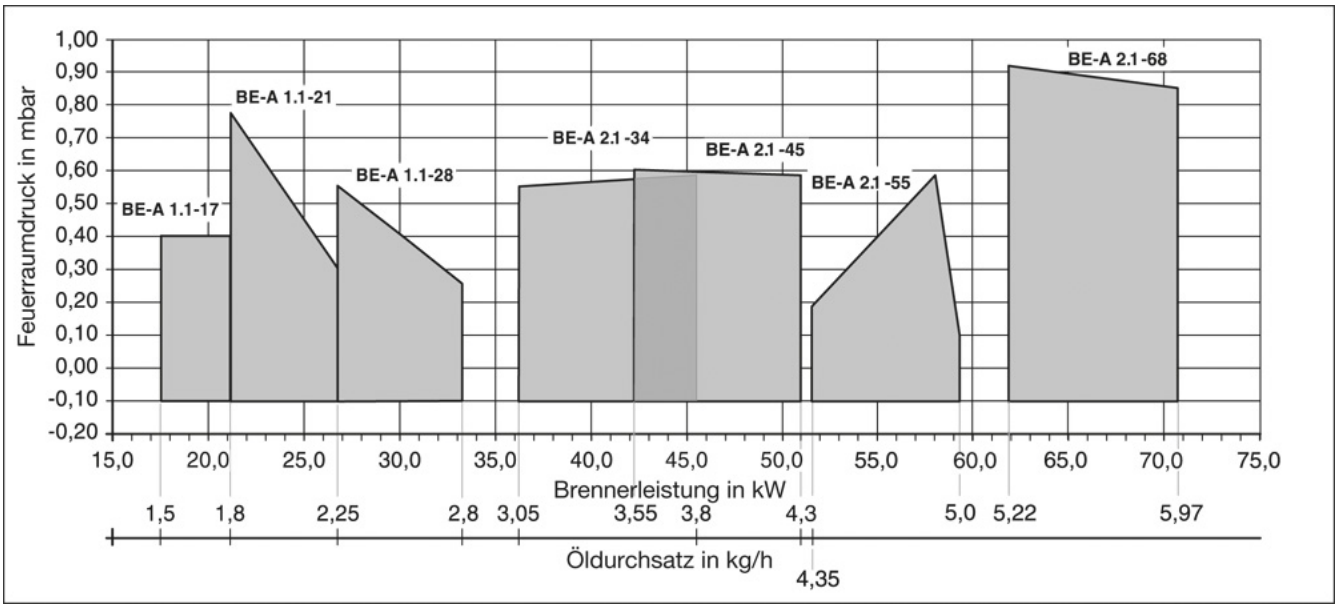

Planung

Feuerraum

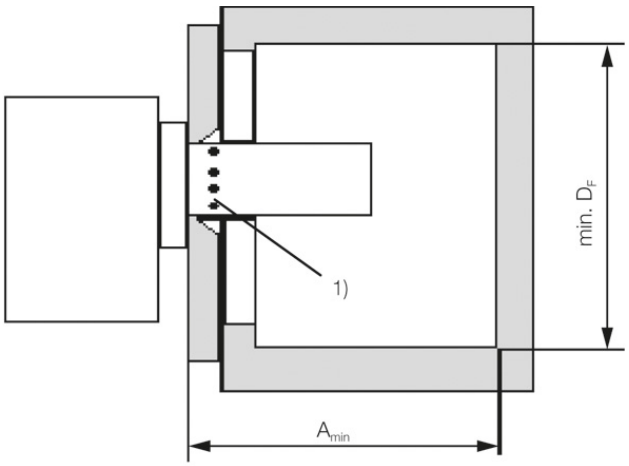

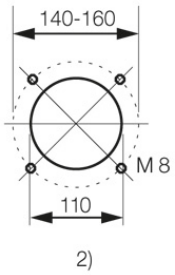

[1] Rezirkulationsbohrungen des Brennerrohres dürfen von der Türisolierung nicht verdeckt werden. Wenn erforderlich, muss die Isolierung ausgeschnitten werden!
[2] Bohrungsmaße nach DIN EN 226 Brenneranschluss

Mindest-Abmessungen Feuerraum

Brennertyp	Feuerraum min. D_F (mm)	3-Zug-Bauweise Durchbrand A_{min} (mm)	Umkehrfeuerung A_{min} (mm)
BE-A 1.1-17 K	200	340	320
BE-A 1.1-21 K	210	375	345
BE-A 1.1-28 K	225	410	375
BE-A 2.1-34 K	240	465	415
BE-A 2.1-45 K	260	490	440
BE-A 2.1-55 K	270	530	460
BE-A 2.1-68 K	280	570	500

Prüf- und Zertifizierungsverfahren

Alle Logatop BE-A Brenner sind nach DIN EN 267 baumustergeprüft und registriert:

Zertifizierung	Zulassungsnummer
TÜV-Zertifizierung nach DIN EN 267	00099414001
EG-Baumusterprüfung nach Wirkungsgradrichtlinie BE-A 1.1 BE-A 2.1	 CE 00360304/00 CE 00360305/00

Weiterhin entsprechen die Brenner folgenden EG-Richtlinien:

- Maschinenrichtlinie 98/37/EG
- Elektromagnetische Verträglichkeit EMV 89/336/EWG
- Niederspannungsrichtlinie 73/23/EWG

Die Anforderungen der 1. BImSchV werden erfüllt.

Abmessung und Technische Daten



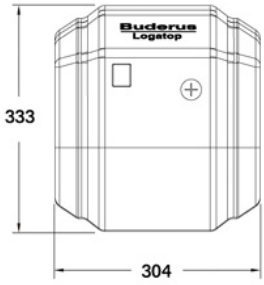

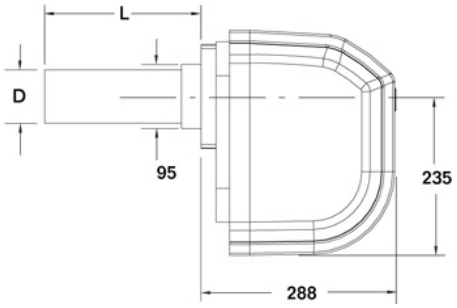

	BE-A 1.1-17 K	BE-A 1.1-21 K	BE-A 1.1-28 K	BE-A 2.1-34 K	BE-A 2.1-45 K	BE-A 2.1-55 K	BE-A 2,1-68 K
Brennerleistung Bereich (kW)	18,0 - 21,5	21,5 - 26,0	27,0 - 33,0	36,0–39,0 38,0–45,0	42–51	51,5–55,5 54,5–59,0	62,0–70,5
Brennerbereich Werkseinstellung (kW)	18	23	30	37	48	55	70
Kessel-Nennleistung ($\eta_K \approx$ 92 %) Bereich (kW)	17 - 20	20 - 25	26 - 31	33–36 36–41[3]	38,5–47,0	47,5–51,0 50,0–55,0 [3]	57,0–65,0
Kessel-Nennleistung ($\eta_K \approx$ 92 %) Werkseinstellung (kW)	17	21	28	34	44	50	64
Öldurchsatz (kg/h)	1,50 - 1,80	1,80 - 2,20	2,40 - 2,80	3,05–3,30 3,20–3,80	3,55 - 4,30	4,35–4,70 4,60–5,00	5,22–5,97
Düse	Danfoss 0,40 gph 80° HR[2]	Danfoss 0,45 gph 80° HR [2]	Danfoss 0,55 gph 60° HR [2]	Danfoss 0,65 gph 80° HR [2] 0,75 gph 80° HR [3]	Steinen 0,85 gph 60° H	Danfoss 0,85 gph 80° HR [2] 1,00 gph 80° HR [3]	Monarch 1,35 gph 80° NS
Leistungsaufnahme [1] (W)	195 - 225	210 - 250	235 - 250	270 - 380	350 - 410	350 - 410	350 - 410
Gewicht (kg)	13,0	13,0	13,0	13,5	13,5	13,5	13,5
Brennerrohr Ø D (mm)	83	83	83	83	83	96	96
Brennerrohr Länge L (mm)	247	247	247	247	247	301,5	301,5

[1] Einschließlich Ölvorwärmer
[2] Werkseitig
[3] Zur Einstellung der Kesselnennleistung von 36–41 kW ist eine entsprechende Düse 0,75 gph 80° HR erforderlich ▶ Seite 12003

Alle Angaben sind bezogen auf eine Ansauglufttemperatur von 20 °C und eine Aufstellhöhe von 0 bis 500 m über NN

Kessel-Sicherheits-Armaturengruppen

	Ausführung	Einsatzbereich [1]	Artikelnummer	€	RG
	DN 65	Logano plus SB625, [2] Kesselgröße 145–185	5584790	1.590,—	MA09
	DN 80	Logano plus SB625, [2] Kesselgröße 240–310 [4]	5584792	1.600,—	MA09
	DN 100	Logano plus SB625, [2] Kesselgröße 400–640	5584794	1.650,—	MA09
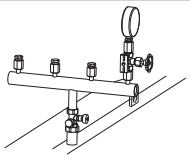	–	Logano plus SB745 (nur Armaturenbalken)	8718583198	680,—	MA03

[1] Eine anlagenbezogene Parametrierung des-Fremd-Systems erforderlich.
[2] Kessel-Sicherheits-Armaturengruppe in waagerechter Ausführung ohne Wassermangelsicherung
[3] Enthält Minimaldruck-Wächter komplett mit Adapter (als Ersatz für die Wassermangelsicherung)
[4] Kesselgröße 300 kW ist mit einer Wassermangelsicherung (bauseits) oder alternativ einem Minimaldruckbegrenzer mit Reduziernippel auszurüsten.

Beschreibung, Bauteilkennzeichnung und sicherheitstechnische Ausrüstungsvarianten ▶ siehe Seite 12009
detaillierte Zeichnungen ▶ siehe Seite 12009

Zubehör

	Bezeichnung	Beschreibung	Fabrikat/Typ	Bauteil-Kennzeichen	Artikelnummer	€	RG
	DSH143 F001	■ Maximal-Sicherheitsdruckbegrenzer ■ Für Kesselsicherheitsgruppe/ Armaturenbalken ■ Einstellbereich 0,5-6 bar ■ Max. zulässiger Druck 16 bar	Sauter/DSH 143 F 001	SDB-00-331	81855160	siehe Shop	485
	DSL 143 F 001	■ Minimal-Sicherheitsdruckbegrenzer ■ Für Kesselsicherheitsgruppe/ Armaturenbalken ■ Einstellbereich 0-6 bar ■ Max. zulässiger Druck 16 bar	Sauter/DSL 143 F 001	SDBF-00-330	81370440	siehe Shop	485
	Set Sicherheitstemperatur- und Maximal-Druckbegrenzer	■ Bestehend aus: Sicherheitstemperaturbegrenzer (STB) und Maximal-Druckbegrenzer ■ Als Ersatzmaßnahme für Entspannungstopf nach DIN EN 12828 bei Anlagen mit STB ≤ 110 °C und > 300 kW	Sauter/ TUC407F001/ DSH 143 F 001	TÜV ID: 0000006982 SDB-00-331	7738325221	533,—	485

Unverbindliche Preisempfehlung. Nicht für den Endverbraucher bestimmt, lediglich Berechnungsgrundlage. Ohne die gesetzliche Mehrwertsteuer.

Quattro-Ring

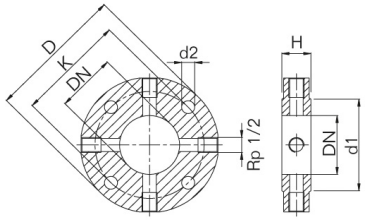

- Einklemm-Anschlussvorrichtung aus Stahl S235JRG2 (RSt 37-2)
- PN 6
- DN 32 -150
- Zum Anbau von Mess-, Fühler-, Anzeige- und Entleerungs- bzw. Entlüftungsarmaturen etc.
- Bauhöhe: 40 bzw. 50 mm
- Mit vier seitlichen Anschlüssen um 90° versetzt
- Zum Einklemmen zwischen zwei Flansche
- Flansch-Anschlussmaße nach DIN 2501-1

DN	Ø D	Ø K	Ø d1	Ø d2	Schrauben	H				
mm	mm	mm	mm	mm	mm	mm	Anschlüsse	Artikelnummer	€	RG
32	120	90	70	14	4 x M12	40	4 x Rp 1/2“	7747200102	86,50	999
40	130	100	80	14	4 x M12	40	4 x Rp 1/2“	7747200095	94,50	999
50	140	110	90	14	4 x M12	50	3 x Rp 1/2“, 1 x Rp 3/4“	7747204835	146,—	999
65	160	130	110	14	4 x M12	50	3 x Rp 1/2“, 1 x Rp 3/4“	7747204836	164,—	999
		130		14	4 x M12	50	3 x Rp 1/2“, 1 x Rp 1“	7747204837	164,—	999
80	190	150	128	18	4 x M16	50	3 x Rp 1/2“, 1 x Rp 3/4	7747204838	197,—	999
		150		18	4 x M16	50	3 x Rp 1/2“, 1 x Rp 1“	7747204839	197,—	999
100	210	170	148	18	4 x M16	50	3 x Rp 1/2“, 1 x Rp 1“	7747204840	225,—	999
125	240	200	178	18	4 x M16	50	3 x Rp 1/2“, 1 x Rp 1“	7747204841	273,—	999
150	265	225	202	18	4 x M16	50	3 x Rp 1/2“, 1 x Rp 1“	7747204842	319,—	999

Unverbindliche Preisempfehlung. Nicht für den Endverbraucher bestimmt, lediglich Berechnungsgrundlage. Ohne die gesetzliche Mehrwertsteuer.

Beschreibung

Allgemeines
In einer Heizungsanlage mit einer Absicherungstemperatur (STB) über 110°C müssen bis zur Absperreinrichtung alle verbauten Einzelkomponenten der DGRL entsprechen. Dies betrifft auch Vorlaufzwischenstücke, an denen Sicherheitseinrichtungen montiert werden können. Je nach Absicherung (vgl. hierzu DIN EN 12828 und DIN EN 12953-6 (Arbeitsblatt K12 ▶ Kompendium Technische Arbeitsblätter) sind verschiedene Sicherheitseinrichtungen an den vorgesehenen Anschlüssen zu montieren.

Die Kessel-Sicherheits-Armaturengruppe ist ausgelegt für einen max. Betriebstemperatur von 120°C und einem zulässigen Betriebsdruck von 6bar.

Ausführung für SB625
Grundausstattung, bestehend aus: waagerechtem Vorlaufzwischenstück, Thermometer, Manometer (einschließlich Manometer- Absperrventil mit Prüfflansch), Kappenventil, KFE-Hahn, Entlüfterventil und Montage-Anweisung

Sonstige Ausführungen
Grundausstattung bestehend aus: Vorlaufzwischenstück, Armaturenbalken, Thermometer, Wassermangelsicherung, Manometer (inklusive Manometer-Absperrventil mit Prüfflansch), Kappenventil, Dichtungssatz und Montage-Anweisung.

Bauteilkennzeichnung

Bauteil	Fabrikat/Typ	Bauteilkennzeichnung
Wassermangelsicherung	Sasserath/SYR 0933.20.011	TÜV HWB-96-190
Maximal-Druckbegrenzer	Sauter/DSH 143 F 001	TÜV SDB-00-331
Minimal-Druckbegrenzer	Sauter/DSL 143 F 001	TÜV SDBF-00-330
Sicherheitstemperaturbegrenzer	Sauter/TUC407F001	TÜV ID: 000004612
Minimal-Druckwächter	Fantini Cosmi/2B01AS1	WB 40 28 65 19

Sicherheitstechnische Ausrüstungsvarianten

Variante:	$t_R \leq 105°C$ (STB mit Abschalttemperatur ≤ 110 °C) Nach DIN EN 12828		STB mit Abschalttemperatur > 110 °C, ≤ 120°C[3] Nach DIN EN 12953-6	
Erforderliche Ausstattung	Wärmeerzeuger ≤ 300 kW	Wärmeerzeuger > 300 kW	Wärmeerzeuger ≤ 300 kW	Wärmeerzeuger > 300 kW
Sicherheits-Armaturenset Grundausstattung	+	+	+	+
Maximal-Druckbegrenzer	–	+	+	+
Set STB und Maximal-Druckbegrenzer	–	+[1]	–	–
Minimal-Druckbegrenzer	–[2]	–[2]	+	+

[1] Für Entfall Entspannungstopf nach DIN EN 12828 bei Anlagen mit $t_R \leq 105°C$ (STB ≤ 110 °C)
[2] Als Ersatz für WMS nach DIN EN 12828 bei Anlagen mit $t_R \leq 105°C$ (STB ≤ 110 °C)
[3] Wir empfehlen bereits im Vorfeld eine Abstimmung mit der zuständigen Überwachungsbehörde (DGRL und BSVO beachten)
+ = Erforderliche Ausstattung

Armaturenbalken

Für Logano plus SB745 (110 °C, 6 bar)

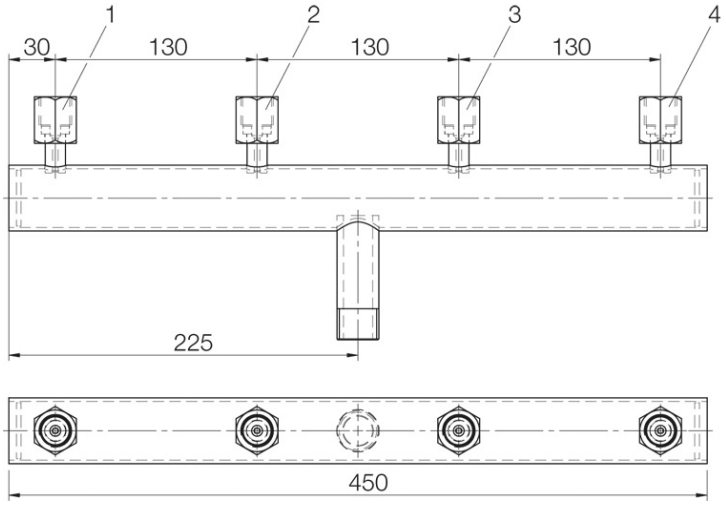

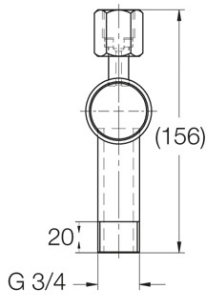

Anschluss für:
1) Druckmessgerät (Manometer)
2) zusätzlichen Maximaldruckbegrenzer
3) Maximaldruckbegrenzer
4) Minimaldruckbegrenzer

Brenner-Umbausatz Logano plus KB195i/GB145 auf Logano plus GB212-15



Logano plus KB195i / GB145

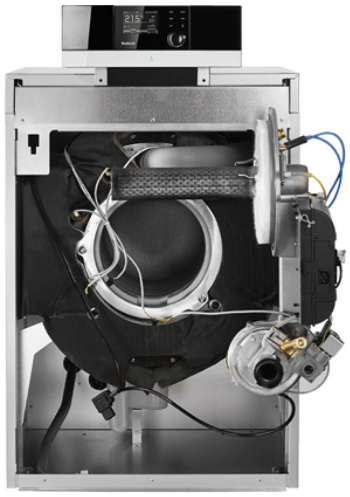

Logano plus GB212

	Bezeichnung	Beschreibung	Artikelnummer	€	RG
	Brenner-Umbausatz KB195i/GB145 auf GB212-15	■ Zum Umbau des Logano plus KB195i-15 kW / GB145-15 kW auf einen Logano plus GB212-15 kW ■ Bestehend aus: Gasbrenner VM1.0, Gasanschlussrohr VM1.0, Kabeldurchführung, Fühler G1/4, Verbindungs- und Datenleitungen, Verschlussstopfen und Typenschild Für Erdgas E	8718594460	1.630,—	OK09
		Für Erdgas LL	8718594466	1.630,—	
	Brenner-Umbausatz KB195i(T)-19/25 auf KB195i-22U Gas	■ Zum Umbau des Logano plus KB195i (T)-19/25 mit Regelgerät IMC110 auf einen Logano plus KB195i-22 Gas ■ Bestehend aus: Gasbrenner VM 1,2-22U, Gasanschlussrohr VM 1,2-22U, Kabeldurchführung, Fühler G1/4, Verbindungs- und Datenleitungen, Verschlussstopfen und Typenschild ■ Für Erdgas ■ Weitere Information siehe Katalog Teil 4, Kapitel 12	8732938011	1.955,—	

Zubehör

	Bezeichnung	Beschreibung	Artikelnummer	€	RG
	Flüssiggas-Umbauset für Flüssiggas 3P	■ Für Logano plus GB212 ■ Für Kesselgröße 15	8718596736	122,—	GG05
		■ Für Logano plus KB195i-22 Gas ■ Für Kesselgröße 22	7736605972	146,—	GG04

Unverbindliche Preisempfehlung. Nicht für den Endverbraucher bestimmt, lediglich Berechnungsgrundlage. Ohne die gesetzliche Mehrwertsteuer.

Universal-Transportnetz

	Bezeichnung	Beschreibung	Artikelnummer	€	RG
	Universal-Transportnetz	■ Für die sichere Einbringung von Speichern, auch bei widrigen Einbringverhältnissen ■ Speicher sind mit dem Netz sowohl liegend, als auch stehend zu transportieren ■ Leicht zu verstauen, geringer Platzbedarf ■ Tragnetz aus PP mit 4 Tragschlaufen und verstärktem Abschlussteil ■ Farbe blau/weiß ■ Maße ca. 2100 x 1200 mm ■ Grundfläche des Netzes ist so dimensioniert, dass Speicher bis ca. 300 l transportiert werden können, mit und ohne Verpackung	80452080	80,50	999

Unverbindliche Preisempfehlung. Nicht für den Endverbraucher bestimmt, lediglich Berechnungsgrundlage. Ohne die gesetzliche Mehrwertsteuer.

Kompakt-Abgasschalldämpfer

	Bezeichnung	Beschreibung	Artikelnummer	€	RG
	Kompakt-Abgasschalldämpfer	■ Aus Edelstahl ■ Mit Körperschalltrennung ■ Inklusive 2 Abgasrohr-Abdichtmanschetten ■ DN 130	5074498	635,—	OK09

Abmessungen und Technische Daten

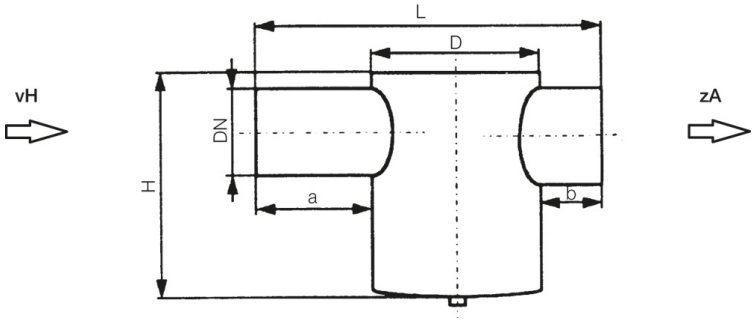

vH = vom Heizkessel

zA = zur Abgasanlage

Nennweite	130
Gehäusedurchmesser Ø D (mm)	225
Gesamtlänge L (mm)	425
Gesamthöhe H (mm)	380
Stutzenlänge a [1] (mm)	167
Stutzenlänge b (mm)	32
Einfügungsdämpfung nach DIN EN ISO 7235 Frequenz Hz / Oktavwert dB	63 / 5,9 125 / 3,4 250 / 6,5 500 / 12,3 1000 / 23,1 2000 / 19,8 4000 / 12,1 8000 / 9,2

[1] Stutzenlänge a kann im Bedarfsfall gekürzt werden

Größe Abgasschalldämpfer	Baureihe Logano	Kesselgröße (kW)	Heizgasseitiger Widerstand (Pa)
DN 130	G115, G125, S115, SC115, S125	17 21 28	2 3 5
	G115, G125	34	7

Unverbindliche Preisempfehlung. Nicht für den Endverbraucher bestimmt, lediglich Berechnungsgrundlage. Ohne die gesetzliche Mehrwertsteuer.

Abgasschalldämpfer aus Stahl

	Bezeichnung	Beschreibung		Artikelnummer	€	RG
	Abgasschalldämpfer	■ Aus Stahl ■ Hinweis: Die angebotenen Abgasschalldämpfer nicht bei Brennwertkesseln einsetzen!	DN 130	5074540	618,—	OK09
			DN 150	5074542	623,—	OK09
			DN 180	5074546	561,—	MA09

Abmessungen und Technische Daten

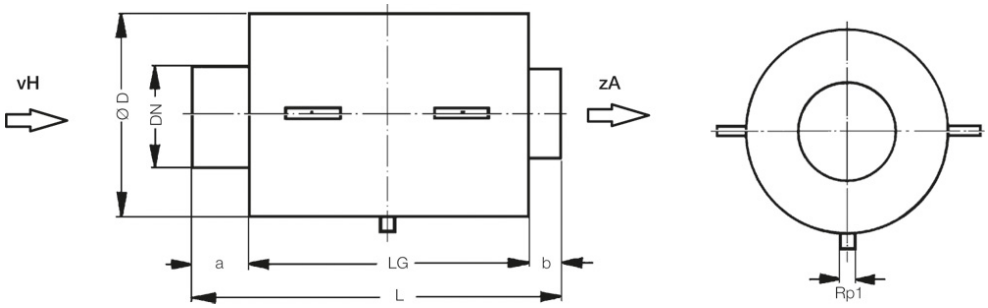

vH = vom Heizkessel

zA = zur Abgasanlage

Befestigung: Abstützen oder an der Decke aufhängen.

Nennweite (DN)	130	150	180
Gehäusedurchmesser Ø D (mm)	400	400	400
Gesamtlänge L (mm)	600	650	950
Gehäuselänge LG (mm)	350	400	550
Stutzenlänge a [1] (mm)	200	200	350
Stutzenlänge b (mm)	50	50	50

[1] Stutzenlänge a kann im Bedarfsfall gekürzt werden

Unverbindliche Preisempfehlung. Nicht für den Endverbraucher bestimmt, lediglich Berechnungsgrundlage. Ohne die gesetzliche Mehrwertsteuer.

Abgasschalldämpfer aus Stahl – bis 15 dB(A)

Bezeichnung	Nennweite (DN)	Artikelnummer	€	RG
 Abgasschalldämpfer	180	5074546	561,—	MA09
	200	5074548	597,—	MA09
	250	5074550	980,—	MA09
	300	5074552	1.240,—	MA09
	360	5074554	2.350,—	MA09

Nicht bei Brennwertkesseln einsetzen

Abgasschalldämpfer
- Aus Stahl 1.0037
- Geeignet sowohl für Unterdruck- als auch für Überdruckbetrieb
- Muffe 1/2” angeschweißt zur Abstützung oder Aufhängung des Abgasschalldämpfers
- Strömungskanal aus Lochblech
- Nicht geeignet für den Betrieb mit Brennwertkesseln
- Schallpegelreduzierung bis zu 15 dB(A)

Lieferweise
Abgasschalldämpfer: lose

Schalldruckpegeldämpfung zylindrischer Schalldämpfer DN130 - DN300

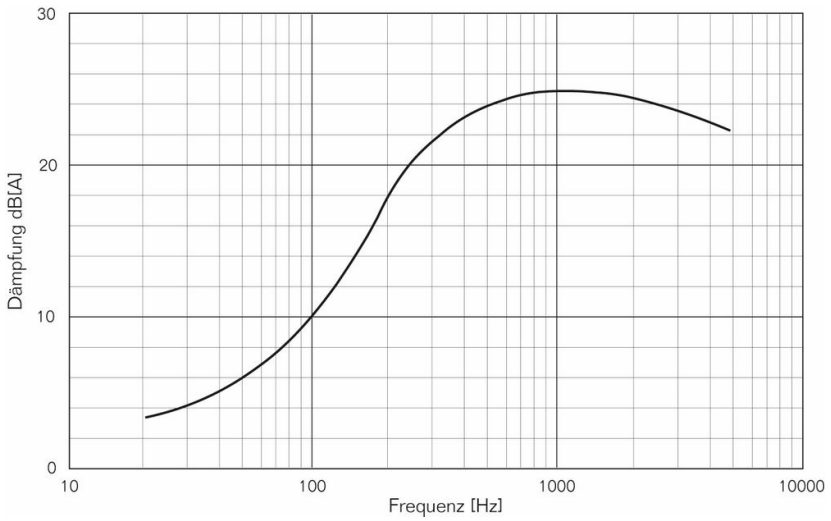

Abmessungen und Technische Daten

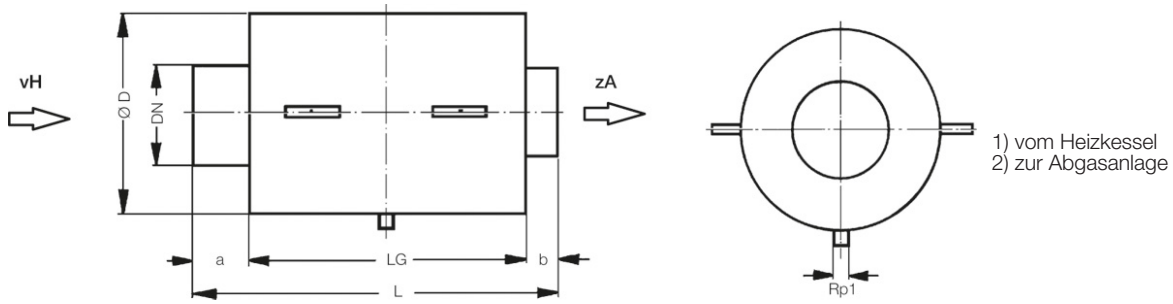

Befestigung: Abstützen oder an der Decke aufhängen.

Nennweite	180	200	250	300	360
Gehäusedurchmesser Ø D (mm)	400	400	600	600	700
Gesamtlänge L (mm)	950	1000	650	1090	1240
Gesamtlänge des Gehäuses LG (mm)	550	650	550	850	1000
Stutzenlänge a[1)] (mm)	350	300	50	160	160
Stutzenlänge b (mm)	50	50	50	50	50

[1)] Stutzenlänge a kann im Bedarfsfall gekürzt werden

Unverbindliche Preisempfehlung. Nicht für den Endverbraucher bestimmt, lediglich Berechnungsgrundlage. Ohne die gesetzliche Mehrwertsteuer.

Abgasschalldämpfer aus Edelstahl – bis 25 dB(A)

Bezeichnung	Beschreibung		Artikelnummer	€	RG
 Passivschalldämpfer	■ Aus Edelstahl 1.4404 ■ Mit Kondensatablauf 18 mm	DN 130	89228367	siehe Shop	07KW
		DN 150	89228365	siehe Shop	
		DN 180	89228354	siehe Shop	
		DN 200	89228353	siehe Shop	
		DN 250	89228357	siehe Shop	
		DN 300	89228250	siehe Shop	
		DN 350	89228342	siehe Shop	

Abgasschalldämpfer aus Edelstahl mit Nennweite DN 130–350

- Modul-Schalldämpfer mit 4-schaligen Aufbau
- Verschleißarm durch hydrophobierte Mineralfaser, Edelstahlflies und Streckmetall
- Für Festbrennstoffe, Öl- und Gasfeuerstätten inkl. Brennwertkessel geeignet
- Bis 400 °C Abgastemperatur
- Druckdicht bis 200 Pa
- bereits gute Dämpfung bei tiefen Frequenzen
- Einfügungsdämpfung bis 25 dB
- Einbau waagerecht oder senkrecht
- Anschlusstutzen nach DIN 1298
- Kombinierbar mit KW Schalldämpferserien TTSA, TTS und Winkelschalldämpfer AWM

Einfügungsdämpfungen nach DIN EN ISO 7235

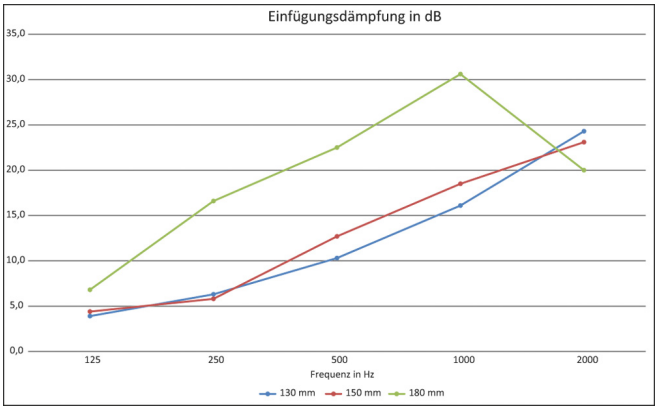

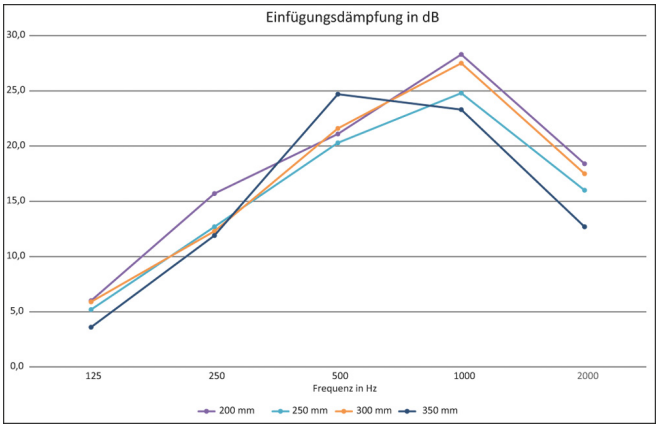

Technische Daten

Frequenz in Hz	130 mm	150 mm	180 mm	200 mm	250 mm	300 mm	350 mm
125	3,9	4,4	6,8	6	5,2	5,9	3,6
250	6,3	5,8	16,6	15,7	12,7	12,3	11,9
500	10,3	12,7	22,5	21,1	20,3	21,6	24,7
1000	16,1	18,5	30,6	28,3	24,8	27,5	23,3
2000	24,3	23,1	20	18,4	16	17,5	12,7
4000	16,7	11,5	11,8	11,9	10,3	13,2	12

Unverbindliche Preisempfehlung. Nicht für den Endverbraucher bestimmt, lediglich Berechnungsgrundlage. Ohne die gesetzliche Mehrwertsteuer.

Abgasschalldämpfer aus Stahl eckige Ausführung – bis 15 dB(A)

	Bezeichnung	Beschreibung	Nennweite DN	Artikelnummer	€	RG
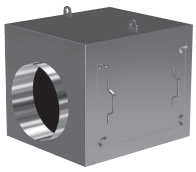	Rohrschalldämpfer	■ Aus Stahl 1.0037	400	5969055	4.215,—	MA09

Abgasschalldämpfer aus Stahl - eckige Ausführung

- Abgasschalldämpfer, bestehend aus geschweißtem Stahlblechgehäuse mit hitzebeständigem Schutzanstrich, wärmebeständiger Dämpfstoffauskleidung mit Lochblechen geschütz, Anschlussstutzen, einem seitlichen Reinigungsdeckel sowie angeschweißten Aufhängeösen zur bauseitigen Aufhängung

Lieferweise

- Lose: Abgasschalldämpfer komplett, ein Beutel Dichtschnur (im Abgasschalldämpfer eingelegt)
- Mit dem Buderus-Abgasschalldämpfer läßt sich der Schalldruckpegel um rund 10-15 dB(A) (im Abgasrohr gemessen) senken, was sich auf benachbarte Räume mit etwa 2-3 dB(A) oder mehr auswirken kann

Schalldruckpegeldämpfung

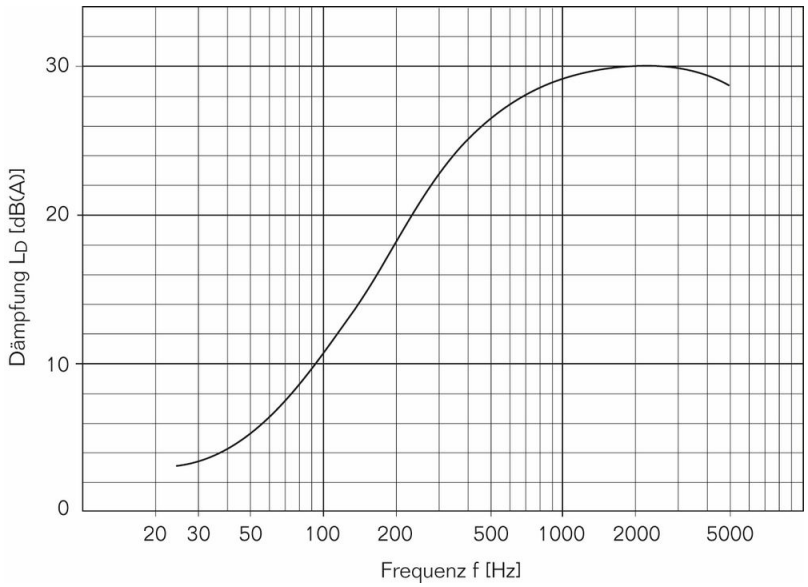

Abmessungen und Technische Daten

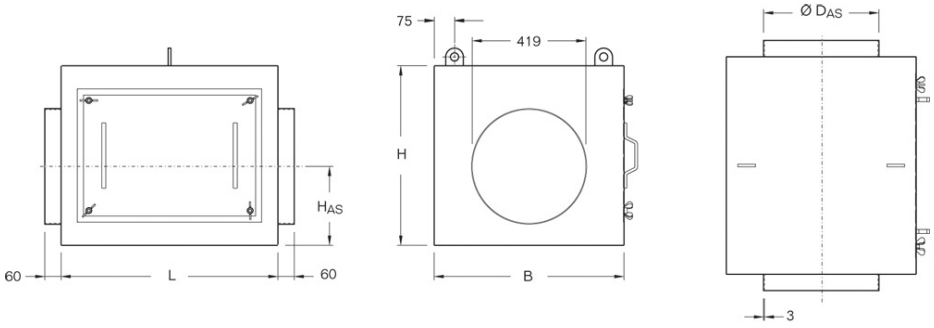

Nennweite DN	400
Anschlußdurchmesser Ø D_{AS} (mm)	425
Anschlußhöhe H_{AS} (mm)	290
Breite B (mm)	700
Höhe H (mm)	660
Länge L (mm)	800
Gewicht (ca. kg)	140

Unverbindliche Preisempfehlung. Nicht für den Endverbraucher bestimmt, lediglich Berechnungsgrundlage. Ohne die gesetzliche Mehrwertsteuer.

Abgasschalldämpfer aus Stahl/Edelstahl – bis 30 dB(A)

Bezeichnung	Beschreibung	Nennweite DN	Artikelnummer	€	RG
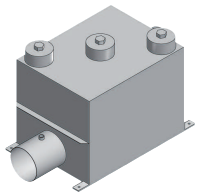 Kulissenschalldämpfer	■ Aus Stahl 1.0037	150/180	80366020	2.510,—	999
		180/200	80366024	2.685,—	999
		250/300	80366032	4.085,—	999
		300/350	80366036	4.645,—	999
		350/400	80366040	5.495,—	999
	■ Aus Edelstahl 1.4571	150/180	80366060	2.985,—	999
		180/200	80366064	3.495,—	999
		200/250	80366068	4.890,—	999
		250/300	80366072	6.985,—	999
		300/350	80366076	8.100,—	999
		350/400	80366080	10.035,—	999
Zubehör					
Wärmeschutzisolierung	■ Für Kulissenschalldämpfer aus Stahl 1.0037	150/180	80366120	1.160,—	999
		180/200	80366124	1.340,—	999
		250/300	80366132	1.970,—	999
		300/350	80366136	2.235,—	999
		350/400	80366140	2.665,—	999

Die gewünschte Stutzen-Nennweite muss bei der Bestellung angegeben werden. Die Schalldämpfer-Auslegung erfolgt nach dem Kessel-Abgasmassenstrom (siehe Seite ▶)

Abgasschalldämpfer aus Stahl/Edelstahl

- Abgasschalldämpfer zum direkten Anbau an den Abgasstutzen der Kessel/ Brennereinheit oder Einbau in die Abgasverbindungsleitung.
- Zur Reduzierung der tieffrequenten Verbrennungsgeräusche. Die Wirkung der Abgasschalldämpfer erfolgt nach dem Reflexions und Absorptionsprinzip.
- Die Abgasschalldämpfer sind besonders für die Brennwerttechnik geeignet. Durch die Konstruktion wird das Dämpfungsmaterial vom anfallenden und zurückfließenden Kondensat nicht beschädigt, außerdem erfolgt die Entwässerung des Abgasschalldämpfers automatisch über die Anschlussleitungen. Ein zusätzlicher Entwässerungsanschluss mit Leitung ist deshalb nicht erforderlich.

Bestehend aus:

- Dem kubischen, gas- und wasserdichten Stahlgehäuse.
- Dem im Schalldämpfergehäuse angeordneten Kammersystem, abgestimmt auf die tieffrequenten Verbrennungsgeräusche.
- Den angeschweißten Stahllaschen am Schalldämpfergehäuse zur Befestigung oder Aufhängung des Abgasschalldämpfers.
- Den in der Höhe versetzt angeordneten Anschlussstutzen, abgestimmt auf die Abgasanschlussleitungen.
- Der Muffe DN-15 für die Emissionsmessung, angeordnet im Anschlussstutzen, verschlossen mit einem Gewindestopfen.
- Den 3 Stück, in der Schalldämpferoberseite angeordneten, hochgezogenen Kontrollöffnungen mit Edelstahl-Verschlussdeckel und Vitondichtung.
- Werden die Abgasschalldämpfer mit Abgastemperaturen über dem Taupunkt der Abgase eingesetzt, müssen diese „wegen Kondensatbildung“ mit einer Wärmeschutzisolierung ausgerüstet werden.
- Die Abgasschalldämpfer müssen im Turnus auf ihren freien Querschnitt hin überprüft und wenn erforderlich gereinigt werden.

Nennweite DN		180	200	250	300	350	400
Einfügungs-Dämm-Maß dB	32 Hz	4	5	7	9	9	9
	63 Hz	7	8	10	10	10	10
	125 Hz	14	15	18	24	25	25
	250 Hz	25	28	28	29	29	29
	500 Hz	> 30	> 30	> 30	> 30	> 30	> 30
	1000 Hz	> 30	> 30	> 30	> 30	> 30	> 30

Unverbindliche Preisempfehlung. Nicht für den Endverbraucher bestimmt, lediglich Berechnungsgrundlage. Ohne die gesetzliche Mehrwertsteuer.

Abmessungen und Technische Daten

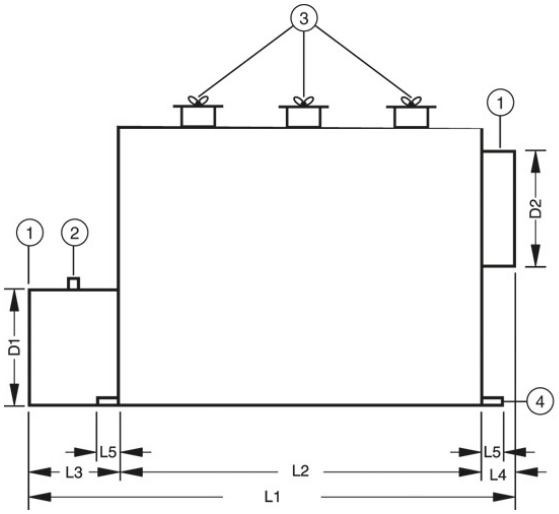

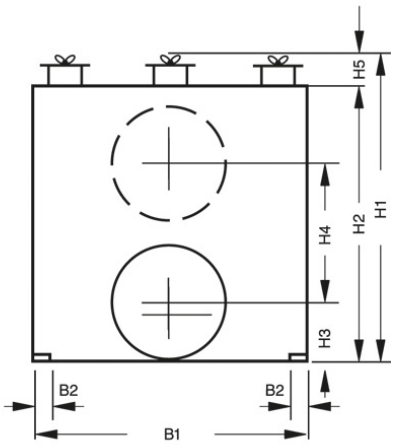

Legende
[1] Anschlussstutzen
[2] Muffe für Emissionsmessung
[3] Kontrollöffnungen
[4] Stahllaschen für Befestigung

D1 und D2 ist abhängig vom Durchmesser der Anschlussleitungen

Typ-RAS-II-D		DN 180	DN 200	DN 250	DN 300	DN 350	DN 400
Maximale Kesselleistung	kW	150	250	500	800	1200	1750
Maximale Abgasmenge	Bm³/h	350	600	1100	1750	2650	3850
Abgasrohranschluss	DN	150-180	180-200	200-250	250-300	300-350	350-400
Länge L1	mm	854	954	1106	1156	1306	1406
Länge L2	mm	554	654	806	856	1006	1106
Länge L3	mm	200	200	200	200	200	200
Länge L4	mm	100	100	100	100	100	100
Länge L5	mm	75	75	75	75	75	75
Breite B1	mm	454	504	606	856	956	1106
Breite B2	mm	40	40	40	40	40	40
Höhe H1	mm	535	580	680	930	1030	1180
Höhe H2	mm	460	504	606	856	956	1106
Höhe H3	mm	92	102	128	153	178	203
Höhe H4	mm	220	250	300	500	550	650
Höhe H5	mm	75	75	75	75	75	75
Materialstärke Stahl 37-2	mm	2	2	3	3	3	3
Materialstärke E-Stahl 1.4571	mm	2	2	3	3	3	3
Gewicht ca., Stahl 37-2	kg	50	60	110	180	240	330
Gewicht ca.,E-Stahl 1.4571	kg	50	60	110	180	240	330
Druckverlust ca.	Pa	30	50	70	80	90	100
Einfügungsdämm-Maße 32 Hz	dB	4	5	7	9	9	9
Einfügungsdämm-Maße 63 Hz	dB	7	8	10	10	10	10
Einfügungsdämm-Maße 125 Hz	dB	14	15	18	24	25	25
Einfügungsdämm-Maße 250 Hz	dB	25	28	28	29	29	29
Einfügungsdämm-Maße 500 Hz	dB	>30	>30	>30	>30	>30	>30
Einfügungsdämm-Maße 1000 Hz	dB	>30	>30	>30	>30	>30	>30

Bitte bei der Bestellung Kesseltyp, Leistung und Abgasdurchmesser des Abgasrohrs angeben.

Produktbeschreibung

Allgemeines
Über die Abgassäule des Heizkessels pflanzt sich ein erheblicher Anteil der Verbrennungsgeräusche fort und wird so über die Abgasrohre und die Schornsteinanlage auf das Bauwerk übertragen. Über den Abgasschall kann zudem eine Geräuschbelästigung für die Außenumgebung entstehen.

Der entstehende Körperschall im Gebäudekörper ruft je nach Dämpfungsfähigkeit der Baustoffe zumindest in den angrenzenden Räumen (bei freistehenden Heizzentralen auch wieder in Außenumgebung) störenden Luftschall hervor. Die geeignete Maßnahme zur Schalldämpfung ist ein möglichst dicht am Heizkessel angebauter Abgasschalldämpfer, wenn nicht durch Korrektur der Brennereinstellung oder einer anderen Brennerkopfausrüstung das Verbrennungsgeräusch entscheidend reduziert werden kann.

Sollten besonders hohe Anforderungen an den Schallschutz bestehen, so ist zu prüfen, ob die mit den Abgasschalldämpfern erzielbare Dämpfung ausreicht.

Anwendungsbereich
Die angebotenen Abgasschalldämpfer können an alle Heizkessel, deren Abgasstutzen die entsprechende Nennweite aufweisen, angebaut werden. Sollten besonders hohe Anforderungen an den Schallschutz bestehen, so ist zu prüfen, ob die mit den Abgasschalldämpfern erzielbare Dämpfung ausreicht.

Konstruktion
Die Abgasschalldämpfer sind aus Stahl oder Edelstahl gefertigt und in der Wandstärke entsprechend den geltenden Vorschriften ausgelegt. Der innere Querschnitt der Rohrschalldämpfer entspricht jeweils mindestens dem Anschlussquerschnitt. Die Dämmstoffe sind nicht brennbar und wirken Wärme dämmend.

Einbau
In ihrer Wirkungsweise sind die Abgasschalldämpfer unabhängig von der Einbaulage. Sie können waagerecht, senkrecht und schräg ansteigend eingebaut werden. Ausnahme: Abgasschalldämpfer für Außenwand sowie Mündungsschalldämpfer.

Zur Vermeidung von Schallausbreitung über Schallbrücken im Abgasweg gehören zu den angebotenen Abgasschalldämpfern serienmäßig spezielle Abgasrohr-Abdichtmanschetten (Kompakt-Abgasschalldämpfer zwei).

Das abführende Abgasrohr wird in den Anschluss des Abgasschalldämpfers geschoben und mit der Dichtschnur vor Massekontakten bewahrt.

Für den Anschluss am Schornstein ist eine schalldämpfende Schornsteinführung zu empfehlen. Dies gilt besonders dann, wenn gleichzeitig auch körperschalldämpfende Kesselunterbauten verwendet werden. Ein Ausnahme bilden die Abgasschalldämpfer für die Außenwand sowie Mündungsschalldämpfer.

Planung
Soll das Ergebnis schalltechnischer Messungen abgewartet werden, ehe der Einbau von Abgasschalldämpfern erfolgt, so sind die Heizkessel im Heizraum so aufzustellen, dass ausreichend Platz für den Einbau eines Abgasschalldämpfers verbleibt.

Strömungswiderstand
Da der Abgasschalldämpfer Stahl keine querschnittsvermindernden Einbauten besitzen, kann für die Schornsteinberechnung nach EN 13384-1 der Widerstand der Abgasschalldämpfer vernachlässigt werden. Die Druckverluste der anderen Abgasschalldämpfer entnehmen Sie bitte den technischen Daten.

Einwandiger Kompakt-Abgasschalldämpfer
- Kompakte Bauform, kurze Einbaulänge
- Korrosionsbeständige Ausführung in Edelstahl
- Boden als Reinigungsdeckel ausgeführt (kondensatdicht)
- Mit Ablaufstutzen 1/4” für eventuelles Kondensat
- Abgasseitig mit serienmäßiger Körperschalldämmung
- Mit zwei Abgas-Abdichtmanschetten für dichte Verbindung Kessel-Kompaktschalldämpfer-Verbindungsleitung Schornstein
- Günstiges Preis-/Leistungsverhältnis

Einwandiger Abgasschalldämpfer aus Stahl
- Aus Stahl 1.0036
- Geeignet für Unterdruck- und Überdruckbetrieb
- Muffe 1/2” angeschweißt zur Abstützung oder Aufhängung des Abgasschalldämpfers
- Strömungskanal aus Lochblech
- Nicht geeignet für den Betrieb mit Brennwertkesseln
- Abgasseitig mit serienmäßiger Körperschalldämmung
- Abgasseitig mit Abgas-Abdichtmanschette

Schalldämpfung bei Heizkesseln

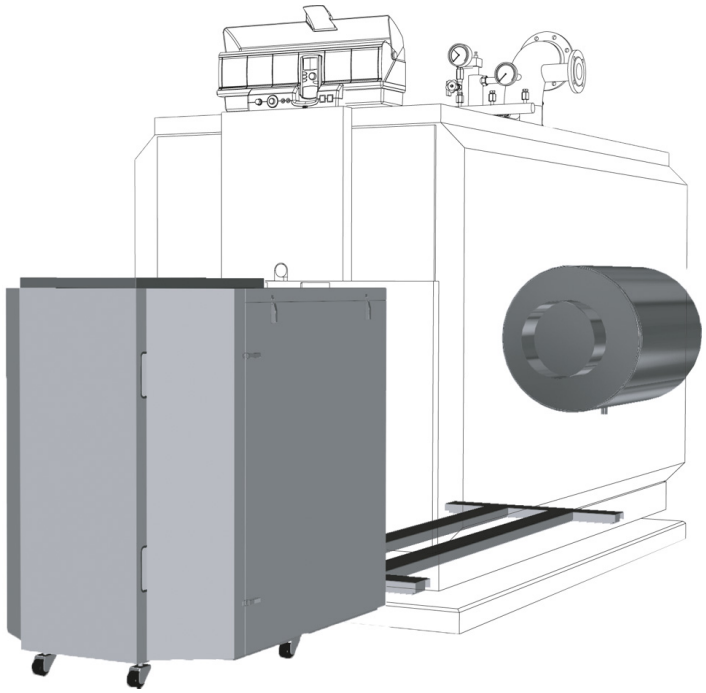

Schalldämpfmaßnahmen allgemein
Der Einsatz von Schalldämpfmaßnahmen dient der Verminderung von Schall-Emissionen im Aufstellraum bzw. dessen angrenzenden Räumen und der Umgebung außerhalb des Gebäudes.

Der Einsatz von Schalldämpfmaßnahmen sollte, zumindest bei Mittel- und Großanlagen, schon im Planungsstadium berücksichtigt werden, da eventuelle nachträgliche Änderungen an der Kesselanlage ein höheres Maß an Aufwand und Kosten zur Folge haben.

Bereits ausgeführte Anlagen mit Schallschutzmaßnahmen bieten grundsätzlich Anhaltspunkte bei Planung, Ausführung und auch über das mögliche Ergebnis einer solchen Maßnahme. Diese sind jedoch nur bedingt aussagefähig, da die Ergebnisse ausgeführter Anlagen nicht ohne weiteres auf andere, ähnlich geartete Fälle übertragbar ist. Die Wirksamkeit der Schalldämpfmaßnahme ist abhängig von der Leistung der Kesselanlage, der Art und Größe der Feuerung sowie Größe, Gestaltung und Ausstattung des Aufstellraumes.

Schalldämpfmaßnahmen für Buderus Heizkessel
Die Schalldämpfmaßnahmen für Buderus Mittel- und Großkessel sind auf Schallschutz in unmittelbarer Nähe der Schallquelle ausgelegt und dadurch besonders wirksam.

In der Reihenfolge ihrer Bedeutung:
- Körperschalldämpfende Kesselunterbauten
- Abgasschalldämpfer
- Brenner-Schalldämpfhauben

Bei Bedarf ist zu prüfen, ob die mit den angebotenen Schalldämpfeinrichtungen (Brenner- Schalldämpfhauben, Abgasschalldämpfer, körperschalldämpfende Kesselunterbauten) erreichbare Schallreduzierung den örtlichen und baulichen Gegebenheiten Rechnung trägt. Bei verschärften Konditionen oder anlagenspezifischen Sonderfällen sollte der Rat eines Schallschutz-Experten eingeholt werden. Er kann entscheiden, inwieweit einzelne oder auch alle verfügbaren Schalldämpfeinrichtungen eingesetzt bzw. darüber hinausgehende Maßnahmen ergriffen werden müssen.

Bauseitige Schalldämpfmaßnahmen
Außer den auf die Buderus-Heizkessel abgestimmten Schalldämpfmaßnahmen sind zur weiteren Reduzierung des Schallpegels ergänzende bauseitige Schalldämpfmaßnahmen zu empfehlen.

Auf die Lage der Kesselanlage im Aufstellraum ist besonders zu achten, insbesondere wenn es sich um eine Dachzentrale handelt. Fundamente für schallabstrahlende Aggregate (Kessel, Brenner, Pumpen, o. Ä.) sollten über gewachsenem Mauerwerk oder über Stützen und Pfeilern angeordnet werden.

Die Errichtung von Fundamenten auf freischwingenden Decken, insbesondere über bewohnten Räumen, kann zu Schallbelastungen führen.

Grundsätzlich sind Schallbrücken zu vermeiden. Hierzu zählen auch alle Rohrverbindungsleitungen zu den Schallerregern. Kompensatoren in den Heiz- und Sicherheitsleitungen am Heizkessel, in den Brennstoffleitungen an den Brenneraggregaten sowie vor und hinter den Pumpen sind eine wichtige Voraussetzung für die Wirksamkeit von Schallschutzmaßnahmen.

Für Rohrbefestigungen an Decken und Wänden sind ebenfalls entsprechende schallabsorbierende Aufhängungen zu verwenden. Alle Rohrdurchführungen durch Decken und Wände sind so auszuführen, dass keine starre Verbindung zwischen den Rohrleitungen und dem Gebäudekörper entsteht. Es empfiehlt sich hier die Zwischenlage elastischer, schallabsorbierender Materialien.

Pumpen sollten nur auf schallgeschützten Fundamenten montiert werden. Drehzahlen und Fließgeschwindigkeiten der Medien sollten nicht zu hoch gewählt werden. Weiterhin ist auf ausreichenden Zulaufdruck bei Heizungspumpen zu achten.

Eine strömungstechnisch günstige Abgasführung trägt zur Minimierung des Luftschalls im Abgasweg wesentlich bei. Dazu gehört auch eine exakte Dimensionierung der Abgasanlage, da unterdimensionierte Abgasanlagen leichter zur Geräuschbildung neigen.

Zu den wesentlichen Geräuschquellen zählen Brenner und Verbrennungsvorgang.

Deshalb ist es wichtig, den Brenner nach den Vorgaben des Brennerherstellers sorgfältig einzustellen und regelmäßig zu warten.

Alle genannten bauseitigen Schallschutzmaßnahmen sind unter Berücksichtigung der einschlägigen Vorschriften, insbesondere der DIN 4109 (Schallschutz im Hochbau), anzuwenden.

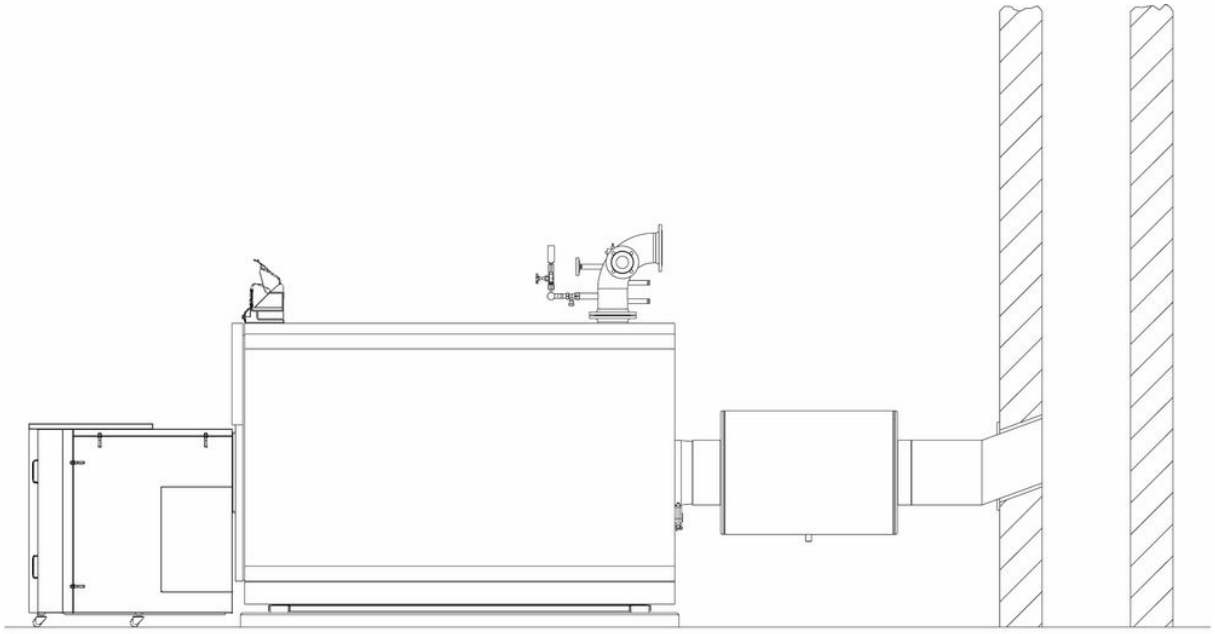

Brenner-Schalldämpfhaube Körperschalldämpfender Kesselunterbau Abgasschalldämpfer

Brenner-Schalldämpfhauben

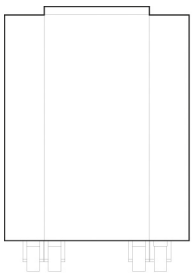

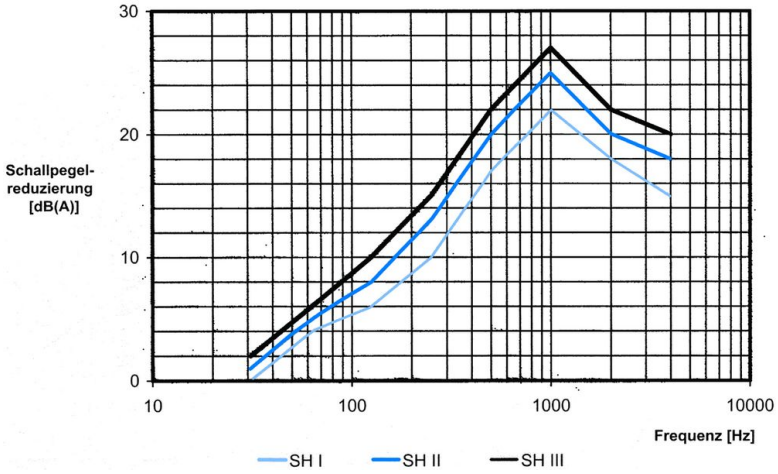

Bezeichnung	Beschreibung	Artikelnummer	€	RG
Brenner- Schalldämpfhaube	■ Für Ölbrenner ■ SH I	80423060	2.560,—	MA09
	■ Für Gasbrenner ■ SH I	80423102	2.680,—	MA09
	■ Für Ölbrenner ■ SH II a	80423062	3.695,—	MA09
	■ Für Gasbrenner ■ SH II a	80423104	3.800,—	MA09
SH II b	■ Für Ölbrenner	80423064	3.695,—	MA09
	■ Für Gasbrenner	80423106	3.800,—	MA09
SH III	■ Für Ölbrenner	80423066	5.015,—	MA09
	■ Für Gasbrenner	80423108	5.145,—	MA09
Sonderausführung SH	■ Für Ölbrenner	80423040	siehe Shop	999
	■ Für Gasbrenner	80423090	siehe Shop	999
Zubehör für Brennwertkessel SB625				
Untergestell für Brenner-Schalldämpfhaube	■ erforderlich beim SB625 ■ Detailinformationen ▶ Katalog Teil 4, Kapitel 12	80423200	506,—	MA09

Auswahlhilfe für Buderus Units „Weishaupt“ ▶ siehe Seite 12023
Auswahlhilfe für Buderus Units „RIELLO“ ▶ siehe Seite 12024
Abmessungen und technische Daten ▶ siehe Seite 12026
Bestellformluar ▶ siehe Seite 12027

Unverbindliche Preisempfehlung. Nicht für den Endverbraucher bestimmt, lediglich Berechnungsgrundlage. Ohne die gesetzliche Mehrwertsteuer.

Auswahlhilfe für Buderus Units „Weishaupt“

		Ausführung **Standard**		Ausführung **Low NOx**	
Heizkessel	Nennleistung (kW)	Brenner	Schalldämpfhaube	Brenner	Schalldämpfhaube
Öl-Gebläsebrenner					
Logano SB625 [1]	145–185	–	–	WL 30 Z-C 4LN	SH I
	240–310	–	–	WL 40 Z-A 1LN	SH I
	400–510	WL 40 Z-A	SH I [1]	WM-L 10	SH II b [1]
	640	WML 10/3-A T	SH II b [1]	WM-L 10	SH II b [1]
Logano SB745	800	WML 10/4-A T	SH Sonder [1] [2]	WM-L 20/2-AT	SH Sonder [1] [2]
	1000–1200	WML 20/2-A T	SH Sonder [1] [2]	WM-L 20/2-AT	SH Sonder [1] [2]
Gas-Gebläsebrenner					
Logano plus SB625 [1]	145–185	–	–	WG 20	SH I
	240	–	–	WG 30	SH I
	310–400	–	–	WG 40	SH I
	510–640	WM-G10	SH II b	WM-G10	SH II b
Logano SB745	800	WM-G10/20	Sonder [2]	WM-G20	Sonder [2]
	1000–1200	WM-G20	Sonder [2]	WM-G20	Sonder [2]

[1] Zubehör: Stützen/Unterbau für Brennwertkessel sind mitzubestellen
[2] Technische Klärung (Maße) ist unabdingbar, da Sonderausführung

Auswahlhilfe für Buderus Units „RIELLO“

		Ausführung **Standard**		Ausführung **Low NOx**	
Heizkessel	Nennleistung (kW)	Brenner	Schalldämpfhaube	Brenner	Schalldämpfhaube
Öl-Gebläsebrenner					
SB625 [1]	145	–	–	RL 22 BLU	SH I
	185	–	–	RL 22 BLU	SH I
	240	–	–	RL 22 BLU	SH I
	310	–	–	RL 32 BLU	SH I
	400 [3]	–	–	RL 55/E BLU	SH II b
	510 [3]	RL 50 TC	SH I	RL 55/E BLU	SH II b
	640 [3]	RL 64 MZ TC	Sonder	RL 55/E BLU	SH II b
SB745	800	RL 70 TC	Sonder [2]	RL 85/E BLU	Sonder [2]
	1000	RL 100 TC	Sonder [2]	RL 85/E BLU	Sonder [2]
	1200	RL 130 TC	Sonder [2]	–	–
Gas-Gebläsebrenner					
SB625 [1]	145-240	–	–	RS 25/E BLU	SH I
	310	–	–	RS 35/E BLU	SH I
	400	–	–	RS 35/E BLU	SH I
	510	RS 50/E	SH I	RS 68/E BLU	SH II a
	640	RS 64/E MZ	SH II a	RS 68E BLU	SH II a
SB745	800	RS 100	Sonder [2]	RS 120/E BLU	Sonder [2]
	1000	RS 100	Sonder [2]	RS 120/160/E BLU	Sonder [2]
	1200	RS 130	Sonder [2]	RS 160/E BLU	Sonder [2]

[1] Zubehör: Stützen/Unterbau für Brennwertkessel sind mitzubestellen
[2] Technische Klärung (Maße) ist unabdingbar, da Sonderausführung

Produktbeschreibung



Gas-Brenner-Schalldämpfhaube



Öl-Brenner-Schalldämpfhaube

Brenner-Schalldämpfhauben
Brenner-Schalldämpfhauben vermindern die Ansaug- und Verbrennungsgeräusche von Öl und Gas-Gebläsebrennern, die durch Wirbelungen und Druckschwankungen im Verbrennungsraum entstehen.
Brenner-Schalldämpfhauben dienen der Minderung des vom Brenner erzeugten Luftschalls. Brenner-Schalldämpfhauben von Buderus sind für alle gängigen Öl- und Gas-Gebläsebrenner einsetzbar. Die Größe richtet sich nach den Abmessungen des eingesetzten Brenners.
Brenner-Schalldämpfhauben sollten immer mit weiteren Schalldämpfmaßnahmen wie z. B. schalldämpfenden Kesselunterbauten beziehungsweise Abgasschalldämpfern kombiniert werden, um einen effektiven Schallschutz zu gewährleisten.

Konstruktion
Die Brenner-Schalldämpfhaube von Buderus besteht aus einem Stahlblechgehäuse, das den Brenner vollkommen umschließt.
Die Verbrennungsluft wird über einen groß dimensionierten, schallgedämpften Kanal vom Brenner angesaugt. Trotzdem sollte eine Überprüfung der Verbrennungswerte mit und ohne Brenner-Schalldämpfhaube durchgeführt werden, um bei Bedarf notwendige Korrekturen in der Brennereinstellung vornehmen zu können.
Der Anschluss am Heizkessel erfolgt spaltlos mit schalldämpfender Schaumstoffdichtung und Feststellrollen. In der Höhe verstellbare Rollbeine ermöglichen eine exakte Anpassung an die jeweilige Kessel-Brenner-Kombination sowie eine einfache Freilegung des Brenners für Montage- und Wartungen.
Die Brenner-Schalldämpfhauben von Buderus sind sowohl funktionell als auch farblich und vom Design speziell auf Buderus-Heizkessel abgestimmt. Für die Brennwertkessel SB625 sind Stützen für die exakte Anpassung der Brenner-Schalldämpfhauben an die Kessel erhältlich.

Schalldruckpegel
Die Brenner-Schalldämpfhauben bringen eine Absenkung des Schalldruckpegels im Aufstellraum von 10-18 dB(A) (Summenpegel).

Planung
Die Auswahl der einzusetzenden Brenner-Schalldämpfhaube richtet sich sowohl nach den Abmessungen des eingesetzten Brenners als auch nach dem eingesetzten Kessel.
Der zusätzliche Platzbedarf für die Brenner-Schalldämpfhaube muss bei der Planung des Aufstellraumes berücksichtigt werden. Dabei handelt es sich um den zum Abziehen der Brenner-Schalldämpfhaube notwendigen Platz vor dem Kessel. Dieser ist jedoch meist schon wegen des Zugangs bei der Reinigung des Heizkessels berücksichtigt worden.
Für die gesicherte Funktion der Brenner-Schalldämpfhaube ist es erforderlich, die Durchführung der Brennstoffleitung schalldicht auszuführen. Das Abdichtmaterial wird mit der Brenner-Schalldämpfhaube mitgeliefert.

Abmessungen und Technische Daten

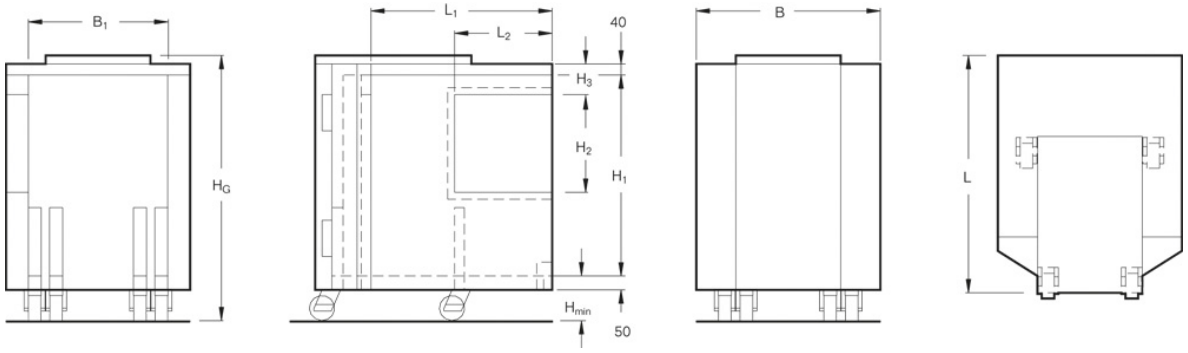

		SH I	SH II a	SH II b	SH III
Länge	L (mm) L_1 (mm) L_2 (mm)	850 650 350	1150 900 400	1150 900 400	1600 1300 400
Höhe	H_1 (mm) H_2 (mm) H_3 (mm) H_G (mm) H_{min} (mm)	710 350 110 900 110	950 590 330 1140 120	950 590 330 1140 120	950 590 330 1240 200
Breite	B (mm) B_1 (mm)	600 520	800 720	960 880	1070 950
Gewicht netto (kg)		77	127	153	295

Maße des Brenners – zur Auswahl der Haube

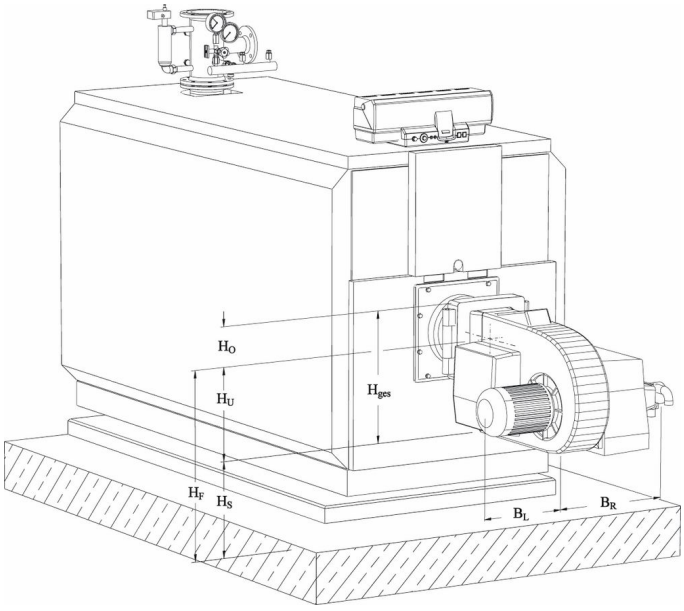

Brennerabbildung beispielhaft

H_{ges}	Oberkante Brenner bis Unterkante Brenner	mm
H_U	Höhe Flammrohrmitte bis Unterkante Brenner	mm
H_O	Höhe Flammrohrmitte bis Oberkante Brenner	mm
H_S	Höhe Ansaugung Brenner [1]	mm
H_F	Höhe Boden bis Flammrohrmitte	mm
B_L	Breite Flammrohrmitte bis linke Seite Brenner	mm
B_R	Breite Flammrohrmitte bis rechte Seite Brenner	mm

[1] Zwischen Oberkante Bodenplatte und Brenner-Ansaugöffnung (bei von unten ansaugenden Brennern) Mindestabstand einhalten. Maß mit dem Brennerhersteller abstimmen.

Bestellung Brenner-Schalldämpfhaube

1. Persönliche Angaben

Objekt:	Ansprechpartner/NL:
Ort:	Straße:
Buderus Niederlassung:	Telefon/Telefax:

2. Ausführung Brenner-Schalldämpfhaube

Brenner-Schalldämpfhaube	SH I	☐
	SH II a	☐
	SH II b	☐
	SH III	☐
	Sonderausführung SH	☐

▶ Grau markierte Felder bitte ausfüllen.

Sonderausführung für 2-Stoff-Brenner direkt mit dem Hersteller abstimmen.

3. Anlagedaten

Geplanter/ausgeführter Heizkessel	Typ:	Größe:	
Geplanter/ausgeführter Brenner	Typ:	Gas Öl	☐ ☐

Zusatzblende ohne Aufpreis (nur bei Logano GE315, SE/SK425)	☐
Stützen für Brenner-Schalldämpfhaube Brennwertkessel (nur bei Logano plus SB615/SB735)	☐

Brennstoffzuleitung Brenner	links	☐
	rechts	☐
	Sonderausführung (z. B. oben)	
Nennweite Gasarmatur	DN	
Gasanschlusswert	mbar	

4. Variabler Einschub für Brennstoffzuleitung (nur bei Gasbrenner ausfüllen)

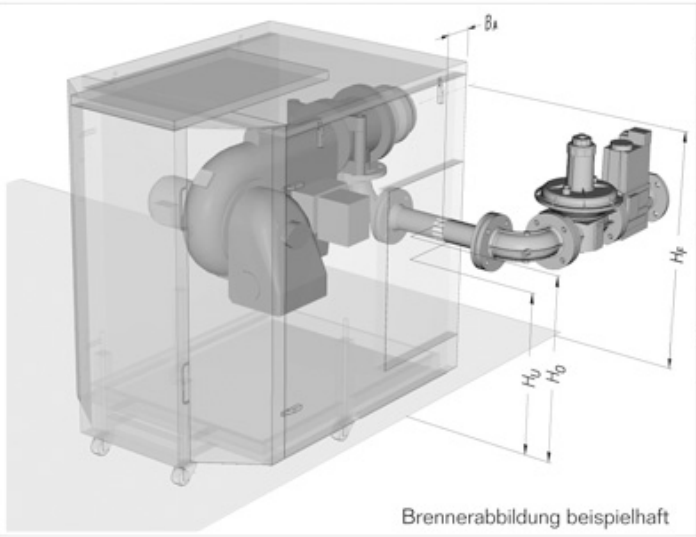

Brennerabbildung beispielhaft

H_0	Höhe Boden bis Oberkante Brennstoffleitung	mm
H_U	Höhe Boden bis Unterkante Brennstoffleitung	mm
H_F	Höhe Boden bis Flammrohrmitte (Inklusive möglicher Kesselunterbauten)	mm
B_A	Breite/Tiefe Ausschnitt Brennstoffzuleitung	mm

5. Besonderheiten der Anlage

Besonderheiten, die bei Bestellung berücksichtigt werden müssen (z. B. Platzverhältnisse im Aufstellraum (ggfs. Skizze beilegen!), Liefertermin-Wünsche, Anlagenkonfiguration): Auf separatem Beiblatt vermerken

Bitte Bestellformular vollständig ausfüllen, um eine korrekte Lieferung der Brenner-Schalldämpfhaube zu gewährleisten
Bei Bedarf schalldämpfenden Kesselunterbau bei Ihrer zuständigen Niederlassung mitbestellen

Körperschalldämpfende Kesselunterbauten für Stahlheizkessel

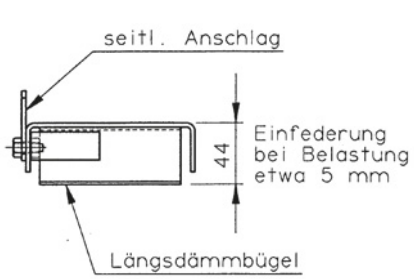

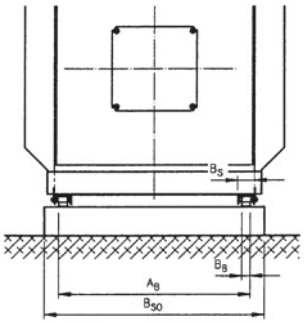

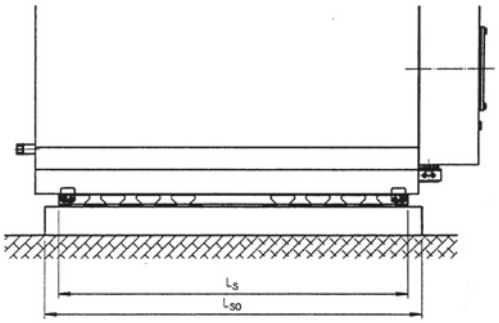

		Sockelmaße/ Fundamentmaße		U-Profil-Schiene		Maße der Längsdämmbügel						
Bezeichnung	Kessel-größe	Länge L_{SO} mm	Breite B_{SO} mm	Länge L_S mm	Breite B_S mm	Abst-and A_B mm	Längen mm	Breite B_B mm	Gewicht kg	Artikelnummer	€	
Logano plus SB325	50–115	1100	820	600	60	650	4 x 250	30	4,2	5 963 870	359,—	MA03
Logano plus SB625	145/185	1750	900	1140	60	690	2x312,5+2x500	30	10	5 963 880	391,—	MA03
	240/310	1780	970	1140	60	760	2x312,5+2x500	30	10	5 963 880	391,—	MA03
	400	1780	970	1140	60	760	4 x 500	30	8,4	5 963 884	436,—	MA03
	510/640	1920	1100	1140	60	890	4 x 500	30	9,6	5 963 886	453,—	MA03
Logano plus SB745	800	2300	1060	2060	55	–	4 x 640	55	1	–[1)]	–[1)]	–[1)]
	1000/1200	2300	1140	2060	55	–	4 x 790	55	1	–[1)]	–[1)]	–[1)]

[1)] Körperschalldämpfende Schalldämmstreifen sind im Lieferumfang des Heizkessels enthalten.

Unverbindliche Preisempfehlung. Nicht für den Endverbraucher bestimmt, lediglich Berechnungsgrundlage. Ohne die gesetzliche Mehrwertsteuer.

Produktbeschreibung

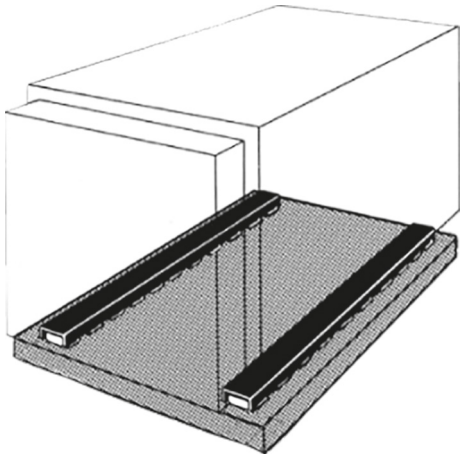

Beispiel körperschalldämpfende Kesselunterbauten der Buderus-Stahlheizkessel

Anwendungsbereich
Körperschalldämpfende Kesselunterbauten verhindern die Übertragung von Körperschall auf das Kesselfundament bzw. auf den Baukörper und sind daher besonders wirkungsvoll.

Sie werden jeweils nach der Kontaktfläche des Kessels zum Fundament hin und nach dem Betriebsgewicht des Kessels einschließlich Brenner, Wasserinhalt und zusätzlichen Listen ausgelegt. Dementsprechend sind sie je nach Heizkessel unterschiedlich ausgeführt.

Konstruktion
Die körperschalldämpfenden Kesselunterbauten beruhen in ihrer Wirkung auf Segmenten so genannter Längsdämmbügel. Diese bestehen aus O-förmig gebogenem rostfreiem Federstahl und sind zur gleichmäßigen Belastung mit einem Rahmen aus Profilstahl angeordnet.

Der so gebildete Grundrahmen ist in der Form den Kesselgliedfüßen bzw. dem Grundrahmen des Buderus-Heizkessels angepasst. Für die Gussheizkessel besteht er aus je einem Teilstück für das Vorder- und das Hinterglied sowie einem oder – bei größeren Kesseln – zwei Mittelteilen.

Die körperschalldämpfenden Kesselunterbauten der Buderus-Stahlheizkessel werden jeweils seitlich links und rechts unterhalb des Grundrahmens des Heizkessels angeordnet.

Die Längsdämmbügel sind gegen Abstrahlung von Luftschall mit Antidröhnmasse beschichtet, der Grundrahmen mit einem grauen Korrosionsschutz versehen.

Die durch das Betriebsgewicht des Kessels hervorgerufene Einfederung der schalldämpfenden Kesselunterbauten beträgt etwa 5 mm.

Planung
Es ist erforderlich, die körperschalldämpfenden Kesselunterbauten bereits bei der Planung zu berücksichtigen, da ein nachträglicher Einbau umfangreiche Änderungen an den Anschlussrohrleitungen und der Abgaseinrichtung zur Folge hat.

Die Schallübertragung über die Anschlussrohrleitung wird durch Rohrkompensatoren (bauseits) verhindert und damit gleichzeitig ein Ausgleich für die Federwege der körperschalldämpfenden Kesselunterbauten geschaffen. Aus gleichen Gründen ist für den Schornsteinanschluss eine schalldämmende Schornsteineinführung wichtig.

Ein direkt neben dem Heizkessel angeordneter Speicher sollte auf einem getrennten festen Fundament (Sockel) aufgestellt werden. Dabei können gleichzeitig geringe Höhenunterschiede zwischen Heizkessel und Speicher ausgeglichen werden.

Zur Vermeidung von Schallbrücken ist ein Abstand vom Heizkessel zum Speicher von mindestens 10 mm einzuhalten und die Verbindungsrohrleitungen mit Rohrkompensatoren auszustatten.

Einbau/Aufstellraum
Zur Gewährleistung einer gleichmäßigen Belastung der körperschalldämpfenden Kesselunterbauten ist es wichtig, die Auflagefläche absolut waagerecht zu halten und bei einer Genauigkeit von ± 1 mm mit einem Glattstrich zu versehen. Die Kesselaufstellfläche ist vor allem bei Verwendung einer BrennerSchalldämpfhaube zweckmäßigerweise in Form eines erhöhten Fundaments (Sockel) auszuführen.

Lieferweise

Für Stahlheizkessel	
Körperschalldämpfende Kesselunterbauten	lose

Servicekoffer/Service-Sets

	Bezeichnung	Beschreibung	Artikelnummer	€	RG
Servicekoffer für Gas-Brennwertgeräte					
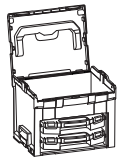	Servicekoffer Kleinteile	■ Servicekoffer mit Kleinteilen wie: ■ Drucksensor, Entlüfter, Fühler, Elektroden und diversen Dichtungen ■ Für GB192i(T)	7738112423	1.445,—	999
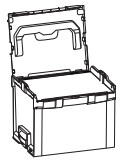	Servicekoffer Großteile	■ Servicekoffer mit Großteilen wie: ■ Gasarmatur, Drucksensor, Pumpen, Plattenwärmetauscher, Gebläse, Sicherheitsventil, 3-Wege-Ventil ■ Für GB192i(T)	7738112421	1.445,—	
	Servicekoffer	■ Enthält wichtige Wartungsteile ■ Für Logamax plus GB112, GB122, GB132, GB142, GB152, GB162 (15 bis 45 kW) und GB132 T, GB152 T	8718600077	915,—	
		■ Enthält wichtige Ersatzteile ■ Für Logamax plus GB172	7736995035	982,—	
Service-Sets für Gas-Brennwertgeräte					
	Service-Set WB6	■ Für GB172, GB182i bis 24 kW ■ Beinhaltet: Dichtung Brenner, Schauglas, Elektrodenset, weitere Dichtungen Wärmetauscher, Dichtungen für Siphon	8737712516	80,60	
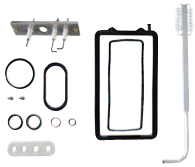		■ Bestehend aus: Dichtung Brenner, Dichtung Reinigungsdeckel, Dichtung Siphon, 1 Reinigungsbürste Wärmetauscher, Elektrodenset (Zünd- und Ionisationselektrode) ■ Für GB192i-15/25/35, GB192i.2-15/25/35, GB182i-35/42, GBH172i.2 und GB(H)192iT	8737708542	112,—	ET01
	Service-Set Wärmetauscher WB5	■ Bestehend aus: Dichtung Brenner, Dichtung Reinigungsdeckel, Dichtung Siphon, 1 Reinigungsbürste Wärmetauscher, Elektrodenset (Zünd- und Ionisationselektrode) ■ Für GB192i-19	8737708498	95,10	
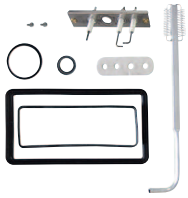		■ Bestehend aus: Dichtung Brenner, Dichtung Reinigungsdeckel, Dichtung Siphon, 1 Reinigungsbürste Wärmetauscher, Elektrodenset (Zünd- und Ionisationselektrode) ■ Für GB192i-50, GB192i.2-50	8737708671	112,—	
	Reinigungs-Set	■ Für GB192i, GB192i.2-15/25/35, GB182i-35/42, GBH172i.2, GB192iT und GB102 S ■ Bestehend aus 5 Bürsten und 5 Dichtungen für Inspektionsdeckel	7719002502	126,—	GG01
Service-Sets für Gas-Brennwert-Kompaktheizzentralen					
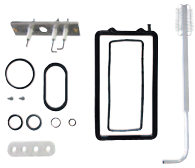	Service-Set Wärmetauscher WB5	■ Bestehend aus: Dichtung Brenner, Dichtung Reinigungsdeckel, Dichtung Siphon, 1 Reinigungsbürste Wärmetauscher, Elektrodenset (Zünd- und Ionisationselektrode) ■ Für GB192i-15/25/35, GB192i.2-15/25/35, GB182i-35/42, GBH172i.2 und GB(H)192iT	8737708542	112,—	ET01
	Reinigungs-Set	■ Für GB192i, GB192i.2-15/25/35, GB182i-35/42, GBH172i.2, GB192iT und GB102 S ■ Bestehend aus 5 Bürsten und 5 Dichtungen für Inspektionsdeckel	7719002502	126,—	GG01
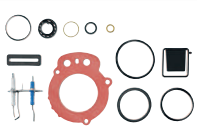	Service-Set C6-13	■ Für GB(H)172iT, GB172i.2/GB182i.2-15/20/25 ■ Beinhaltet: Elektrodenset, Rückschlagklappe Mischeinrichtung, Dichtungen für Brenner, Prüföffnung, Venturirohr, Gasdrossel, Abgasrohr Wärmeblock, Gebläse Wärmeblock, Kondensatsiphon	8737711853	87,20	ET01

Unverbindliche Preisempfehlung. Nicht für den Endverbraucher bestimmt, lediglich Berechnungsgrundlage. Ohne die gesetzliche Mehrwertsteuer.

	Bezeichnung	Beschreibung	Artikelnummer	€	RG
	Service-Set C6-12	■ Für Logamax plus GB172i.2 T50 ■ Beinhaltet: Elektrodenset, Rückschlagklappe, Mischeinrichtung, Dichtungen für Brenner, Prüföffnung, Venturirohr, Gasdrossel, Abgasrohr, Wärmeblock, Gebläse Wärmeblock, Kondensatsiphon	8716766654	80,60	ET01
	Bezeichnung	Beschreibung	Artikelnummer	€	RG
Servicekoffer und Service-Sets für bodenstehende Gas-Kessel					
	Servicekoffer	■ Für Logano plus KB192i/GB212 Box 1+2	7736602792	1.020,—	999
	Service Koffer GB192i.2 Box 3	■ Ergänzungskoffer für Logano plus KB192i.2	7736606791	282,—	
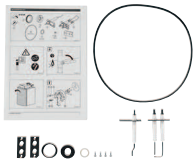	Buderus Service-Set VM1.0	■ Für GB212 Brenner Logatop VM1.0	7736604314	170,—	ET01
	Buderus Service-Set VM1.1 / 1.2	■ Für KB192i Brenner Logatop VM1.1/1.2	7736604315	170,—	
	Service-Set VM 1.3	■ Für KB192i.2 Brenner Logatop VM1.3	8738808514	170,—	
Servicekoffer Öl					
	Öl-Servicekoffer	■ Für Blaubrenner Logatop BE/BE-A/BZ ■ Detailinformationen ▶ Katalog Teil 4, Kapitel 12	8732938012	1.430,—	999
	Service-Set	■ Für KB195i(T)-19 mit Brenner Logatop BZ1.1	7736604258	190,—	ET01
		■ Für KB195i(T)-25 mit Brenner Logatop BZ1.1	7736604155	190,—	
		■ Für Brenner Logatop BM1.0 und BM1.1	7736604036	225,50	
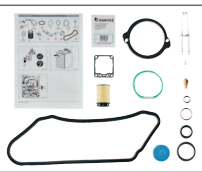	Buderus Service-Set	■ Für BZ1.0-19	7736604316	190,—	
		■ Für BZ1.0-27	7736604317	190,—	
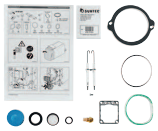		■ Für BE 18 kW	7736604320	137,50	
		■ Für BE 22 kW	7736604321	137,50	
		■ Für BE 30 kW	7736604322	137,50	
		■ Für BE 35 kW	7736604323	137,50	
		■ Für BE 49 kW	7736604324	137,50	
		■ Für BE 60kW	7736604325	137,50	
Zubehör Serviceteile für Ölbrenner Logatop					
	Vakuumprüfsatz	■ Mit Vakuummeter glyzeringefüllt ■ Ø 50 mm, 0–1 bar ■ Inklusive Klarsichtschlauch 1000 mm, 3/8“ ■ Im Kunststoffkoffer	80312100	114,—	999

Unverbindliche Preisempfehlung. Nicht für den Endverbraucher bestimmt, lediglich Berechnungsgrundlage. Ohne die gesetzliche Mehrwertsteuer.

	Bezeichnung	Beschreibung	Artikelnummer	€	RG
Abgasprüfgeräte - MRU Rauchgas-Analyse-Computer					
	Digital-Manaometer DM9600	■ Zur kontinuierlichen Messung von: - Druck - Unterdruck - Differenzdruck ■ Frei programmierbare Mittelwertbildung ■ Datenspeicher ■ Druckfunktion ■ Geeignet für alle nichtaggressiven Gase. ■ Messbereich +/-75hPa (mbar)	7738331555	siehe Shop	453

Leihversion Reinigungswerkzeug

	Bezeichnung	Beschreibung	Artikelnummer	€	RG
	Sotin WTF1 Set in Transportbox	■ Leihversion zur feuerraumseitigen Reinigung für Logano plus GB145, GB212, KB192i und KB195 ■ Nach Rückgabe des Sets erfolgt die Gutschrift! ■ Die stabile Transportbox in Industriequalität beinhaltet: ■ 1x WTF1 Rotationsdruckspülgerät ■ 1x Spezialdeckel für Bosch TT-Serien (passt auf oben genannte Kesselbaureihen) ■ 1x Hochdruckschlauch 1x Ablaufschlauch mit Schlauchtüllen ■ 1x Rundschleifbürste ■ 1x Bedienungsanleitung	7736606192	1.690,—	999



1x WTF1 Rotationsdruckspülgerät



1x Spezialdeckel für Bosch TT-Serien



1x Hochdruckschlauch



1x Ablaufschlauch



2 x 1 Schlauchtüllen



1x Rundschleifbürste



1x Bedienungsanleitung

Allgemeine Informationen

Service-Sets
Die Service-Sets enthalten alle wartungsrelevanten Verschleißteile für einen Wärmeerzeuger (z.B. Dichtungen, Elektroden und Filter) sowie eine anschauliche Anleitung, die zeigt, wie die Komponenten eingebaut werden.

Servicekoffer
Die Servicekoffer enthalten oft benötigte Teile von Brennern verschiedener Buderus Heizkessel sowie Teile für Brennwertkessel, die bei Servicearbeiten ggf. auszuwechseln sind. Die Koffer sind im Deckel und im Boden mit Schaumstoff und darin eingeformten Aussparungen ausgelegt, so dass die Teile übersichtlich und griffbereit unterzubringen sind und sicher transportiert werden können.

Die Servicekoffer GB212/KB192, GB145/ KB195i und Servicekoffer Öl BE/BZ1.0/BZ1.1 bestehen aus stoß- und schlagfesten ABS-Kunststoff. Sie punkten durch ihre Mobilität und Kompaktheit. Die Koffer können ohne Aufwand miteinander verbunden werden (Klicksystem) und lassen sich nahtlos in das Sortimo System integrieren.

Unverbindliche Preisempfehlung. Nicht für den Endverbraucher bestimmt, lediglich Berechnungsgrundlage. Ohne die gesetzliche Mehrwertsteuer.

Servicekoffer für wandhängende Wärmeerzeuger Logamax plus (Modul-System) - Gesamtinhalt

Bezeichnung	GB132	GB152	GB152T	GB162	GB112	GB142	GB122	GB132T	Stk.
Brennerdichtung	■	■	■	–	–	–	–	–	1
Brennerthermostat 107 Grad GB112	–	–	–	–	■	–	–	–	1
Dichtung Brenner GB162 65/80/100 kW	–	–	–	■	–	–	–	–	1
Dichtung Brenner GB112-29W/WT	–	–	–	–	■	–	–	–	1
Dichtung Brenner GB122/GB132T	–	–	–	–	–	–	■	■	1
Dichtung Brenner GB112/GB142-15/24/30	–	–	–	–	■	■	–	–	1
Dichtung Brenner GB112/GB142-43	–	–	–	–	■	■	–	–	1
Dichtung Brenner GB112/GB142-60	–	–	–	–	■	■	–	–	1
Dichtung für Gebläse Nr. 111.084A V2	■	■	■	–	–	–	–	–	1
Dichtung für Glühzünd-/Ionisationselektrode	–	–	–	–	■	■	–	–	1
Dichtung Glühzünder (5x)	■	■	■	–	–	–	–	–	1
Dichtung Glühzünder-Ionisationselektrode	–	–	–	–	–	–	■	■	2
Dichtung Ionisationselektrode (5x)	■	■	■	–	–	–	–	–	1
Dichtung Kondenswassersammler 15/25kW	–	–	–	■	–	–	–	–	1
Dichtung Kondenswassersammler	–	–	–	–	■	–	–	–	1
Dichtung Kondenswassersammler GB112/GB142	–	–	–	–	■	■	–	–	1
Dichtung Kondenswassersammler GB112/GB142-45	–	–	–	–	■	■	–	–	1
Dichtung Kondenswassersammler GB112/GB142-60	–	–	–	–	■	■	–	–	1
Dichtung Kondenssammler-Abgasleitung	–	■	■	–	–	–	■	■	1
Dichtungsset kompl.	■	■	■	–	–	–	–	–	1
Dichtung Vorderwand-Wärmetauscher	–	■	■	–	–	–	■	■	2
Dreiwegeventil	–	–	–	■	–	–	–	–	1
Druckmesser Huba Type 505.99017	■	–	■	–	–	–	–	–	1
Drucksensor Huba Type 505.99023	–	■	–	■	–	–	–	–	1
Einsatz für Dreiwegeventil	■	■	■	–	–	–	–	–	1
Feinsicherung 1,25 AT/220V (Set A 10)	–	–	–	–	■	–	–	–	1
Flachdichtung-Set für Luftdüse	■	■	■	■	–	–	–	–	1
Fühler NTC kpl (611 248A)	–	–	–	■	–	–	–	–	1
Fühler-NTC kompl.mit O-Ring	–	–	–	–	■	■	■	■	2
Fühler Sicherheit / Vorlauf	–	–	■	–	–	–	–	■	1
Glühzünder kompl.inkl. Adapter	–	–	–	–	■	■	■	■	2
Glühzünder/Elektrode-Set kompl. 15-45 kW	–	–	–	■	■	–	–	–	1
Glühzünder/Elektrode-Set kompl. 50-100 kW	–	–	–	■	■	–	–	–	1
Ionisationselektrode	–	–	–	–	■	■			1
Ionisationselektrode	–	–	–	–	–	–	■	■	1
Ionisationselektrode	–	–	–	■	–	–	–	–	1
Lippendichtung DN36,4x24,4x6,3	■	■	■	–	–	–	■	■	4
O-Ring 6,86x1,78mm, Set a 10 Stück	–	–	–	–	■	■	–	–	1
O-Ring 9,19x2,62 Set 10 St	–	■	–	■	–	–	–	–	1
O-Ring 9,25x1,78 (10x)	■	–	■	■	–	–	–	–	1
O-Ring 9,92x2,62 (10x)	–	■	■	■	–	–	–	–	1
O-Ring 26,3x5,33 (10x)	–	■	■	–	–	–	■	■	1
O-Ring Set Dreiwegeventil	–	–	–	■	–	–	–	–	1
Sicherheitsfühler GB152	–	■	–	–	–	–	–	–	1
Sicherheitsfühler NTC kompl.	–	–	–	–	■	■	–	–	1
Sicherung t 2,5 Ampere A 10 Stück	–	–	–	–	■	–	–	–	1
Strömungssensor	–	–	–	■	–	–	–	–	1
Umschaltventil	–	–	–	■	–	–	–	–	1
Universial Spezialfett Silikon Tube 25gr	–	■	■	–	–	–	■	■	1
Ventileinsatz	–	–	–	–	■	■	■	■	1
Vor-Rücklauffühler	–	■	–	■	–	–	■	–	1
Vorlauf/Rücklauf Warmwasser Fühler	■	–	■	■	–	–	■	■	2
Warmwasserstandbyfühler	–	–	–	–	–	–	–	■	1
Wartungsthermostat mit Clip (165°C)	–	■	■	–	–	–	■	–	1
Wartungsthermostat mit Gewinde (225°C)	■	■	■	–	–	–	■	–	1

Bezeichnung	GB132	GB152	GB152T	GB162	GB112	GB142	GB122	GB132T	Stk.
Wartungsthermostat mit Clip (165°C)	–	■	■	–	–	–	–	–	1
Wartungsthermostat mit Gewinde (225°C)	■	■	■	–	–	–	–	–	1

Servicekoffer Logamax plus GB172



Servicekoffer
Logamax plus GB172

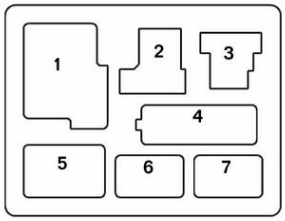

Bodeneinlage

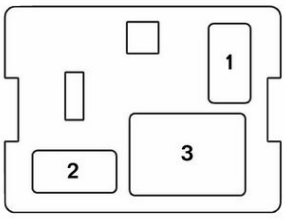

Deckeleinlage

Bestandteile	Stück	Fach
Bodeneinlage		
Gebläse	1	1
Pumpe	1	2
Gasarmatur	1	3
Wärmetauscher Platte	1	4
Turbine	1	5
Temperaturfühler	1	5
Stopfen	5	5
Temperaturbegrenzer kpl.	1	6
Sicherheitsventil	1	6
Motor	1	6
Transformator	1	7
Klemmband Rücklaufrohr	1	7
Deckeleinlage		
O-Ring 23 x 4	10	1
O-Ring 20, 22 x 3, 53 70 EPDM	10	1
Dichtscheibe 1/2"	10	1
Temperaturfühler	1	1
Dichtung 19, 4 x 8	10	1
Dichtung für Gebläse	1	1
Schalldämpfer	1	1
Durchflussmengenbegrenzer 9l/min	1	1
O-Ring 17 x 4	10	1
Filter KW	1	1
O-Ring 13, 87 x 3, 53	1	1
Dichtung DN 24, 3 x 1,5	10	1
O-Ring 12.5 x 3 WRAS/KTW	1	1
O-Ring 2.62 x 6.02	10	1
Dichtung DN 24,3	10	1
Dichtung 28, 4 x 8	10	2
Sicherungsfeder	10	2
Klammer 18	10	2
Elektrodensatz	1	3
Dichtung Brenner WB6	1	3
Ersatzteile Liste	1	3
Ersatzteile Einteilungsplan	1	3

Upgradeset Logamax plus GB132, GB152, GB152 T (für Servicekoffer Logamax plus)

Bezeichnung	Upgradeset GB132, GB152, GB152T	Stück
Brennerdichtung	■	1
Dichtung für Gebläse Nr. 111.084A V2	■	1
Dichtung Ionisationselektrode (5x)	■	1
Druckmesser Huba Type 505.99017	■	1
Drucksensor Huba Type 505.99023	■	1
Einsatz für Dreiwegeventil	■	1
Flachdichtung-Set für Luftdüse	■	1
O-Ring 9,19x2,62 Set 10 Stück	■	1
O-Ring 9,25x1,78 (10x)	■	1
O-Ring 9,92x2,62 (10x)	■	1
Sicherheitsfühler GB152	■	1
Vor-Rücklauffühler	■	1
Wartungsthermostat mit Clip (165°C)	■	1
Wartungsthermostat mit Gewinde (225°C)	■	1

Upgradeset Logamax plus GB162 (für Servicekoffer Logamax plus)

Bezeichnung	Upgrade GB162	Stück
Dichtung Kondenswassersammler 15/25kW	■	1
Dreiwegeventil	■	1
Drucksensor Huba Type 505.99023	■	1
Flachdichtung-Set für Luftdüse	■	1
Fühler NTC kpl. (611 248A)	■	1
Glühzünder everp.	■	1
Ionisationselektrode everp	■	1
O-Ring 9,19x2,62 Set 10 Stück	■	1
O-Ring 9,25x1,78 (10x)	■	1
O-Ring 9,92x2,62 (10x)	■	1
O-Ring Set Dreiwegeventil	■	1
Strömungssensor	■	1
Vor-Rücklauffühler	■	1

Servicekoffer für GB145 / KB195i bzw. GB212 / KB192i



Für Logano plus GB145 / KB195i Bestandteile	Anzahl
Lippendichtung	1
Druck Transmitter	1
Kessel-/STB-Fühler 1/4	2
Vor-/Rücklauffühler G1/4	1
Dichtung Brennstab BM	1
Dichtring D 140 x 12 x 8	1
Dichtring D 140 x 120 x 10 Silikon	1
Heizelement Leister BM	1
Dichtung Elektrode	2
Zündleitung	2
Überwachungselektrode BM	1
Danfoss EBI V4	1
Halteclip Trafo EBI	1
Ventil BM	1
Anschluss-Stück BEV SAE BM	1
Mischraumfühler FL100	1
Dichtung Fühler BM	1
O-Ring 92 x 3	1
Welle BM	1
Stellmotor	1
Schutzgitter	1
Ölpumpe BM	1
Magnetspule	1
Filter BM	1
Magnetventil BM	1
SAFe 50	1
Datenleitung SAFe RMx	1
Kabelbaumbäume	4
Lambdasonde 4.9	1
Werkzeug-Set	1

Für Logano plus GB212 / KB192i Bestandteile	Anzahl
Vor-/Rücklauffühler G1/4 45lg everp	1
Druck-Transmitter Typ 505.91570 everp	1
Kessel-/STB-FühlerG1/4 45lg everp	2
Dichtung Brennstab everp	1
Zündelektrode VM1.0 15-50kW everp	1
Dichtung Elektrode (2x) everp	2
Überwachungselektrode VM1.0 15-50 everp	1
O-Ring 253,37 x 5,33 everp	1
Dichtung everp	1
Dichtung Venturi-Gehäuse	1
Flachdichtungs-Set für Luftdüse (2x5x)	1
Gasventil SIT848 3/4" flw adjuster everp	1
Dichtung D17x24x2 AFM34 (10x)	1
O-Ring Set Gasdüse	1
SAFe42*2 V4/S07 everp	1
Zündeinrichtung Danfoss EBI V4 everp	1
Halteclip Trafo EBI everp	1
Zündleitung KD5 SD6,3 SD4 everp	2
Verbindungsleitung SAFe - Zündung everp	1
Verbindungsleitung SAFe - MV1 everp	1
Verbindungsleitung SAFe - Netz everp	1
Verbindungsleitung Fühler Vor/Rücklauf	1
Datenleitung SAFe RMx everp	1
Verbindungsleitung SAFe - FK everp	1
Verb.leitung Ionisation K 125/230 everp	1
Werkzeug Servicekoffer Oel-Gas everp	1
Werkzeugkiste L-Boxx 238 schwarz	1
Überwachungselektrode VM1.1 15-50kW everp	1
Verbindungsleitung SAFe-MV1/MV2 everp	1
Gas Druckschalter DL10KH-6WZ everp	1
Anschlussset DL10KH-6WZ everp	1
Luft-Druckwächter DL1E-130Z everp	1
Anschlussset DL1E-130Z everp	1
Werkzeugkiste L-Boxx 136 schwarz	1

Aufstellung Servicekoffer BE/BZ1.0/1.1 (Artikelnummer 8732938012)

Für Logatop BE/BZ1.0/BZ1.1 (Artikelnummer 8732938012)			
Bestandteil	Anzahl	Bestandteil	Anzahl
Dichtung D128x2 everp	1	Oelvorwaermer BZ-1.1 everp	1
Dichtung D130xD106x2 V2 everp	1	UV-Flammenfühler QRC SAFe BZ/BE_.3everp	1
Dichtung D75,5 V2 everp	1	UV-Flammenfühler QRC1A1,270C27 everp	1
Dichtung D81 V2 everp	1	Flammenfuehler QRC SAFe BZ everp	1
Dichtung Gebläse	1	Winkelhalter QRC HT everp	1
Kondensator 3MF 400V für Motor AEG everp	1	Winkelhalter 90GR QRC everp	1
Kondensator 4MF400V für Motor AEG verp	1	Zündeinrichtung Danfoss EBI V4 everp	1
Kupplung weiß (2x) 2-flächig	1	Zündleitung + Kabeld BZ 1.0 (2x) everp	1
Magnetspule BFP 21/31 L3 everp	1	Zündleitung BE/BE-A everp	2
Magnetspule BFP52 2Stufen everp	1	Zündleitung Reakt. 1550 Ohm 275mm everp	1
Magnetspule Suntec220-240V/50-60Hz everp	1	O-Ring 253,37 x 5,33 everp	1
Abschlussventil LE6 everp	3	O-Ring 92x3 Viton everp	1
Ölfeuerungsautomat LMO54.200C2BU everp	1	SAFe30 V7 DNA everp	1
Ölfeuerungsautomat LOA24.171B27 everp	1	Ölpumpe Suntec ATE2V55D everp	1
Ölvorwärmer FPHE-LE 030N5129 PTC50 everp	1	Ölpumpe Suntec ALEV35C everp	1
Ölvorwärmer FPHB5-LE PTC70 B10 everp	1	Ölpumpe Suntec ALEV55C everp	1
Ölvorwärmer FPHB5-LE PTC70 B10 BZ	1		

Servicekoffer GB192i(T)

Servicekoffer mit Großteilen					
Bestandteile	Stück	Fach	Bestandteile	Stück	Fach
Obere Einlage			Untere Einlage		
Gasarmatur	1	1	Pumpe	1	12
O-Ring	2	1	Dichtung	2	12
Dichtung	1	1	Pumpe	1	13
leer	–	2	Dichtung	2	13
leer	–	3	Pumpe	1	14
leer	–	4	Dichtung	2	14
Druckfühler	1	5	Sicherheitsventil	1	15
Temperaturfühler	1	6	Gebläse	1	16
Wärmetauscher	1	7	Dichtung Gebläse	1	16
Dichtung	4	7	O-Ring 63x3	1	16
Schraube & Scheibe	2	7			
Sicherheitsventil	1	8			
Temperaturbegrenzer	1	9			
Motor Ventil	1	10			
Stellmotor	1	11			

Servicekoffer mit Kleinteilteilen					
Bestandteile	Stück	Fach	Bestandteile	Stück	Fach
Obere Einlage			Unteres Fach		
Sicherheitsventil	2	1	Dichtscheibe 1" (10x)	1	14
Sicherheitsventil 3 bar	1	1	O-Ring 23 x 4 (10x)	1	15
Entlüfter mit Schlauchverbindung	1	1	O-Ring 3-Wege-Ventil	1	15
Strömungssensor	1	1	Dichtung (5x)	1	15
Warmwasser-Temperaturfühler	1	2	Dichtungssatz	2	15
Zündleitung	2	2	Dichtung	1	15
Dichtung	24	2	Dichtungssatz (10x)	1	16
O-Ring	10	2	O-Ring (10x)	1	16
Druckmessgerät	1	2	O-Ring 12,5 x 3	5	17
Dichtungssatz Schmutzsammler	5	2	Temperaturfühler	3	17
Elektroden-Set	5	3	O-Ring 2.62 x 6.02 (10x)	1	18
Dichtung	5	3	O-Ring 29,74 x 3,53 (10x)	1	18
Ventil	1	3	O-Ring 7,75 x 2,1 (10x)	1	18
Oberes Fach			Dichtung 18,3 x 24,3 (10x)	1	18
Sicherheitsventil	3	4	O-Ring 12 x 3	1	19
Dichtung 1" (10x)	1	5	O-Ring 12 x 3 (10x)	1	19
O-Ring 14,48 x 2,69 (10x)	1	5	O-Ring 13,87 x 3,53 (10x)	1	19
O-Ring 21,82 x 3,53 (10x	1	5	Flachdichtung 3/4" (10x)	1	19
O-Ring 9,25 x 1,78 (10x)	1	5	Sicherung (10x)	1	20
Temperaturfühler	3	6	Temperaturbegrenzer kpl	2	21
Temperaturfühler	3	7	Entlüftungsventil	2	22
Druckfühler	2	8	Fett Klüber Synth	5	22
O-Ring 16 x 3 (10x)	1	9	Dichtung Gasrohr oben (10x)	1	23
Fühler	1	9	Dichtung Gasarmatur Luftkasten	1	24
Entlüftungsventil	2	10	O-Ring 17 x 4 (10x)	1	24
Temperaturbegrenzer	2	10	O-Ring 20.22 x 3.53 (x10)	1	24
Temperaturfühler	2	10	Brauchwasserfühler	1	25
Motor Ventil	3	11	O-Ring-Set	1	25
Stellmotor	2	11	O-Ring 85 x 5.3	1	25
Dichtring	2	12	Dichtung 15 mm	1	26
Masseleitung	2	12	Dichtung 20,5 x 15 x 10/4,5 (10x)	1	26
Dichtring 87,5	2	12	Dichtscheibe 3/4" (10x)	1	26
Dichtung 80	2	12	Dichtscheibe 1/2" (10x)	1	26
Zündtrafo	2	13			

Brenner-Sicherheits-Modul BSM

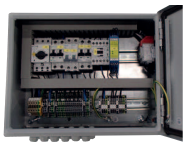

Variante	Spannungsversorgung	Stromaufnahme	Artikelnummer	€	RG
1	1 ~ 230V / 50Hz	max. 16 A	8738622556	2.980,—	RE02
2	3 ~ 400V / 50 Hz	1,0 - 2,4 A	8738622558	3.060,—	RE02
3	3 ~ 400V / 50 Hz	2,4 - 4,0 A	8738622559	3.060,—	RE02
4	3 ~ 400V / 50 Hz	4,0 - 6,3 A	8738622560	3.140,—	RE02
5	3 ~ 400V / 50 Hz	6,3 - 10,0 A	8738622571	3.140,—	RE02

Hinweis: Die Lieferzeit beträgt 10 Arbeitstage.

Brenner-Sicherheits-Modul BSM [1)]

- 5 verschiedene Varianten, abgestimmt auf den eingesetzten Brennertyp
- Bei Regelsystem Logamatic 4000 elektrischen Anschluss folgender Sicherheitseinrichtungen gem. EN12828 für Kessel > 300 kW:
  - Wassermangelsicherung bzw. Minimal-Druckbegrenzer
  - 2 x Maximal-Druckbegrenzer
  - Zweiter Sicherheitstemperaturbegrenzer
  - Zweiter Minimal-Druckbegrenzer (nur für Anlagen mit STB > 110 °C gem. EN12953-6)

Außerdem können weitere Komponenten angeschlossen werden:

- Neutralisations- oder Kondensathebeanlage
- Eine zusätzliche externe Sicherheitseinrichtung nach Bedarf
- Alle o.g. Komponenten werden jeweils separat verdrahtet und über das BSM in die Sicherheitskette des Logamatic-Regelgerätes (Klemme 17-18-19) eingebunden.
- Hinweis zu Regelsystem Logamatic 5000: hierbei ist zur Aufschaltung von Sicherheitseinrichtungen das Modul FM-SI einzusetzen und die Sicherheitskomponenten dort aufzuklemmen (nicht am BSM)
- Zum elektrischen Anschluss einer 230 oder 400 V Kesselkreispumpe
  - Anschluss geregelter und ungeregelter Pumpen möglich
  - Schaltkontakt zum Ein- und Ausschalten der Pumpe über eingebauten 10A Leitungsschutzschalter
  - Potenzialfreier Kontakt zum Ein- und Ausschalten der Pumpe
  - Möglichkeit der Dauerspannungs-Versorgung der Pumpe bei Ansteuerung über potenzialfreien Kontakt
- Zum elektrischen Anschluss von 230- oder 400 V-Gebläsebrenner
  - Brenner-Spannungsversorgung (für 400 V-Brenner - über eingebauten Motorschutzschalter)
- Mit Not-Aus-Schalter
- Mit 7,5 m langem steckerfertigen Kabelbaum zum Anschluss an das Logamatic Regelgerät (Spannungsversorgung Logamatic 4000, 5000, Steuerleitung Kesselkreispumpe, Anschluss Sicherheitskette)
- Robustes pulverbeschichtetes Metallgehäuse, Schutzart IP54
- Anschlussfertig verdrahtet und werkseitig geprüft
- Einfache Montage mit 4 Montagewinkeln (Lieferumfang)
- Abmessungen (B x H x T): 380 x 300 x 210 mm
- Gewicht: 11 kg
- Lieferumfang: Brenner-Sicherheits-Modul, Montagezubehör, Verbindungsleitungen zum Regelgerät Logamatic 4000, 5000, Anleitung und Anschlussplan
- Vorteile
  - Robuster, fertig verdrahteter und geprüfter Klemmkasten aus Metall, Schutzart IP54
  - Fachgerechter Anschluss aller erforderlichen Sicherheitseinrichtungen sowie 230 oder 400 V -Kesselkreispumpe und 230- oder 400 V-Gebläsebrenner für Anlagen im Leistungsbereich von 300 bis 1.250 kW
  - Steckerfertige Verbindungsleitungen vom Klemmkasten zum Regelgerät Logamatic 4000, 5000
  - Abgestimmter Motorschutzschalter für 400 V-Brenner
  - Integrierter Leitungsschutzschalter 10 A für Kesselkreispumpe
  - Einfache Wandmontage oder Befestigung an der Kesselverkleidung
  - Reduzierung der Montagezeiten vor Ort
  - Schnellere Fehlersuche nach dem Auslösen einer Sicherheitseinrichtung

[1)] Bei Logamatic 5000 erfolgt die Aufschaltung von Sicherheitseinrichtungen über das Modul FM-SI

Unverbindliche Preisempfehlung. Nicht für den Endverbraucher bestimmt, lediglich Berechnungsgrundlage. Ohne die gesetzliche Mehrwertsteuer.

Presswerkzeug für Gussheizkessel – Größe 1.2



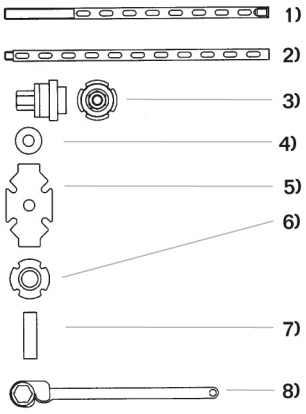

Presswerkzeug Größe 1.2:
1) Zugstange (2 Stück)
2) Verlängerung (2 Stück)
3) Presseinheit (2 Stück)
4) Zusatzflansch (4 Stück)
5) Zusatzflansch (2 Stück)
6) Gegenflansch (2 Stück)
7) Keil (2 Stück)
8) Patent-Freilaufknarre (2 Stück)

	Bezeichnung	Beschreibung	Artikelnummer	€	RG
	Presswerkzeug	■ In stabiler Holzkiste ■ Größe 1.2	63006832	1.843,—	DL01
	Leihversion Presswerkzeug	■ Nach Rückgabe erfolgt Gutschrift ■ Größe 1.2	5455400	1.796,—	
	Leihgebühr Presswerkzeug	■ Leihgebühr ab 5. Woche pro angefangene Woche ■ Größe 1.2	89991120	siehe Shop	FFD

Vorteile
- Kompakte, komplette Lieferung mit allen notwendigen Zubehörteilen
- Zug- und Verlängerungsstangen mit Gewindeverbindung, für einfache Montage auch bei beengten Platzverhältnissen
- Stabile, leicht lösbare Flachkeile für Druckflansch
- Sonderflansche und Zusatzflansche Grundausstattung
- Hochwertiger Stahl für Druckflansch, Zugstange und Verlängerung
- Druckflansche, Zug- und Verlängerungsstangen galvanisch verzinkt und chromatisiert
- Stabile, transportable Holzkiste aus hochwertigen Schichtholzplatten
- Alle notwendigen Teile übersichtlich in der Kiste angeordnet
- Liste mit Inhaltsangabe, damit einfache Kontrolle der Vollständigkeit aller Teile
- Seitlich angeordnete Tragegriffe für das Handling vor Ort

Kauf/Leihgebühr
Presswerkzeuge können gekauft werden oder werden leihweise zur Verfügung gestellt. Die Werkzeuge werden bei Neulieferung und für Reparaturen von Heizkesseln 4 Wochen kostenlos, danach gegen Leihgebühr ausgeliehen. In diesem Fall müssen sie abschließend frachtfrei zurückgegeben werden, wobei fehlende Teile berechnet werden.

Unverbindliche Preisempfehlung. Nicht für den Endverbraucher bestimmt, lediglich Berechnungsgrundlage. Ohne die gesetzliche Mehrwertsteuer.

Presswerkzeug für Gussheizkessel – Größe 2.3



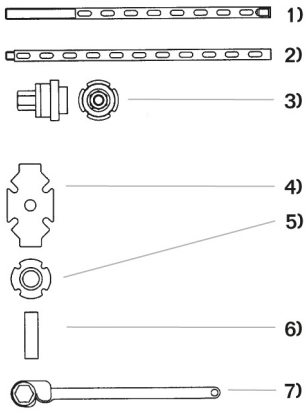

Presswerkzeug Größe 2.3:
1) Zugstange (2 Stück)
2) Verlängerung (6 Stück)
3) Presseinheit (2 Stück)
4) Zusatzflansch (2 Stück)
5) Gegenflansch (4 Stück)
6) Keil (2 Stück)
7) Patent-Freilaufknarre (2 Stück)

	Bezeichnung	Beschreibung	Artikelnummer	€	RG
	Presswerkzeug	■ In stabiler Holzkiste ■ Größe 2.3	5455250	2.305,—	DL01
	Leihversion Presswerkzeug	■ Für Logano GE515, GE615, GE434 und für Logano plus GE315, GE515, GE615, GB434 ■ In stabiler Holzkiste ■ Größe 2.3 ■ Nach Rückgabe erfolgt Gutschrift ■ Detailinformationen ▶ Katalog Teil 4, Kapitel 12	5455404	2.421,—	
	Leihgebühr Presswerkzeug	■ GE515, GE615, GE434, GB434 ■ Leihgebühr ab 5. Woche pro angefangene Woche ■ Größe 2.3	89991130	113,—	

Preise und Beschreibung Montagehilfen ▶ Seite 12042

Vorteile
- Kompakte, komplette Lieferung mit allen notwendigen Zubehörteilen
- Zug- und Verlängerungsstangen mit Gewindeverbindung, für einfache Montage auch bei beengten Platzverhältnissen
- Stabile, leicht lösbare Flachkeile für Druckflansch
- Sonderflansche und Zusatzflansche Grundausstattung
- Hochwertiger Stahl für Druckflansch, Zugstange und Verlängerung
- Druckflansche, Zug- und Verlängerungsstangen galvanisch verzinkt und chromatisiert
- Stabile, transportable Holzkiste aus hochwertigen Schichtholzplatten
- Alle notwendigen Teile übersichtlich in der Kiste angeordnet
- Liste mit Inhaltsangabe, damit einfache Kontrolle der Vollständigkeit aller Teile
- Seitlich angeordnete Tragegriffe für das Handling vor Ort

Kauf/Leihen/Leihgebühr
Presswerkzeuge können käuflich erworben werden oder werden leihweise zur Verfügung gestellt. Bei dem Leihpresswerkzeug wird das Presswerkzeug nach der Rückgabe gutgeschrieben. Die Werkzeuge werden bei Neulieferung und für Reparaturen von Heizkesseln 4 Wochen kostenlos, danach gegen Leihgebühr ausgeliehen. In diesem Fall müssen sie abschließend frachtfrei zurückgegeben werden, wobei fehlende Teile berechnet werden.

Unverbindliche Preisempfehlung. Nicht für den Endverbraucher bestimmt, lediglich Berechnungsgrundlage. Ohne die gesetzliche Mehrwertsteuer.

Montagehilfen für Gussheizkessel

Aufgestelltes Hinterglied eines Logano GE515 (Hinteransicht)

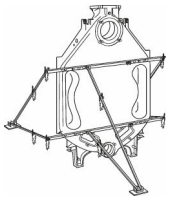

Aufgestelltes Hinterglied eines Logano GE615 (Vorderansicht)

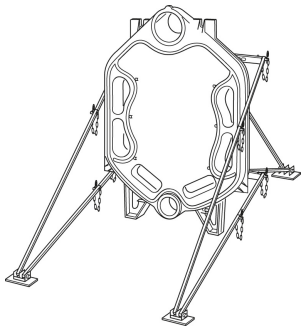

	Bezeichnung	Beschreibung	Artikelnummer	€	RG
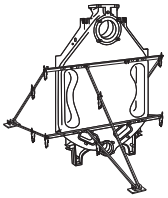	Montagehilfe Kesselglieder	■ Für Logano GE515, GE615 ■ In stabiler Holzkiste ■ Detailinformationen ▶ Katalog Teil 4, Kapitel 12	63003515	669,—	DL01
	Leihversion Montagehilfe Kesselglieder	■ Für Logano GE515, GE615 ■ In stabiler Holzkiste ■ Nach Rückgabe erfolgt Gutschrift	5455420	669,—	
	Leihgebühr Presswerkzeug	■ Leihgebühr ab 5. Woche pro angefangene Woche ■ Größe 1.2	89991120	siehe Shop	FFD

Das Montage-Set für Öl-/Gas-Gebläsekessel dient zur bauseitigen Montage von Kesselgliedern der Kesselbaureihen Logano GE515, GE615 und Logano plus GE515, GE615. Mit dem Montage-Set können Kesselglieder vor Ort sicher geblockt werden.

Das Montage-Set wird an dem Hinterglied des Kessels fest verschraubt und verleiht diesem sicheren Stand zur weiteren Montage der Kesselglieder.

Unverbindliche Preisempfehlung. Nicht für den Endverbraucher bestimmt, lediglich Berechnungsgrundlage. Ohne die gesetzliche Mehrwertsteuer.

Neutralisationseinrichtung Logawater KN

Die Neutralisationsbox Logawater KN dient zur Neutralisation des Kondensats aus Wärmeerzeuger und Abgasleitung. Das saure Kondensat wird durch basisches Granulat in einen pH-neutralen Zustand gebracht und anschließend mit oder ohne Kondensatpumpe der Kanalisation zugeführt. Die Logawater KN lässt sich dank den Körben einfach warten. Einfach Körbe rausziehen und durch neue Körbe ersetzen.

	Bezeichnung	Beschreibung	Artikelnummer	€	RG
		■ Einsatzbereich: bis 150 kW ■ Brennstoff: Gas ■ Lieferumfang: Neutralisationsbox, Neutralisationskörbchen			MA09
	KN150.4	Ausführung ohne Kondensatpumpe	7739623851	392,—	
	KN150.4 KP	Ausführung mit Kondensatpumpe	7739623852	577,—	
		■ Einsatzbereich: bis 500 kW ■ Brennstoff: Gas ■ Lieferumfang: Neutralisationsbox, Neutralisationskörbchen			
	KN1000.4	Ausführung ohne Kondensatpumpe	7739623853	556,—	
	KN1000.4 KP	Ausführung mit Kondensatpumpe	7739623854	741,—	
		■ Einsatzbereich: bis 1000 kW ■ Brennstoff: Gas ■ Lieferumfang: Neutralisationsbox, 2x Neutralisationskörbchen			
	KN1000.4	Ausführung ohne Kondensatpumpe	7739623855	635,—	
	KN1000.4 KP	Ausführung mit Kondensatpumpe	7739623856	820,—	
		■ Einsatzbereich: bis 2000 kW ■ Brennstoff: Gas ■ Lieferumfang: 2x Neutralisationsbox, 4x Neutralisationskörbchen, Kaskadenset			
	KN1000.4	Ausführung ohne Kondensatpumpe	7739623857	1.335,—	
	KN1000.4 KP	Ausführung mit Kondensatpumpe	7739623858	1.705,—	
		■ Einsatzbereich: bis 100 kW ■ Brennstoff: Heizöl EL schwefelarm ■ Lieferumfang: Neutralisationsbox, Neutralisationskörbchen			
	KN150.4	Ausführung ohne Kondensatpumpe	7739623859	572,—	
	KN150.4 KP	Ausführung mit Kondensatpumpe	7739623860	757,—	
		■ Einsatzbereich: bis 200 kW ■ Brennstoff: Heizöl EL schwefelarm ■ Lieferumfang: Neutralisationsbox, 2x Neutralisationskörbchen			
	KN150.4	Ausführung ohne Kondensatpumpe	7739623861	678,—	
	KN150.4 KP	Ausführung mit Kondensatpumpe	7739623862	863,—	

Unverbindliche Preisempfehlung. Nicht für den Endverbraucher bestimmt, lediglich Berechnungsgrundlage. Ohne die gesetzliche Mehrwertsteuer.

Produktbeschreibung

Allgemein
Das während des Heizbetriebs sowohl im Brennwertkessel als auch in der Abgasleitung anfallende Kondenswasser ist vorschriftsmäßig abzuleiten. Für die Einleitung von Kondenswasser aus Brennwertkesseln einschließlich der zugehörigen Abgasanlage gilt als Richtlinie das DWA- Arbeitsblatt A 251 (11/2011) der abwassertechnischen Vereinigung e. V. Darin ist die Neutralisationspflicht unter Berücksichtigung des Schutzes der öffentlichen Abwasseranlagen beschrieben. Dabei kann auf eine Neutralisation des Kondenswassers aus Gas-Brennwertwärmeerzeuger bis einschließlich 200 kW Nennwärmeleistung verzichtet werden, wenn der Abfluss einer entsprechend großen häuslichen Abwassermenge über denselben Übergabepunkt zur öffentlichen Kanalisation erfolgt. Als Richtlinie gilt, dass im jährlichen Mittel mindestens das 25fache Volumen an häuslichem Abwasser gegenüber der zu erwartenden Kondensatmenge fließt.

Neutralisationspflicht bei Gas-Brennwertkesseln
Verbindung aufzunehmen, um sich über die örtlichen Bestimmungen zu informieren.
Ausführung Ist das Kondenswasser z. B. durch kommunale Verordnungen zu neutralisieren, sind die Neutralisationseinrichtungen NE 1.1 bzw. NE 2.0 verwendbar. Sie sind zwischen dem Kondenswasseraustritt des Brennwertkessels und dem Anschluss an das öffentliche Abwassernetz anzuschließen.

Siehe nachfolgende Tabelle " Neutralisationspflicht bei Gas-Brennwertkesseln"

Ausführung
Ist das Kondenswasser z. B. durch kommunale Verordnungen zu neutralisieren, sind die Neutralisationseinrichtungen Logawater KN1000 verwendbar. Sie sind zwischen dem Kondenswasseraustritt des Brennwertkessels und dem Anschluss an das öffentliche Abwassernetz anzuschließen.

Tabelle "Neutralisationspflicht bei Gas-Brennwertkesseln"

Kesselleistung	Neutralisation
≤ 25 kW	nein [1]
< 25 bis 200 kW	nein [1] [2]
> 200 kW	ja

[1] Eine Neutralisation ist erforderlich bei Ableitung des häuslichen Abwassers in Kleinkläranlagen nach DIN 4261-1 und bei Gebäuden und Grundstücken, deren Entwässerungsleitungen die Materialanforderungen nach dem Arbeitsblatt DWA-A 251 (11/2011) nicht erfüllen.
[2] Eine Neutralisation ist erforderlich bei Gebäuden, bei denen die Bedingung einer ausreichenden Vermischung mit häuslichem Abwasser (im Verhältnis 1:25) nicht erfüllt ist. Es ist zweckmäßig, mit der für Abwasserfragen zuständigen kommunalen Behörde rechtzeitig vor der Installation.

Neutralisationen für Gas/Öl-Brennwertwärmeerzeuger

Für Gas-Brennwertwärmeerzeuger – Neutralisationseinrichtung Logawater KN150 (KP)

Hauptbestandteil ist ein Kunststoffgehäuse im Buderus Design. Das Neutralisationsgranulat befindet sich in Körbe. Dadurch lässt sich die Neutralisation einfach warten. Einfach Körbe rausziehen und durch neue Körbe ersetzen. Die Logawater KN150 ist für Anlagen einsetzbar, bei denen ein tiefliegender Anschluss an das Abwassersystem für das neutralisierte Kondensat vorhanden ist. Die Ausführung Logawater KN150 KP ist mit einer Kondensatpumpe ausgestattet. Die Kondensatpumpe befindet sich im inneren der Neutralisationsbox. Die Pumpe kann eine max. Förderhöhe von bis zu 4 m. Eine Neutralisation von Kondensatmengen bis ca. 150 kW Nennleistung wird ermöglicht.

Für Gas-Brennwertwärmeerzeuger – Neutralisationseinrichtung Logawater KN1000 (KP)

Hauptbestandteil ist ein Kunststoffgehäuse im Buderus Design. Das Neutralisationsgranulat befindet sich in Körbe. Dadurch lässt sich die Neutralisation einfach warten. Einfach Körbe rausziehen und durch neue Körbe ersetzen. Das Gehäuse kann mit bis zu 2 Körbe bestückt werden. Die Logawater KN1000 ist für Anlagen einsetzbar, bei denen ein tiefliegender Anschluss an das Abwassersystem für das neutralisierte Kondensat vorhanden ist. Die Ausführung Logawater KN1000 KP ist mit einer Kondensatpumpe ausgestattet. Die Kondensatpumpe befindet sich im inneren der Neutralisationsbox. Die Pumpe kann eine max. Förderhöhe von bis zu 4 m. Eine Neutralisation von Kondensatmengen bis ca. 1000 kW Nennleistung wird ermöglicht.

Die Neutralisation KN1000 (KP) kann mit einen Kaskadenbausatz kaskadiert werden. So können Kondensatmengen bis zu 2000 kW Nennleistung neutralisiert werden.

Für ÖL-Brennwertwärmeerzeuger – Neutralisationseinrichtung Logawater KN1000 (KP)

Hauptbestandteil ist ein Kunststoffgehäuse im Buderus Design. Das Neutralisationsgranulat befindet sich in Körbe. Dadurch lässt sich die Neutralisation einfach warten. Einfach Körbe rausziehen und durch neue Körbe ersetzen. Das Gehäuse kann mit bis zu 2 Körbe bestückt werden. Die Logawater KN1000 ist für Anlagen einsetzbar, bei denen ein tiefliegender Anschluss an das Abwassersystem für das neutralisierte Kondensat vorhanden ist. Die Ausführung Logawater KN1000 KP ist mit einer Kondensatpumpe ausgestattet. Die Kondensatpumpe befindet sich im inneren der Neutralisationsbox. Die Pumpe kann eine max. Förderhöhe von bis zu 4 m. Eine Neutralisation von Kondensatmengen aus der Verbrennung Heizöl schwefelarm ist bis ca. 200 kW Nennleistung möglich. Eine Kaskadierung von Öl-Neutralisationen Logawater KN1000 (KP) ist nicht möglich

Abmessungen und Technische Daten

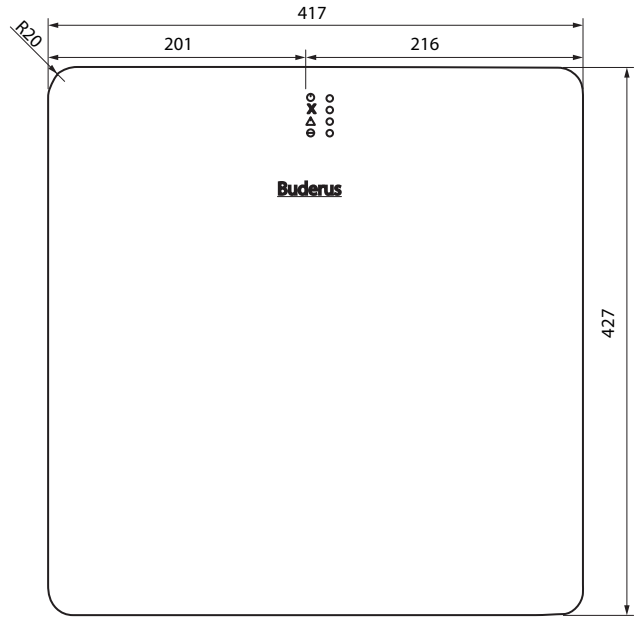

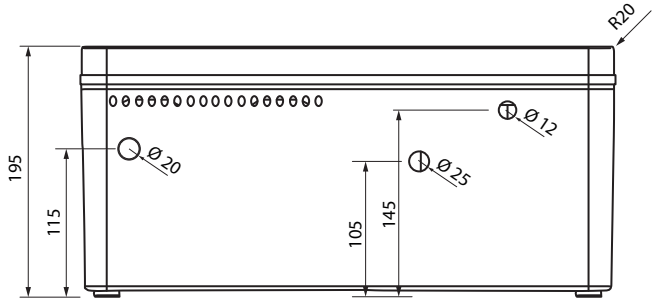

Neutralisationen für Gas-Brennwertwärmeerzeuger

		KN150	KN500	KN1000
Leistungsdaten				
Heizkesselart		Gas-Brennwerttechnik		
Max. Kesselleistung	kW	150	500	1000
Max. Neutralisationsleistung (V_{Max})	l/h	18	60	120
Max. Förderleistung (V_{Max}) KP @ 1 m	l/h	95	95	95
Max. Förderleistung (V_{Max}) KP @ 4 m	l/h	50	50	50
Betriebsangaben				
Füllmenge Neutralisationskorb	kg	4	4	4
Anzahl Neutralisationskorb		1	1	2
Standardzeit (DVGW VP 114)	h	2000	2000	2000
Neutralisierbare Kondensatmenge	m^3	9	30	60
Wartungsintervall		12 Monate	12 Monate	12 Monate
Rückstauhöhe (bezogen auf Mitte Eintritt)	mm	125	125	125
Elektrischer Anschluss	V	230	230	230
Elektrische Frequenz	Hz	50	50	50
Schutzart		IP24	IP24	IP24
Leistungsaufnahme Steuergerät	W	3	3	3
Alarmkontakt Wartung und Überlauf		Öffner 6.3. A ohmsche Last – 230V (NC)		
LP				
Elektrischer Anschluss	V	–	230	230
Elektrische Frequenz	Hz	–	50	50
Leistungsaufnahme	W	–	4,5	4,5
Schutzart		–	IPX4	IPX4
KP (optional)				
Max. Förderhöhe	m	4	4	4
Elektrischer Anschluss	V	230	230	230
Elektrische Frequenz	Hz	50-60	50-60	50-60
Max. Anschlussleistung	W	60	60	60
Stromversorgung	A	1,2	1,2	1,2
Schutzart		IPX4	IPX4	IPX4
Alarmkontakt		Öffner 6.3. A ohmsche Last – 230V (NC)		

Powercondens Neutralisationsboxen NB-ST/NB-KB

Für Heizöl EL schwefelarm für den Leistungsbereich 200 bis 2000 kW.
Die Neutralisationsbox dient zur Neutralisation des schwefelhaltigen Kondensats aus Heizkessel und Abgasleitung. Das saure Kondensat wird durch basisches Granulat in einen pH-neutralen Zustand gebracht und anschließend mit oder ohne Kondensatpumpe der Kanalisation zugeführt. Als Vorreinigungsstufe ist Aktivkohle eingesetzt.

	Bezeichnung	Beschreibung	Artikelnummer	€	RG
	NB-ST 2.0	■ Neutralisationsanlage zur Einhaltung der geltenden Vorschriften zur Kondensatbehandlung (Arbeitsblatt ATV-A 251) ■ Heizöl schwefelarm bis 500 kW ■ Einsatzbereich: Brennwert-Wärmeerzeuger ■ Anschluss Zulauf: Höhe 115 mm, Anschluss Ø 25 mm ■ Anschluss Ablauf: Höhe 95 mm, Abmessung Ø 25 mm ■ Lieferumfang: Neutralisationsbox mit Erstfüllung (Neutralisationsmittel, Aktivkohle, Filtermatte), zusätzliche Anschlussmöglichkeit Kamin beim Zulauf beigelegt	7738344416	2.075,—	
	NB-ST 3.0	■ Neutralisationsanlage zur Einhaltung der geltenden Vorschriften zur Kondensatbehandlung (Arbeitsblatt ATV-A 251) ■ Heizöl schwefelarm bis 1000 kW ■ Einsatzbereich: Brennwert-Wärmeerzeuger ■ Anschluss Zulauf: Höhe 120 mm, Anschluss Ø 25 mm ■ Anschluss Ablauf: Höhe 95 mm, Abmessungen Ø 25 mm ■ Lieferumfang: Neutralisationsbox mit Erstfüllung (Neutralisationsmittel, Aktivkohle, Filtermatte), zusätzliche Anschlussmöglichkeit Kamin beim Zulauf beigelegt	7738344418	3.475,—	
	NB-ST 4.0	■ Neutralisationsanlage zur Einhaltung der geltenden Vorschriften zur Kondensatbehandlung (Arbeitsblatt ATV-A 251) ■ Heizöl schwefelarm bis 2000 kW ■ Einsatzbereich: Brennwert-Wärmeerzeuger ■ Anschluss Zulauf: Höhe 145 mm, Anschluss Ø 25 mm ■ Anschluss Ablauf: Höhe 120 mm, Abmessungen Ø 25mm ■ Lieferumfang: Neutralisationsbox mit Erstfüllung (Neutralisationsmittel, Aktivkohle, Filtermatte), zusätzliche Anschlussmöglichkeit Kamin beim Zulauf beigelegt	7738344420	4.860,—	MA09
	NB-KP 2.0	■ Neutralisationsanlage zur Einhaltung der geltenden Vorschriften zur Kondensatbehandlung (Arbeitsblatt ATV-A 251) ■ Heizöl schwefelarm bis 500 kW ■ Einsatzbereich: Brennwert-Wärmeerzeuger ■ Förderhöhe Kondensatpumpe: bis 4 m ■ Anschluss Zulauf: Höhe 115 mm, Anschluss Ø 25 mm ■ Anschluss Ablauf: Kondensatpumpe, Schlauchtülle Ø 11 mm ■ Anschluss Kondensatpumpe: Netzkabel 2 m (1~230V / 50Hz, 150W, 1A), Alarmkabel 2 m (~230V / 3A, potentialfrei) ■ Lieferumfang: Neutralisationsbox mit Erstfüllung (Neutralisationsmittel, Aktivkohle, Filtermatte) und Kondensatpumpe montiert, zusätzliche Anschlussmöglichkeit Kamin beim Zulauf beigelegt	7738344417	2.775,—	

Unverbindliche Preisempfehlung. Nicht für den Endverbraucher bestimmt, lediglich Berechnungsgrundlage. Ohne die gesetzliche Mehrwertsteuer.

	Bezeichnung	Beschreibung	Artikelnummer	€	RG
	NB-KP 3.0	■ Neutralisationsanlage zur Einhaltung der geltenden Vorschriften zur Kondensatbehandlung (Arbeitsblatt ATV-A 251) ■ Heizöl schwefelarm bis 1000 kW ■ Einsatzbereich: Brennwert-Wärmeerzeuger ■ Förderhöhe Kondensatpumpe: bis 4 m ■ Anschluss Zulauf: Höhe 115 mm, Anschluss Ø 25 mm ■ Anschluss Ablauf: Kondensatpumpe, Schlauchtülle Ø 11 mm ■ Anschluss Kondensatpumpe: Netzkabel 2 m (1~230V / 50Hz, 150W, 1A), Alarmkabel 2 m (~230V / 3A, potentialfrei) ■ Lieferumfang: Neutralisationsbox mit Erstfüllung (Neutralisationsmittel, Aktivkohle, Filtermatte) und Kondensatpumpe montiert, zusätzliche Anschlussmöglichkeit Kamin beim Zulauf beigelegt	7738344419	4.510,—	
	NB-KP 4.0	■ Neutralisationsanlage zur Einhaltung der geltenden Vorschriften zur Kondensatbehandlung (Arbeitsblatt ATV-A 251) ■ Heizöl schwefelarm bis 2000 kW ■ Einsatzbereich: Brennwert-Wärmeerzeuger ■ Förderhöhe Kondensatpumpe: bis 4 m ■ Anschluss Zulauf: Höhe 115 mm, Anschluss Ø 25 mm ■ Anschluss Ablauf: Kondensatpumpe, Schlauchtülle Ø 11 mm ■ Anschluss Kondensatpumpe: Netzkabel 2 m (1~230V / 50Hz, 150W, 1A), Alarmkabel 2 m (~230V / 3A, potentialfrei) ■ Lieferumfang: Neutralisationsbox mit Erstfüllung (Neutralisationsmittel, Aktivkohle, Filtermatte) und Kondensatpumpe montiert, zusätzliche Anschlussmöglichkeit Kamin beim Zulauf beigeleg	7738344421	6.245,—	MA09
	Nachfüll-Set	■ Für NB-ST 2.0 und NB-KP 2.0 ■ Heizöl schwefelarm bis 500 kW	7738344422	868,—	
		■ Für NB-ST 3.0 und NB-KP 3.0 ■ Heizöl schwefelarm bis 1000 kW	7738344423	1.220,—	
		■ Für NB-ST 4.0 und NB-KP 4.0 ■ Heizöl schwefelarm bis 2000 kW	7738344424	1.570,—	

Bezeichnung	Höhe mm	Breite mm	Länge mm
NB-ST 2.0	180	305	462
NB-KP 2.0	180	305	462
NB-ST 3.0	184	404	661
NB-KP 3.0	184	404	661
NB-ST 4.0	240	615	860
NB-KP 4.0	240	615	860

Unverbindliche Preisempfehlung. Nicht für den Endverbraucher bestimmt, lediglich Berechnungsgrundlage. Ohne die gesetzliche Mehrwertsteuer.

Produktbeschreibung

Allgemein
Das während des Heizbetriebs sowohl im Wärmetauscher als auch in der Abgasleitung anfallende Kondensat ist vorschriftsmäßig abzuführen.

Für die Einleitung von Kondenswasser aus Brennwertkesseln einschließlich der dazugehörigen Abgasanlage gilt als Richtlinie das DWA-Arbeitsblatt A 251 (11/2011) der Deutschen Vereinigung für Wasserwirtschaft, Abwasser und Abfall e. V. Darin ist die Neutralisationspflicht unter Berücksichtigung des Schutzes der öffentlichen Abwasseranlagen beschrieben. Dabei wird bezüglich der eingesetzten Heizölqualitäten unterschieden.

Bei Verwendung von Heizöl EL schwefelarm (max. Schwefelgehalt 0,005 %) kann auf eine Neutralisation des Kondenswassers aus Öl-Brennwertkesseln bis einschließlich 200 kW Nennwärmeleistung verzichtet werden, wenn der Abfluss einer entsprechend großen häuslichen Abwassermenge über den selben Übergabepunkt zur öffentlichen Kanalisation erfolgt. Als Richtlinie gilt, dass im jährlichen Mittel mindestens das 25-fache Volumen an häuslichem Abwasser gegenüber der zu erwartenden Kondensatmenge fließt. Bei der Verwendung von Heizöl EL standard ist das anfallende Kondenswasser unabhängig von der Kesselleistung stets vor Einleitung in die öffentliche Kanalisation mit einer geeigneten Reinigungs- und Neutralisationseinrichtung zu neutralisieren.

Neutralisationspflicht bei Öl-Brennwertkesseln
Es ist zweckmäßig, mit der für Abwasserfragen zuständigen kommunalen Behörde rechtzeitig vor der Installation Verbindung aufzunehmen, um sich über die örtlichen Bestimmungen zu informieren.

Siehe nachfolgende Tabelle " Neutralisationspflicht bei Öl-Brennwertkesseln"

Neutralisationseinrichtung NB-ST/KP 2.0/3.0/4.0
Die Neutralisationsbox dient zur Neutralisation des schwefelhaltigen Kondensats aus Heizkessel und Abgasleitung.

Die Aktivkohle dient als Vorreinigungsstufe.

Das saure Kondensat wird durch basisches Granulat in einen pH-neutralen Zustand gebracht und anschließend der Kanalisation zugeführt.

Optional kann Aktivkohle als Vorreinigungsstufe eingesetzt werden.

Tabelle "Neutralisationspflicht bei Öl-Brennwertkesseln§

Kesselleistung	Neutralisation bei Verwendung von Heizöl EL schwefelarm (Schwefelgehalt max. 0,005%)	Neutralisation bei Verwendung von Heizöl EL standard (Schwefelgehalt max. 1 %)
≤ 25 kW	nein [1)]	ja
> 25 bis 200 kW	nein [1) 2)]	ja
> 200 kW	ja	ja

[1)] Eine Neutralisation ist erforderlich bei Ableitung des häuslichen Abwassers in Kleinkläranlagen nach DIN 4261-1 und bei Gebäuden und Grundstücken, deren Entwässerungsleitungen die Materialanforderungen nach dem Arbeitsblatt DWA-A 251 (11/2011) nicht erfüllen.
[2)] Eine Neutralisation ist erforderlich bei Gebäuden, bei denen die Bedingung einer ausreichenden Vermischung mit häuslichem Abwasser (im Verhältnis 1:25) nicht erfüllt ist. Es ist zweckmäßig, mit der für Abwasserfragen zuständigen kommunalen Behörde rechtzeitig vor der Installation.

Aufbau Neutralisationsbox

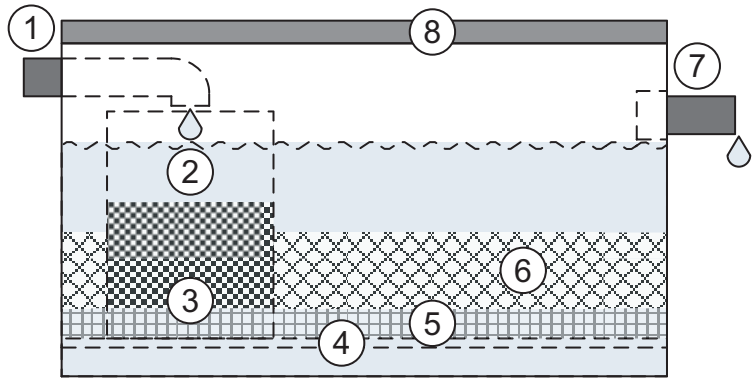

1 = Eintritt
2 = Zentralrohr
3 = Filtermatte + Aktivkohle (Option)
4 = Lochplatte
5 = Filtermatte
6 = Neutralisationsgranulat
7 = Austritt
8 = Deckel

Förderhöhe Kondensatpumpe

Neutralisation NB-KP 2.0

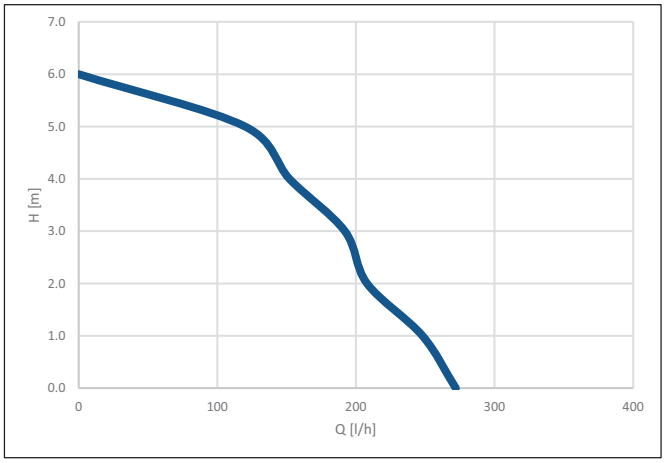

Neutralisation NB-KP 3.0 / NB-KP 4.0

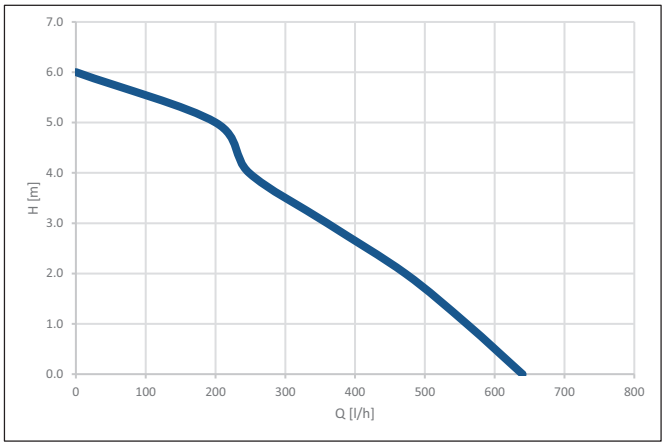

Bosch Thermotechnik GmbH
Buderus Deutschland
35573 Wetzlar

info@buderus.de

www.buderus.de

Kundendienst
Telefon (01 806) 990 990* (24 Stunden/365 Tage)
Fax (01 806) 990 992
E-Mail kundendienst@buderus.de

*Aus dem deutschen Festnetz 0,20 €/Gespräch, aus nationalen Mobilfunknetzen max. 0,60 €/Gespräch

Niederlassung	PLZ/Ort	Straße	Telefon	Telefax	E-Mail-Adresse
1. Aachen	52080 Aachen	Hergelsbendenstr. 30	(0241) 96824-0	(0711) 81504-7960	aachen@buderus.de
2. Augsburg	86156 Augsburg	Werner-Heisenberg-Str. 1	(0821) 44481-0	(0711) 81504-7954	augsburg@buderus.de
3. Berlin	12359 Berlin	Ballinstr. 10	(030) 75488-0	(0711) 81504-7979	berlin@buderus.de
4. Berlin/Brandenburg	16727 Velten	Berliner Str. 1	(03304) 377-0	(0711) 81504-7730	berlin.brandenburg@buderus.de
5. Bielefeld	33719 Bielefeld	Oldermanns Hof 4	(0521) 2094-0	(0711) 81504-6704	bielefeld@buderus.de
6. Bremen	28816 Stuhr	Lise-Meitner-Str. 1	(0421) 8991-0	(0711) 81504-6651	bremen@buderus.de
7. Dortmund	44319 Dortmund	Zeche-Norm-Str. 28	(0231) 9272-0	(0711) 81504-7357	dortmund@buderus.de
8. Dresden	01458 Ottendorf-Okrilla	Jakobsdorfer Str. 4–6	(035205) 55-0	(0711) 81504-6181	dresden@buderus.de
9. Düsseldorf	40231 Düsseldorf	Höherweg 268	(0211) 73837-0	(0711) 81504-6806	duesseldorf@buderus.de
10. Erfurt	99091 Erfurt	Alte Mittelhäuser Str. 21	(0361) 77950-0	(0711) 81504-6418	erfurt@buderus.de
11. Essen	45307 Essen	Eckenbergstr. 8	(0201) 561-0	(0711) 81504-6697	essen@buderus.de
12. Esslingen	73730 Esslingen	Wolf-Hirth-Str. 8	(0711) 9314-5	(0711) 81504-7959	esslingen@buderus.de
13. Frankfurt	63110 Rodgau	Hermann-Staudinger-Str. 2	(06106) 843-0	(0711) 81504-6797	frankfurt@buderus.de
14. Freiburg	79108 Freiburg	Stübeweg 47	(0761) 51005-0	(0711) 81504-6793	freiburg@buderus.de
15. Gießen	35394 Gießen	Rödgener Str. 47	(0641) 404-0	(0711) 81504-6839	giessen@buderus.de
16. Goslar	38644 Goslar	Magdeburger Kamp 7	(05321) 550-0	(0711) 81504-7570	goslar@buderus.de
17. Hamburg	21035 Hamburg	Wilhelm-Iwan-Ring 15	(040) 73417-0	(0711) 81504-6578	hamburg@buderus.de
18. Hannover	30916 Isernhagen	Stahlstr. 1	(0511) 7703-0	(0711) 81504-7725	hannover@buderus.de
19. Heilbronn	74078 Heilbronn	Pfaffenstr. 55	(07131) 9192-0	(0711) 81504-6958	heilbronn@buderus.de
20. Ingolstadt	85098 Großmehring	Max-Planck-Str. 1	(08456) 914-0	(0711) 81504-6340	ingolstadt@buderus.de
21. Kaiserslautern	67663 Kaiserslautern	Opelkreisel 24	(0631) 3547-0	(0711) 81504-6441	kaiserslautern@buderus.de
22. Karlsruhe	76185 Karlsruhe	Hardeckstr. 1	(0721) 95085-0	(0711) 81504-6212	karlsruhe@buderus.de
23. Kassel	34123 Kassel-Waldau	Heinrich-Hertz-Str. 7	(0561) 4917 41-0	(0711) 81504-7706	kassel@buderus.de
24. Kiel	24145 Kiel	Edisonstr. 29	(0431) 69695-0	(0711) 81504-6545	kiel@buderus.de
25. Koblenz	56220 Bassenheim	Am Gülser Weg 15–17	(02625) 931-0	(0711) 81504-7956	koblenz@buderus.de
26. Köln	50858 Köln	Toyota-Allee 97	(02234) 9201-0	(0711) 81504-6777	koeln@buderus.de
27. Kulmbach	95326 Kulmbach	Aufeld 2	(09221) 943-0	(0711) 81504-6666	kulmbach@buderus.de
28. Leipzig	04420 Markranstädt	Handelsstr. 22	(0341) 945 13-00	(0711) 81504-6376	leipzig@buderus.de
29. Lüneburg	21339 Lüneburg	Christian-Herbst-Str. 6	(04131) 29719-0	(0711) 81504-7610	lueneburg@buderus.de
30. Magdeburg	39116 Magdeburg	Sudenburger Wuhne 63	(0391) 6086-0	(0711) 81504-6316	magdeburg@buderus.de
31. Mainz	55129 Mainz	Carl-Zeiss-Str. 16	(06131) 9225-0	(0711) 81504-6838	mainz@buderus.de
32. Meschede	59872 Meschede	Zum Rohland 1	(0291) 5491-0	(0711) 81504-6720	meschede@buderus.de
33. München	81379 München	Boschetsrieder Str. 80	(089) 78001-0	(0711) 81504-7950	muenchen@buderus.de
34. Münster	48159 Münster	Haus Uhlenkotten 10	(0251) 78006-0	(0711) 81504-6758	muenster@buderus.de
35. Neubrandenburg	17034 Neubrandenburg	Feldmark 9	(0395) 4534-0	(0711) 81504-6818	neubrandenburg@buderus.de
36. Neu-Ulm	89231 Neu-Ulm	Böttgerstr. 6	(0731) 70790-0	(0711) 81504-6763	neu-ulm@buderus.de
37. Norderstedt	22848 Norderstedt	Gutenbergring 53	(040) 73417-0	(0711) 81504-6618	norderstedt@buderus.de
38. Nürnberg	90425 Nürnberg	Kilianstr. 112	(0911) 3602-0	(0711) 81504-6730	nuernberg@buderus.de
39. Osnabrück	49078 Osnabrück	Am Schürholz 4	(0541) 9461-0	(0711) 81504-6095	osnabrueck@buderus.de
40. Ravensburg	88069 Tettnang	Dr.-Klein-Str. 17–21	(07542) 550-0	(0711) 81504-7007	ravensburg-tettnang@buderus.de
41. Regensburg	93092 Barbing	Von-Miller-Str. 16	(09401) 888-0	(0711) 81504-7005	regensburg@buderus.de
42. Rostock	18182 Bentwisch	Hansestr. 5	(0381) 60969-0	(0711) 81504-6812	rostock@buderus.de
43. Saarbrücken	66130 Saarbrücken	Kurt-Schumacher-Str. 38	(0681) 88338-0	(0711) 81504-6400	saarbruecken@buderus.de
44. Schwerin	19075 Pampow	Fährweg 10	(03865) 7803-0	(0711) 81504-6574	schwerin@buderus.de
45. Tamm	71732 Tamm	Bietigheimer Str. 52	(0711) 9314-750	(0711) 81504-6530	tamm@buderus.de
46. Traunstein	83278 Traunstein/Haslach	Falkensteinstr. 10	(0861) 2091-0	(0711) 81504-7004	traunstein@buderus.de
47. Trier	54343 Föhren	Europa-Allee 24	(06502) 934-0	(0711) 81504-6311	trier@buderus.de
48. Viernheim	68519 Viernheim	Erich-Kästner-Allee 1	(06204) 9190-0	(0711) 81504-6835	viernheim@buderus.de
49. Villingen-Schwenningen	78652 Deißlingen	Baarstr. 23	(07420) 922-0	(0711) 81504-6488	schwenningen@buderus.de
50. Werder	14542 Werder/Plötzin	Am Magna Park 4	(03327) 5749-110	(0711) 81504-7974	werder@buderus.de
51. Wesel	46485 Wesel	Am Schornacker 119	(0281) 95251-0	(0711) 81504-6805	wesel@buderus.de
52. Würzburg	97228 Rottendorf	Ostring 10	(09302) 904-0	(0711) 81504-6841	wuerzburg@buderus.de
53. Zwickau	08058 Zwickau	Berthelsdorfer Str. 12	(0375) 4410-0	(0711) 81504-6019	zwickau@buderus.de

Niederlassungen
www.buderus.de/de/niederlassungen

Facebook
facebook.com/buderus

Twitter
twitter.com/buderus_de

YouTube Channel
youtube.com/user/BuderusDeutschland

Buderus

Bosch Thermotechnik GmbH
Buderus Deutschland
35573 Wetzlar

www.buderus.de
info@buderus.de

PARTNERLEVEL

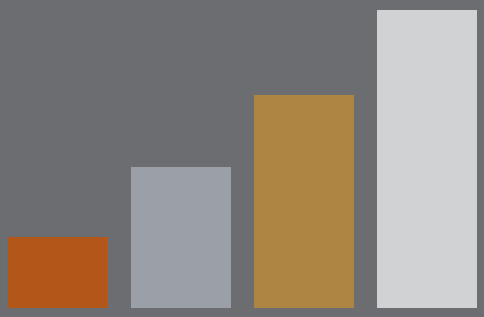

Die Buderus Partnerwelt: Aufbau der Partnerlevel.

Starke Partner. Starke Leistungen.
Für uns ist eine verlässliche Partnerschaft das Fundament für nachhaltigen Erfolg. Aus diesem Grund bieten wir unseren Partnern besondere Unterstützung und haben eine eigene Welt geschaffen: die Buderus Partnerwelt. Sobald Sie mit Buderus Umsatz erzielen, sind Sie Teil dieser Welt. Hier finden sich je nach Partnerlevel zahlreiche Angebote und Leistungen, damit Sie sich als Partner von Buderus den entscheidenden Wettbewerbsvorteil in allen Bereichen Ihres Geschäftes sichern.

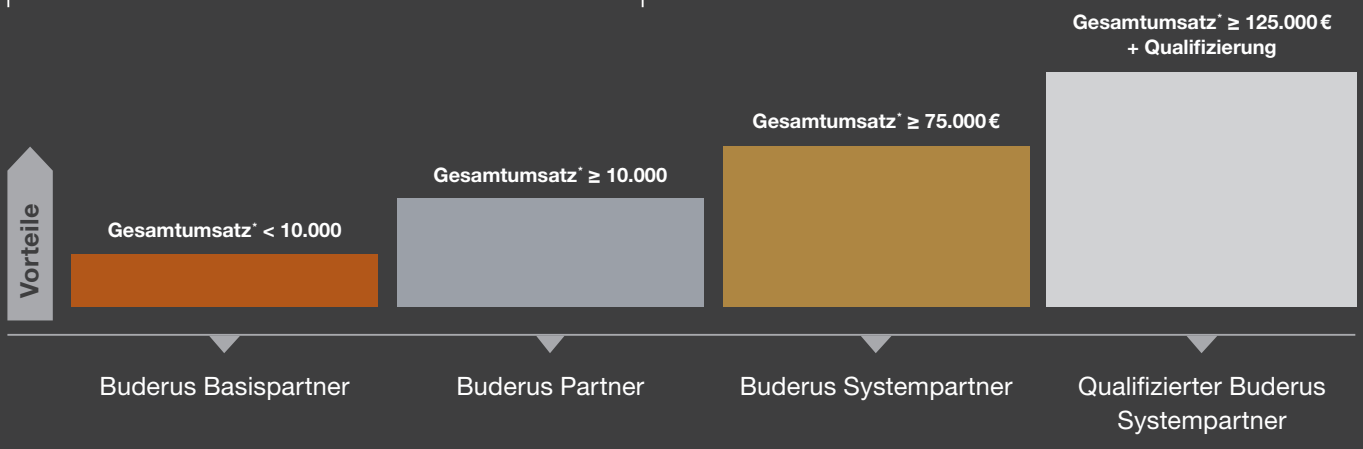

STARCLUB

Die Gemeinschaft der Besten.
Als Systempartner oder Qualifizierter Systempartner gehören Sie zu den Kunden, die kontinuierlich und intensiv mit Buderus zusammenarbeiten. Die Inhaber und Geschäftsführer der Betriebe, die in diese Partnerlevel eingruppiert sind, bilden die Gemeinschaft der Besten: den STARCLUB. Für diese Gemeinschaft der Besten werden Leistungen zu attraktiven Konditionen sowie zusätzliche Leistungen bereitgestellt.

*Umsatz = Jahresumsatz im 3-Jahres-Durchschnitt

Technische Änderungen vorbehalten.